一級建築士事務所高知県知事登録第４６４号
上 澤 設 計 事 務 所
〒786-0053　高知県高岡郡四万十町弘見400-3
TEL（0880)24-1011　FAX（0880)24-1013

工事名	山中畜産	番 号	00
図面名	配置図	縮 尺	1/400

一級建築士大臣登録第158303号
代表者　上 澤　聡
㊞

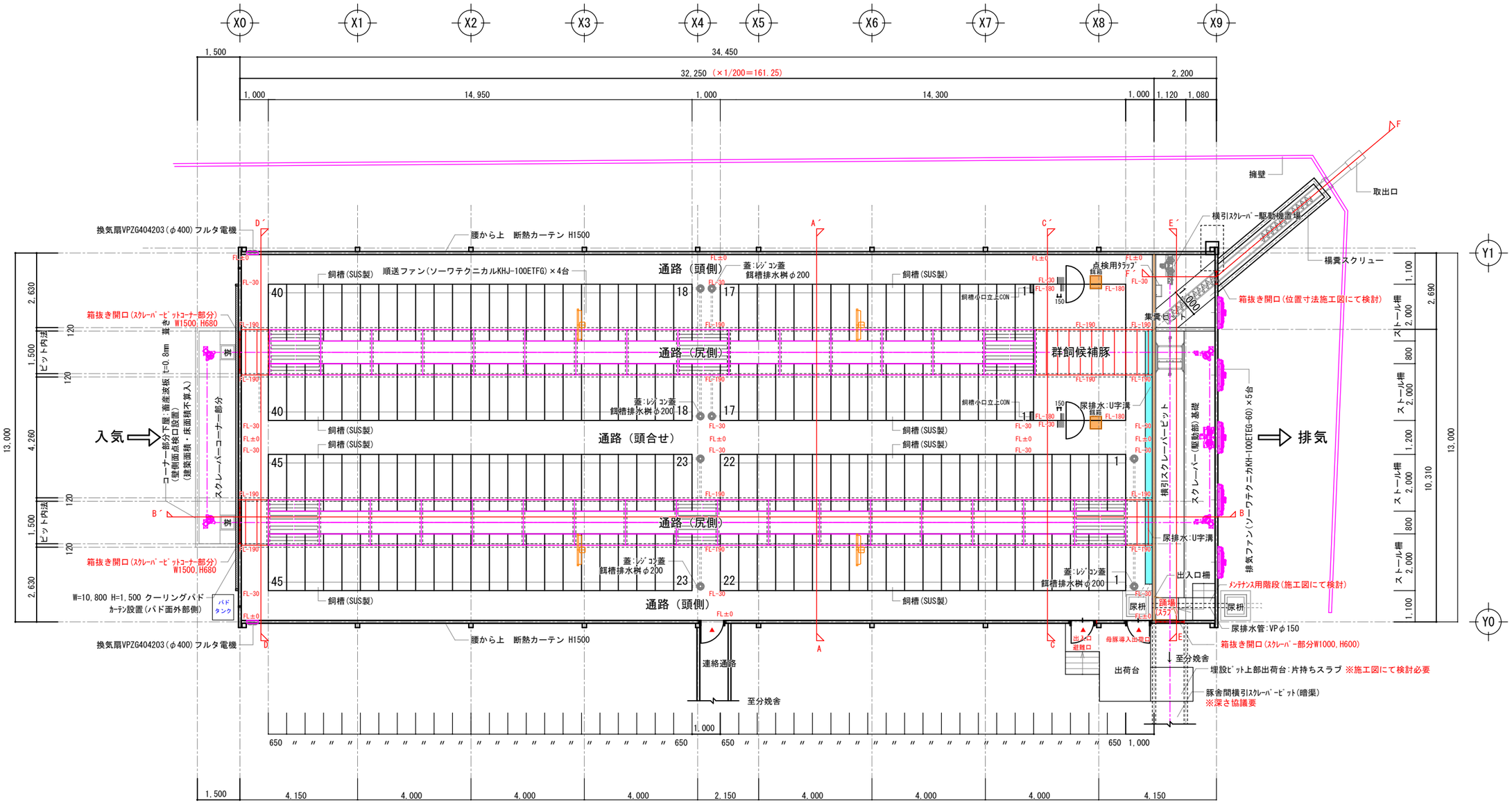

ストール舎 平面図 S:1/150

特記事項
●各詳細は施工図による
●各畜産設備は畜産機器メーカーと打合にて施工する
●糞・尿処理の寸法は除糞機器メーカーと打合にて施工する

一級建築士事務所高知県知事登録第４６４号

上 澤 設 計 事 務 所

〒786-0053 高知県高岡郡四万十町弘見400-3
TEL (0880)24-1011 FAX (0880)24-1013

工事名	山中畜産ストール舎	番 号	1
図面名	平面図	縮 尺	1/150

一級建築士大臣登録第158303号
代表者 上 澤 聡
㊞

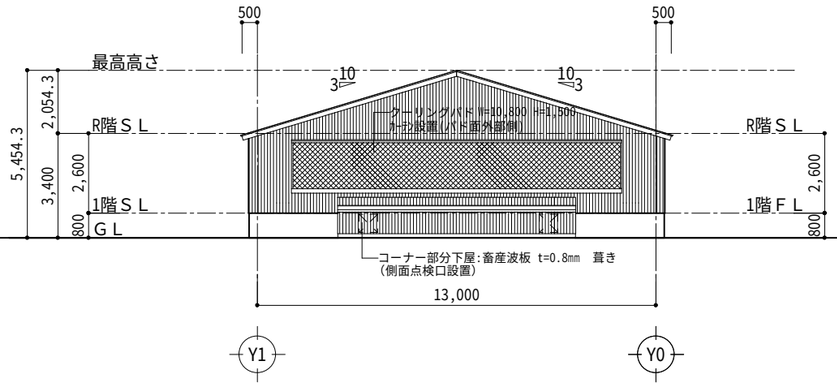

南側 立面図 S:1/200

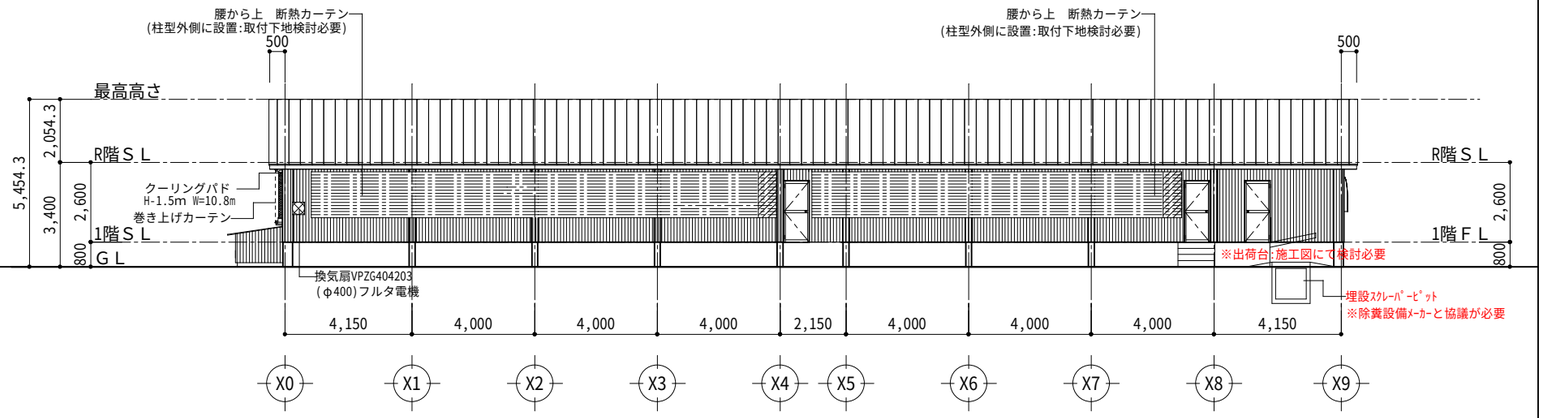

東側 立面図 S:1/200

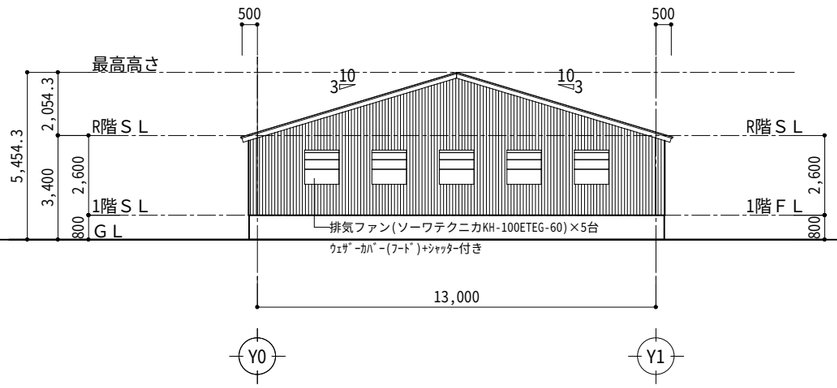

北側 立面図 S:1/200

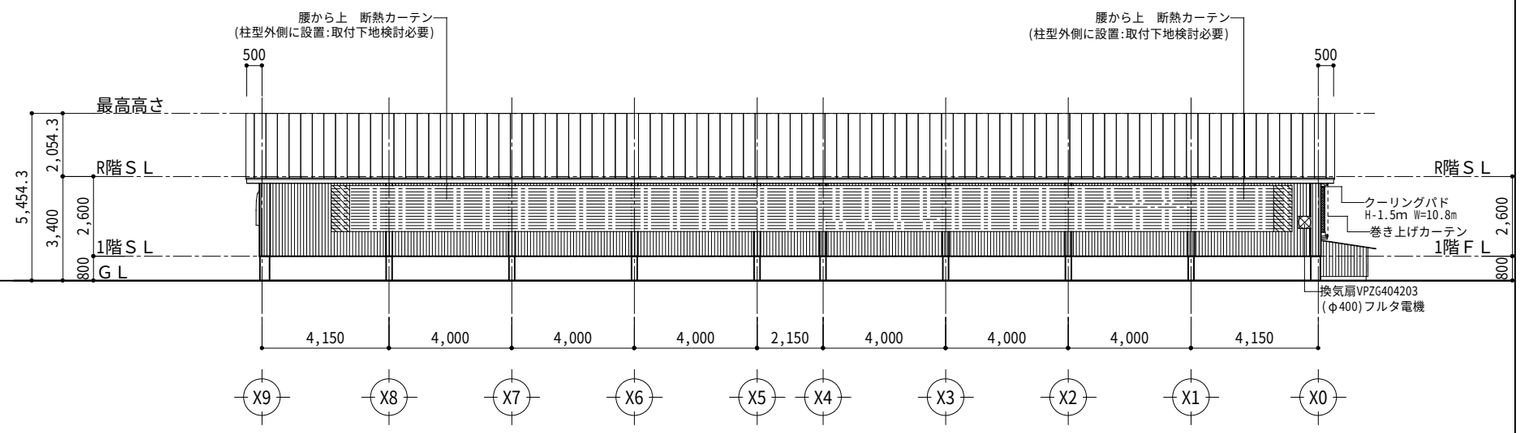

西側 立面図 S:1/200

一級建築士事務所高知県知事登録第４６４号

上 澤 設 計 事 務 所

〒786-0053 高知県高岡郡四万十町弘見400-3
TEL (0880)24-1011 FAX (0880)24-1013

工事名	山中畜産ストール舎	番 号	2
図面名	立面図	縮 尺	1/200

一級建築士大臣登録第158303号
代表者 上 澤 聡
㊞

A-A`断面

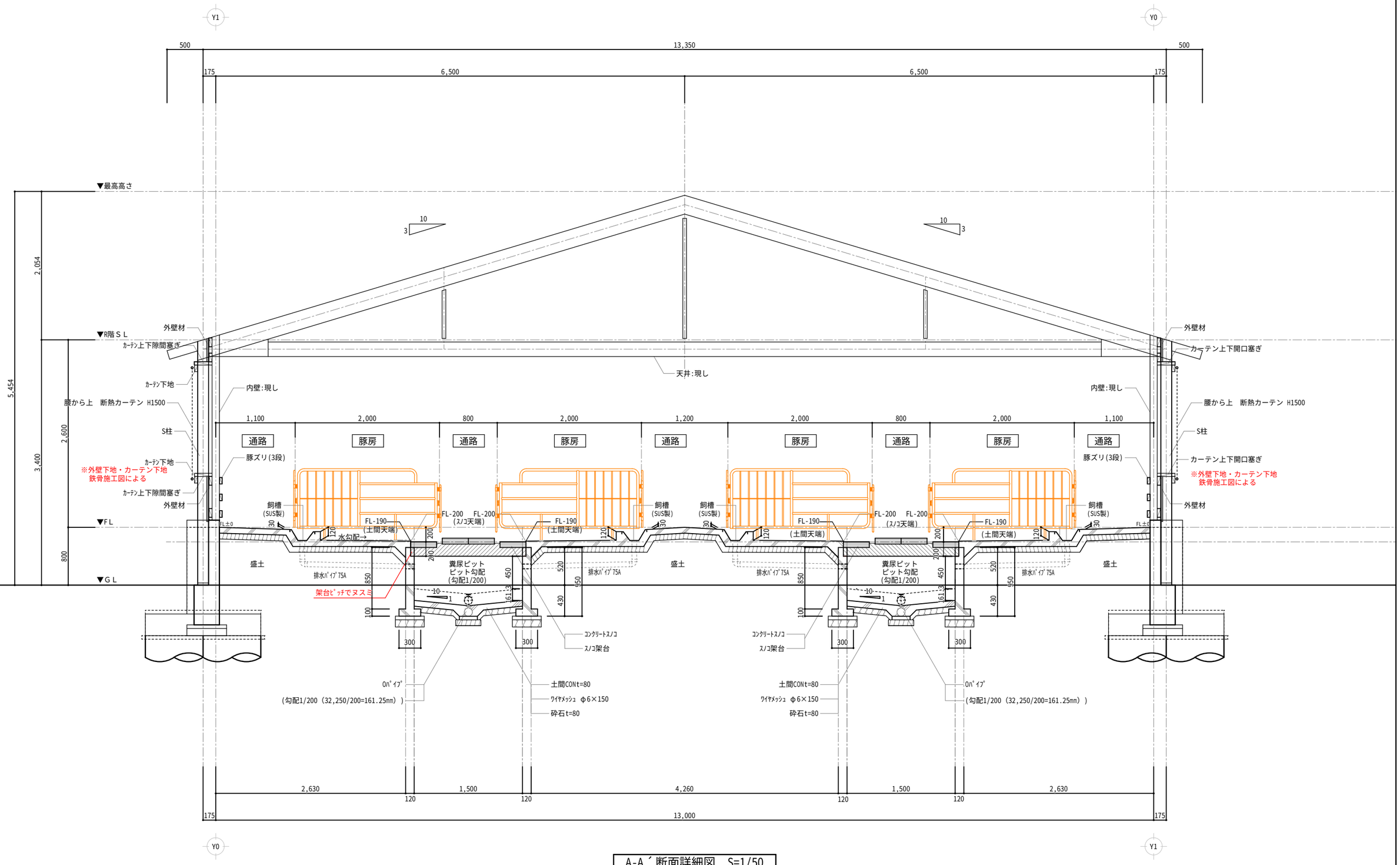

A-A´断面詳細図　S=1/50

一級建築士事務所高知県知事登録第４６４号　上澤設計事務所　〒786-0053　高知県高岡郡四万十町弘見400-3　TEL（0880)24-1011　FAX（0880)24-1013	工事名	山中畜産ストール舎	番号	3	一級建築士大臣登録第158303号　代表者　上澤　聡　㊞
	図面名	断面詳細図1	縮尺	1/50	

B-B`断面

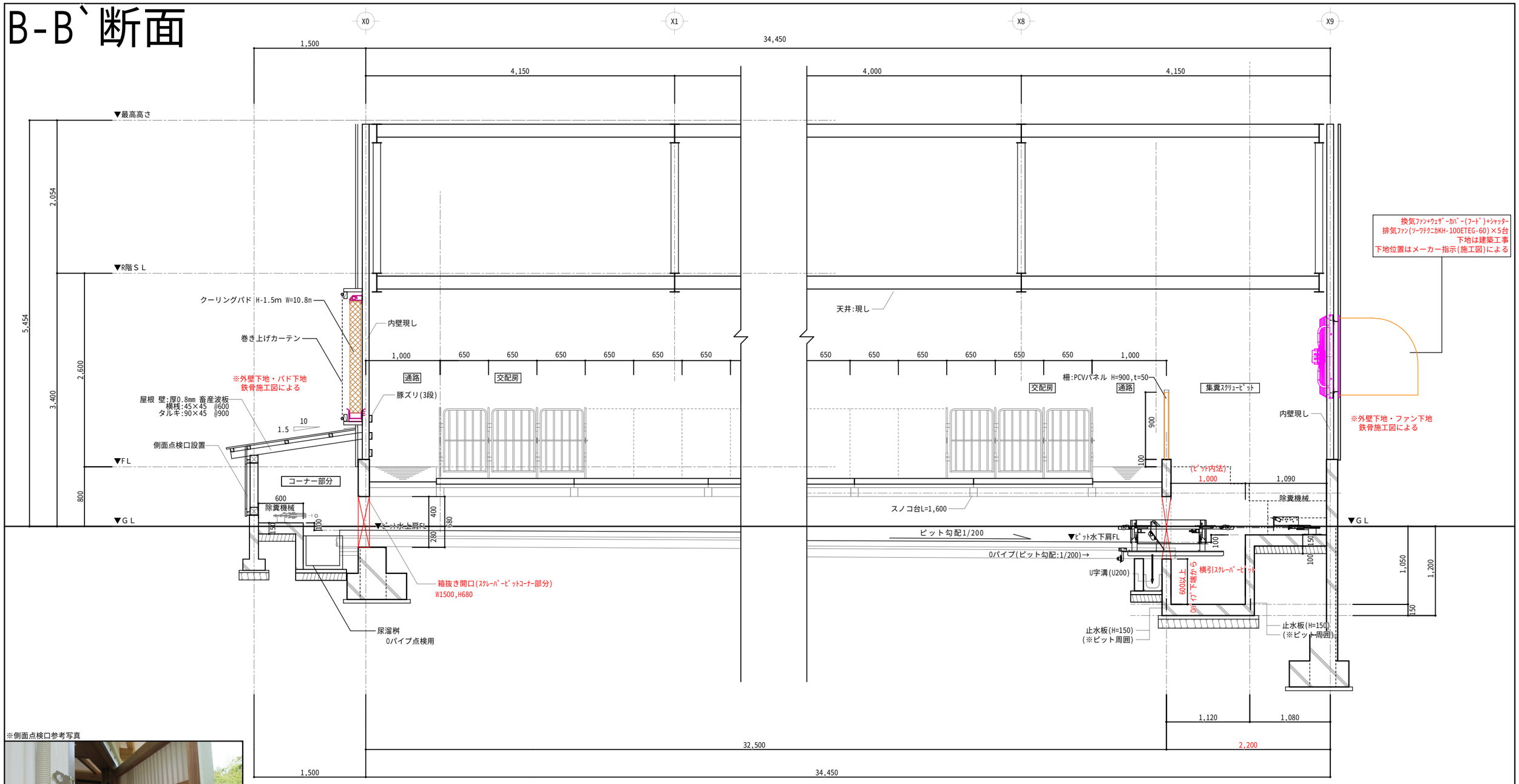

※集糞ピット・尿排水U字溝の納まり・寸法等は施工図にて除糞メーカーと協議をする事

※側面点検口参考写真

B-B´断面詳細図　S=1/50

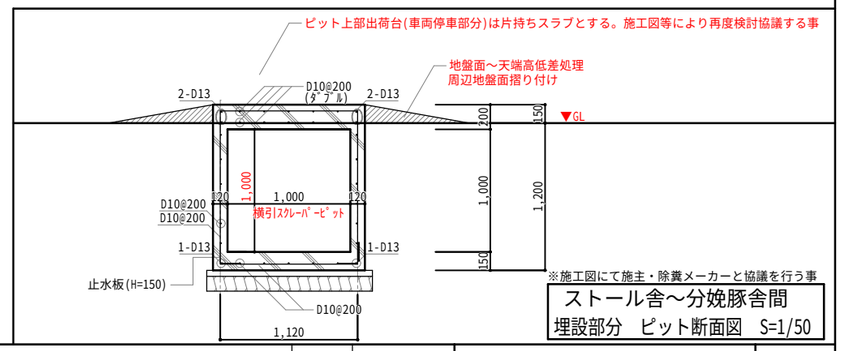

ストール舎～分娩豚舎間
埋設部分　ピット断面図　S=1/50

一級建築士事務所高知県知事登録第４６４号

上　澤　設　計　事　務　所

〒786-0053　高知県高岡郡四万十町弘見400-3
TEL (0880)24-1011　FAX (0880)24-1013

工事名	山中畜産ストール舎	番号	4
図面名	断面詳細図2	縮尺	1/50,1/100

一級建築士大臣登録第158303号
代表者　上　澤　聡　㊞

C-C`断面

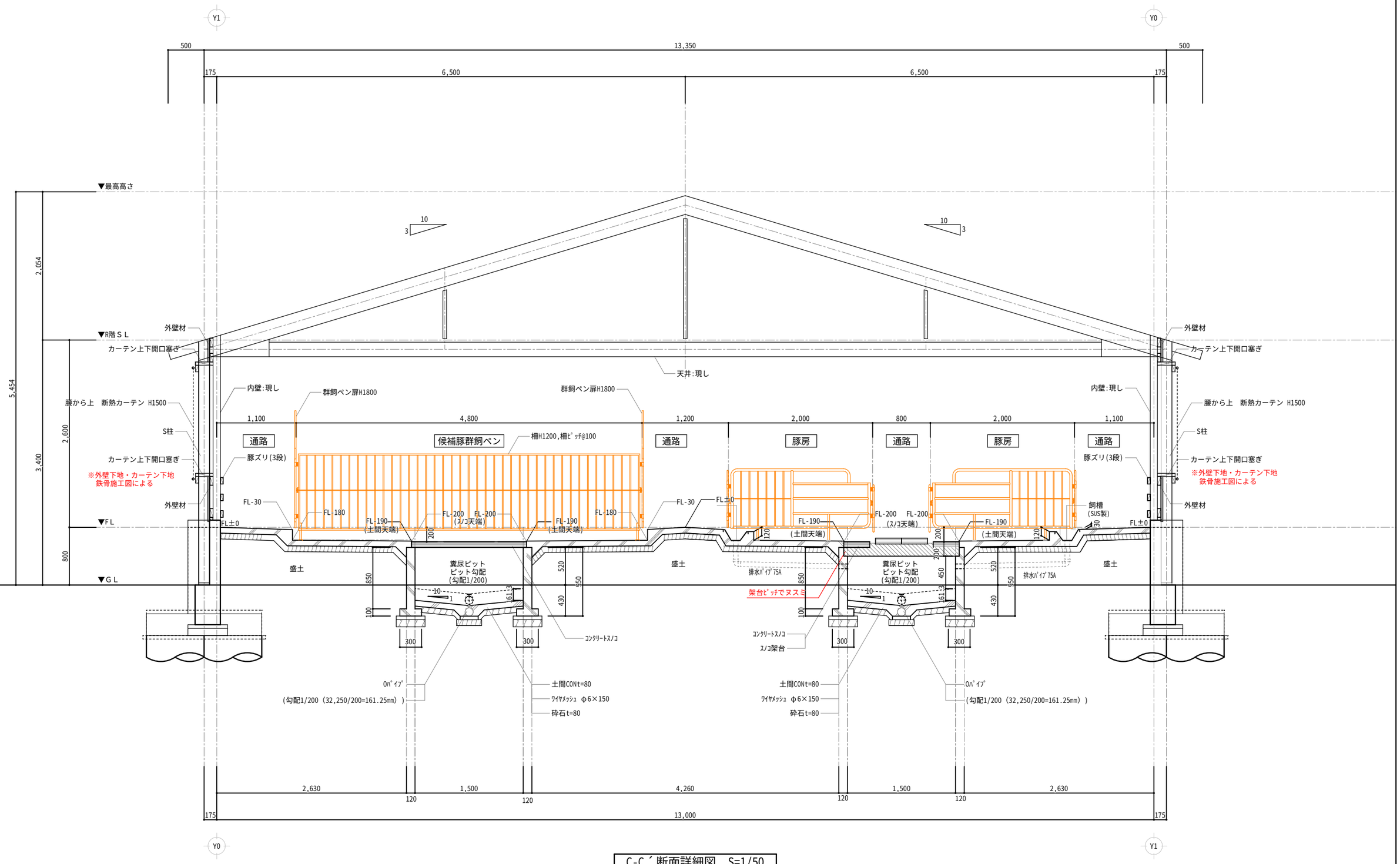

C-C´断面詳細図　S=1/50

一級建築士事務所高知県知事登録第４６４号

上　澤　設　計　事　務　所

〒786-0053　高知県高岡郡四万十町弘見400-3
TEL（0880)24-1011　FAX（0880)24-1013

工事名	山中畜産ストール舎	番　号	5
図面名	断面詳細図3	縮　尺	1/50

一級建築士大臣登録第158303号
代表者　上　澤　聡

㊞

D-D`断面

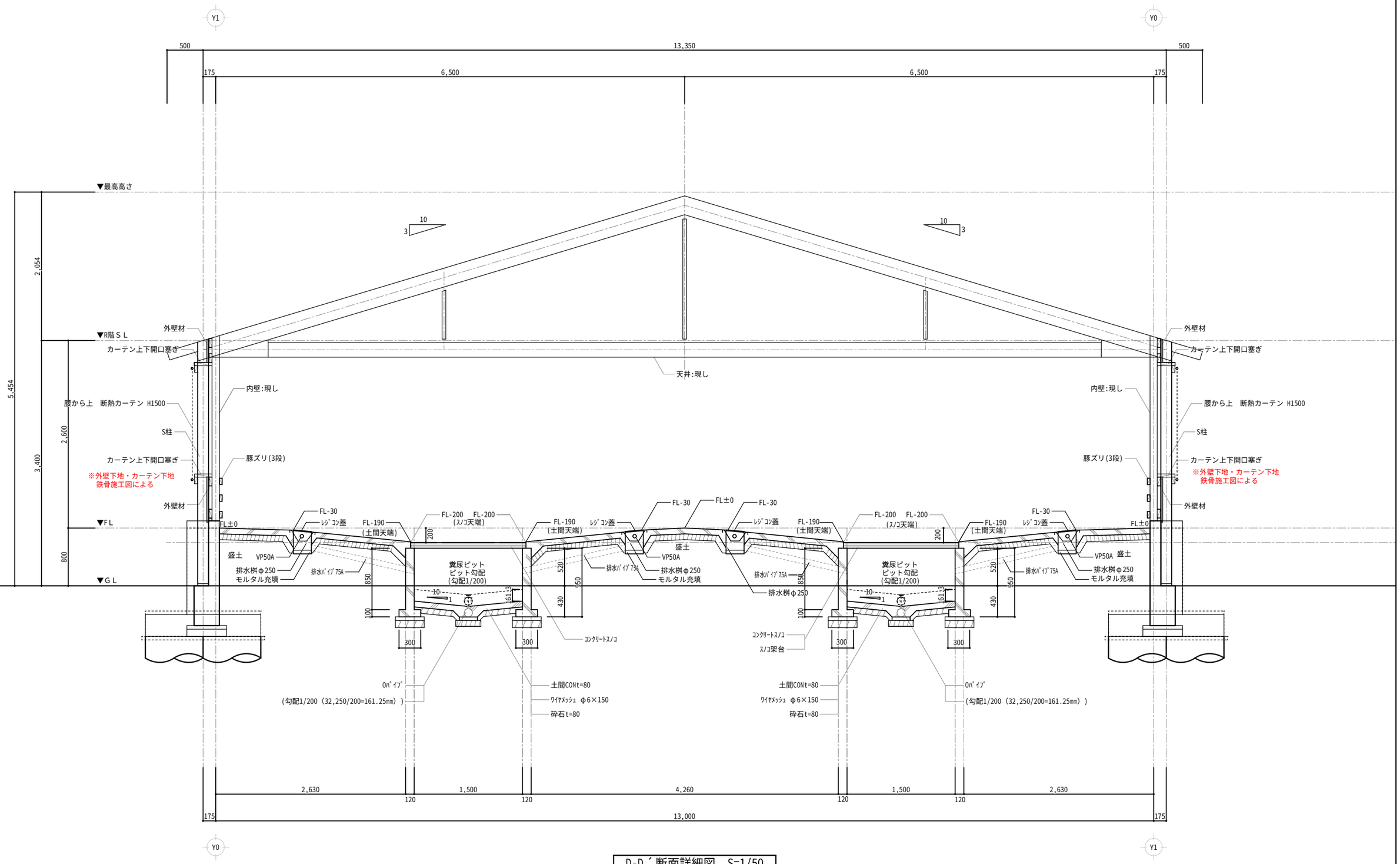

D-D´断面詳細図　S=1/50

一級建築士事務所高知県知事登録第４６４号

上　澤　設　計　事　務　所

〒786-0053　高知県高岡郡四万十町弘見400-3
TEL（0880)24-1011　FAX（0880)24-1013

工事名	山中畜産ストール舎	番号	6
図面名	断面詳細図4	縮尺	1/50

一級建築士大臣登録第158303号
代表者　上　澤　聡
㊞

ピット断面

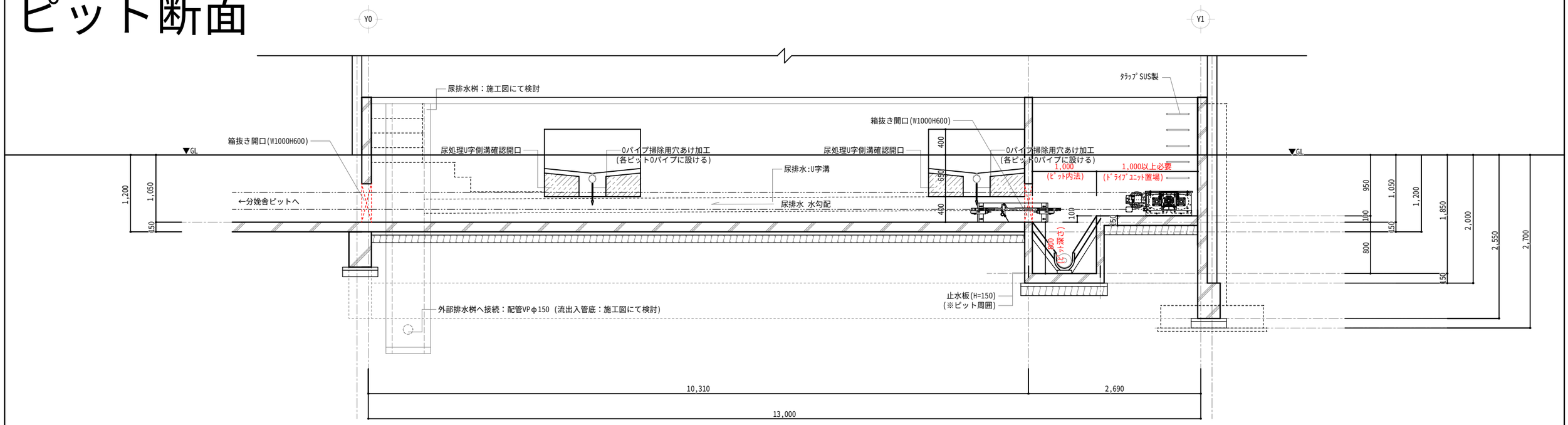

E-E´断面詳細図　S=1/60

※除糞設備の必要寸法等は施工図にて除糞メーカーと協議を行う事

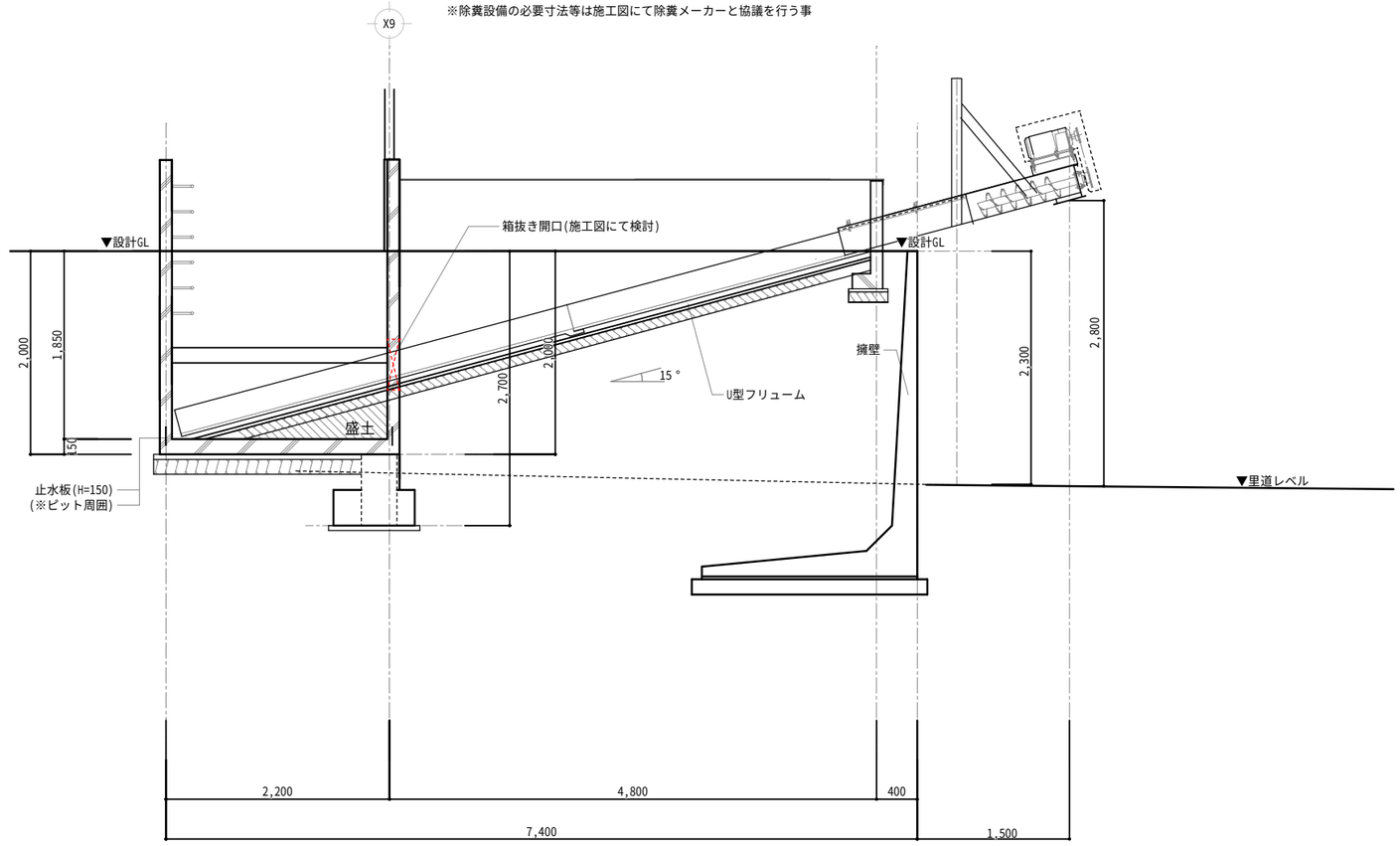

F-F´断面詳細図　S=1/60

一級建築士事務所高知県知事登録第４６４号

上 澤 設 計 事 務 所

〒786-0053　高知県高岡郡四万十町弘見400-3
TEL (0880)24-1011　FAX (0880)24-1013

工事名	山中畜産ストール舎	番 号	7
図面名	ピット断面図	縮 尺	1/60

一級建築士大臣登録第158303号
代表者　上 澤　聡　㊞

ピット基礎伏図兼土間伏図　S=1/150

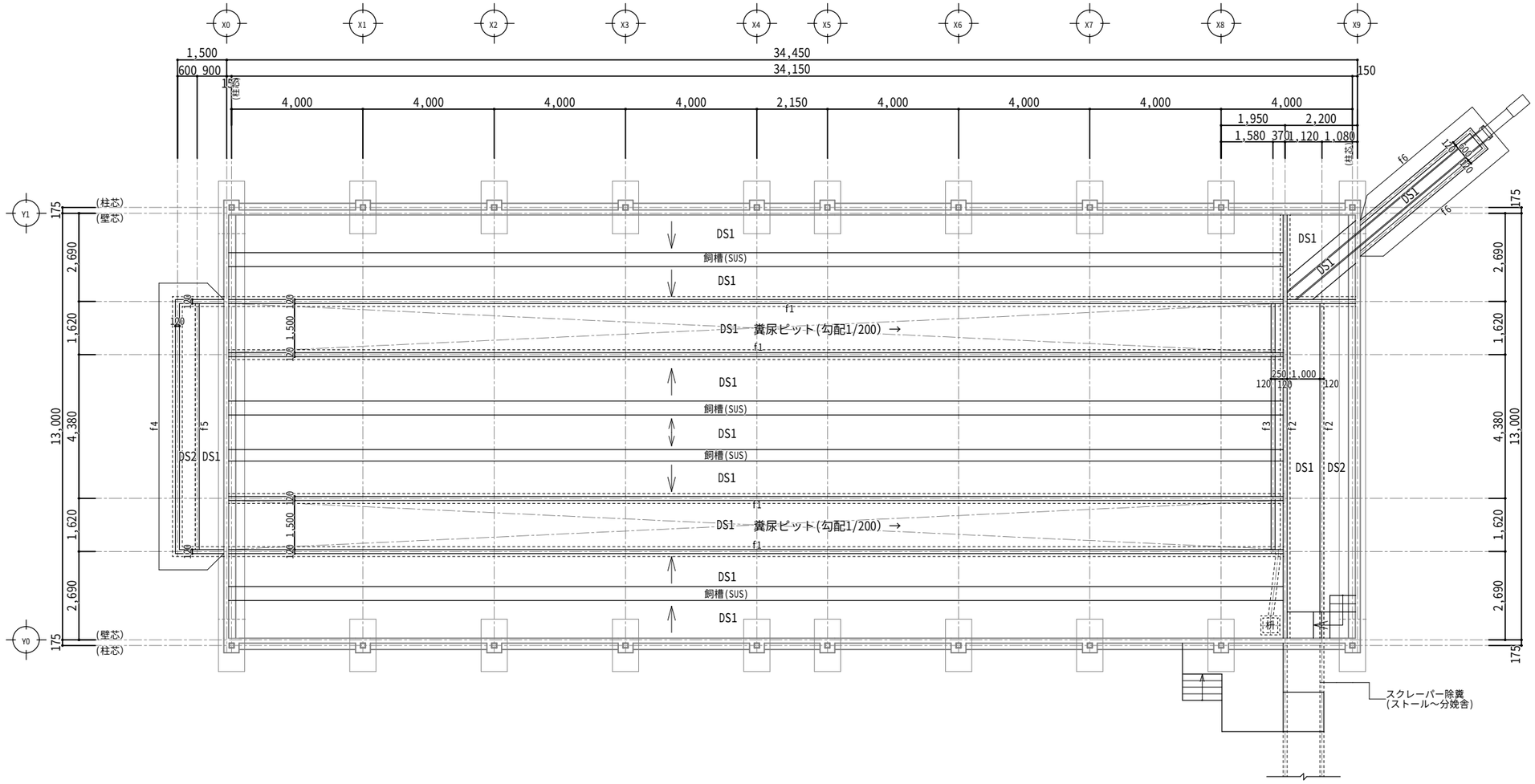

DS1詳細図　S=1/40

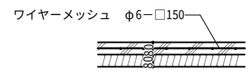

DS2詳細図　S=1/40

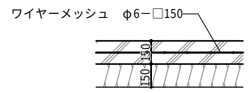

構　造　概　要

■地耐力	設計地耐力　Lfe＝50kN/㎡	
	(地盤調査結果に基づき,地耐力確保の検討を行う)	
■コンクリート		
鉄筋コンクリート4週圧縮強度		
捨コンクリート	Fc＝18N/mm²	S-15
基礎コンクリート	Fc＝21N(※+3σr+6)/mm² (※構造体強度補正を行う)	S-15
土間コンクリート	Fc＝18N/mm²	S-15
■鉄筋	D10,D13	SD295A

f1詳細図　S=1/50

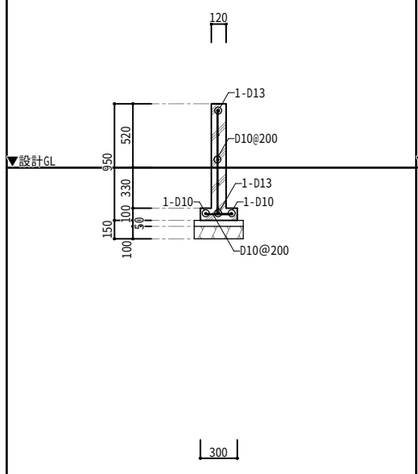

f2詳細図　S=1/50

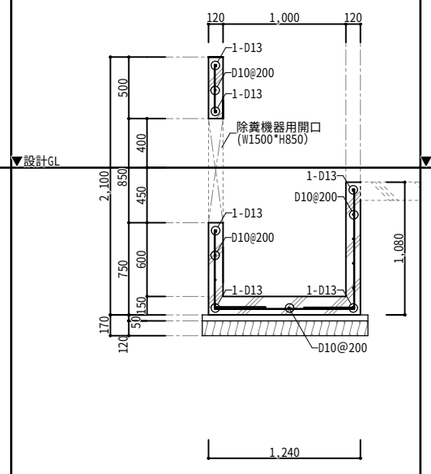

f3詳細図　S=1/50

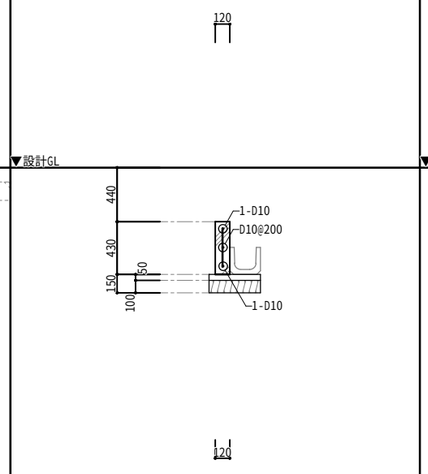

f4詳細図　S=1/50

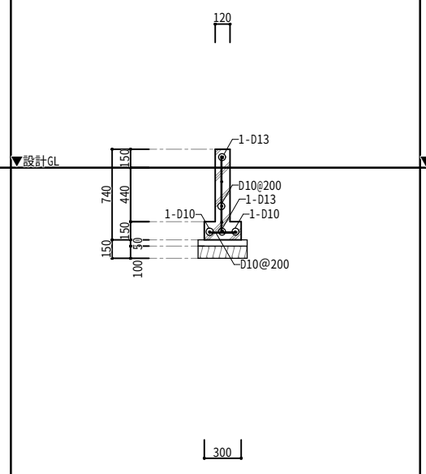

f5詳細図　S=1/50

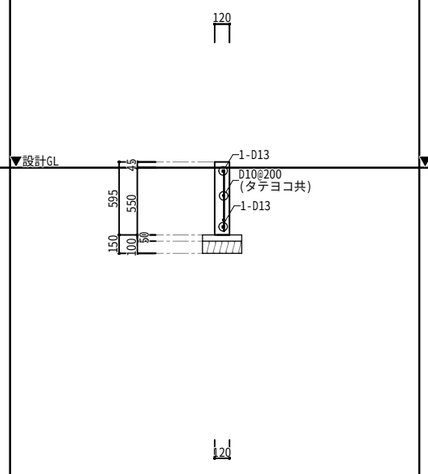

f6詳細図　S=1/50

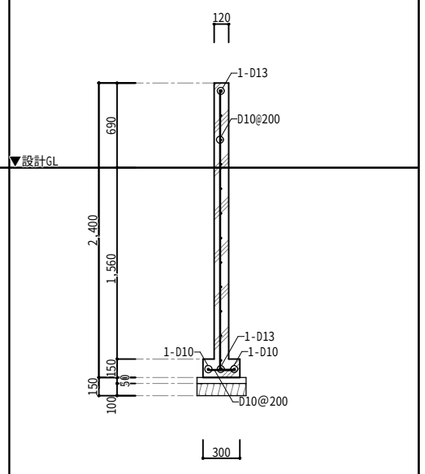

一級建築士事務所高知県知事登録第４６４号　上澤設計事務所
〒786-0053　高知県高岡郡四万十町弘見400-3
TEL (0880)24-1011　FAX (0880)24-1013

工事名	山中畜産　ストール舎	番号	S00
図面名	ピット基礎・詳細図	縮尺	1/150　1/50　1/40

一級建築士大臣登録第158303号
代表者　上澤　聡　㊞

構　造　標　準　仕　様　書

適用は ☑ 印を記入する。

1．　建築物の構造内容

（１）工事名称　　山中畜産 新築工事
　　工事場所　　別図参照

（２）工事種別　　☑新築　　□増築　　□増改築　　□改築

（３）構造種別
□木造（Ｗ）　□補強コンクリートブロック造（ＣＢ）　☑鉄骨造（Ｓ）
□鉄筋コンクリート造（ＲＣ）　□壁式鉄筋コンクリート造（ＷＲＣ）
□鉄骨鉄筋コンクリート造（ＳＲＣ）　□壁式プレキャスト鉄筋コンクリート造（ＷＰＲＣ）
□プレキャスト鉄筋コンクリート造（ＰＲＣ）　□

（４）階　数
地下　　階　　地上　１　階　　塔屋　　階

（５）主要用途　　養豚場

（６）屋上付属物
□広告塔　□高　架　水　槽　　ｋＮ　□　　□
□煙　突　□キュービクル　　ｋＮ　□　　□

（７）特別な荷重等
□エレベーター　人乗（ロープ式　油圧式）　□リフト　　ｋＮ　□ホイスト　　ｋＮ
□倉庫積載床用　　Ｎ／ｍ２　□受水槽　　ｋＮ
☑積雪荷重　１２２０Ｎ／㎡　□雪下ろしによる積雪量の低減（　　ｃｍとする）
□満水時の質量が１５ｋｇを越える給湯設備（平成１２年建設省告示第１３８８号第５より転倒防止を行う）

（８）付帯工事
□門塀　□擁壁　□　□　□

（９）増築計画　　□有（　　）☑無

（１０）構造計算ルート　　Ｙ方向ルート　－（　　）　Ｙ方向ルート　－（　　）

2．　使用構造材料

（１）コンクリート

適用箇所	種　類	設計基準強度 Ｆｃ＝Ｎ／ｍｍ２	品質基準強度 Ｆｑ＝Ｎ／ｍｍ２	スランプｃｍ	備　考
捨コンクリート	普通	１８	１８	１５	
土間コンクリート	普通	２１	２１	１５	
基礎・基礎梁	普通	２１	２１	１５	
柱・梁・床・壁	普通				
デッキコンクリート	普通				
ラップルコンクリート	普通				
混和剤					

（２）コンクリートブロック（ＣＢ）
□Ａ種　□Ｂ種　□Ｃ種　厚□１００、　□１２０、　□１５０、　□１９０、

（３）鉄　筋

	種　類	径	使用箇所	継手工法
異形鉄筋	☑ＳＤ２９５Ａ	Ｄ１６以下	全て	☑重ね継手
	□ＳＤ２９５Ｂ			
	☑ＳＤ３４５	Ｄ１９以上	全て	☑ガス圧接溶接
	□ＳＤ３９０			
高強度せん断補強筋	□ウルボン			□特殊継手
溶接金網	□			（　　）

（４）鉄　骨

種　類	使用箇所	現場溶接	備　考
☑SS400　□SM400　□SN400A,B,C	梁・切り板	□有　☑無	
□BCR295　□BCP235　□		□有　□無	
☑STKR400　□STKR490　□STKN400	柱	□有　☑無	
□SM490A、B、C　□SN490B、C　□		□有　□無	
☑SSC400　□STKR400　□SS490	胴縁・その他	□有　☑無	

※使用箇所の詳細については別途図示とする。特記なき場合は施工図作成後、監理者の承認を受ける事。

（５）ボルト
☑高力ボルト
□普通、Ｆ１０Ｔ　☑特殊：Ｓ１０Ｔ　認定品（□Ｍ１２、☑Ｍ１６、□Ｍ２０、□Ｍ２２、□Ｍ２４）
☑中ボルト　□普通：Ｆ８Ｔ（亜鉛メッキ部分）　高力ボルトすべり係数試験　□要　□否
高力ボルト導入張力確認試験　□要　□否
☑アンカーボルト
☑ＳＳ４００　使用箇所　φ＝Ｍ１６　Ｌ＝４００ｍｍ　ナット（□シングル、☑ダブル）
□ＳＳ４９０　使用箇所　φ＝　Ｌ＝　ｍｍ　ナット（□シングル、□ダブル）
□ＳＮＲ４００Ｂ　使用箇所　φ＝　Ｌ＝　ｍｍ　ナット（□シングル、□ダブル）
□ＳＮＲ４９０Ｂ　使用箇所　φ＝　Ｌ＝　ｍｍ　ナット（□シングル、□ダブル）
□既製柱脚　使用箇所　φ＝　Ｌ＝　ｍｍ　ナット（□シングル、□ダブル）
□頭付スタッドボルト
φ＝　Ｌ＝　ｍｍ　使用箇所（□柱、□大梁、□小梁）

（６）屋根、床、壁
□ＡＬＣ版　厚
□折　版　型式　Ｈ＝　厚
□デッキプレート　型式　厚
□キーストンプレート　型式　厚
□特殊デッキプレート

3．　地　盤

（１）地盤調査資料
☑有（☑敷地内　□近隣）□ボーリング調査　□平板載荷試験　□水平地盤反力係数の測定
☑スウェーデン式サウンディング　□ラムサウンディング
□無（調査予定　□有　□無）　□

（２）地盤調査計画
□ボーリング調査　□静的貫入試験　□標準貫入試験　□水平地盤反力係数の測定
☑ラムサウンディング
□土質試験　□物理探査　□平板載荷試験　□試験堀（支持層の確認）

（３）地盤調査及び試験杭の結果により、杭長、杭種、直接基礎の深さ、形状を変更する場合もある（図面に長期許容支持力度の記載が有る場合には記載の支持力を確保すること）

（４）ボーリング標準貫入値、土質構成

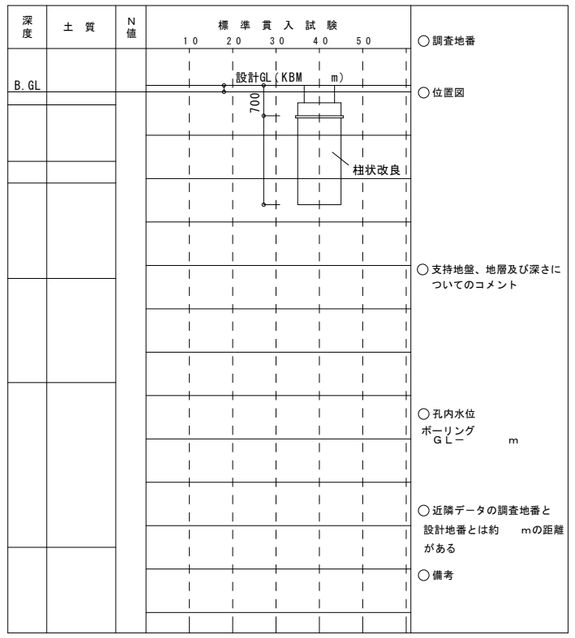

4．　地業工事

（１）直接基礎　□ベタ基礎　☑布基礎　☑独立基礎　試験堀　□有　□無
深さＧＬ－　m、　支持層－　風化岩又は礫層
長期許容支持力度（基礎底版下）　１００ｋＮ／ｍ２　載荷試験　□有　□無
□ラップルコンクリート　□浅層地盤改良　☑深層地盤改良

（２）杭基礎　支持層－

杭　種	材　料	施　工　法	備　考
□ＲＣ　□ＰＣ	ＰＣ（□Ａ種　□Ｂ種　□Ｃ種）	□打ち込み	
□ＰＨＣ　□Ｈ鋼	ＰＨＣ（□Ａ種　□Ｂ種　□Ｃ種）	□埋込み（セメントミルク工法）	
□鋼管　□摩擦杭	鋼材　□ＳＳ４００　□ＳＴＫ４００	□ＮＥＷニーディング工法（大臣認定）	又は同工法相当
□先端羽根付き鋼管杭	□ＳＴＫ４９０	□アーステンダーパイル工法（大臣認定）	
□場所打ち コンクリート杭	コンクリートＦｃ　Ｎ／㎟ スランプ セメント量　ｋｇ／ｍ３ 鉄　筋　主筋　ＳＤ３４５ Ｈ００Ｐ　ＳＤ２９５	□オールケーシング　□拡底杭 □リバースサーキュレーション □アースドリル　□ミニアース □ＢＨ　□深礎　□手堀　□機械堀	

杭仕様　□施工計画書承認　□杭施工結果報告書
試験杭　（□有・□無）　（□打ち込み・□載荷）　本

杭径（ｍｍ）	設計支持力（ｋＮ）	杭の先端の深さ（ｍ）	本数	特記事項

5．　鉄筋コンクリート工事

（１）　コンクリート
☑ コンクリートはＪＩＳ認定工場の製品とし施工に関してはＪＡＳＳ５（最新版）による。
☑ 耐久設計基準強度 Fd　☑短期(Fc=18)　□標準(Fc=24)　□長期(Fc=30)　□超長期(Fc=36)
☑ セメントは、ＪＩＳ　Ｒ５２１０の普通ポルトランドセメントを標準とする。
☑ 調合計画は、工事開始前に工事監理者の承認を得ること。
☑ 寒中、暑中、その他特殊コンクリートの適用を受ける期間に当たる場合は、調合、打ち込み、養生、管理方法など必要事項について、工事監理者の承認を得ること。
☑ フレッシュコンクリートの塩化物測定は、原則として工事現場で（財）国土開発技術研究センターの技術評価をうけた測定器を用いて行い、試験結果の記録及び測定器の表示部を一回の測定ごとに撮影した写真　（カラー）　を保管し承認を得る。測定検査の回数は、通常の場合、１日１回以上とし、１回の検査における測定試験は、同一試料から取り分けて３回行い、その平均値を試験値とする。
☑ 構造体コンクリートについて、現場の圧縮強度試験供試体（ＪＡＳＳ５Ｔ－６０３）は、現場水中養生、または現場封かん養生とし、採取は打ち込み工区ごと、打ち込み日ごととする。
また、打ち込み量が１５０ｍ³を越える場合は１５０ｍ³ ごとまたは、その端数ごとに一回を標準とする。一回に採取する供試体は、適当な間隔をおいた３台の運搬車からその必要本数を採取する。なお、供試体の数量は、特別指示なき場合は、１回当り６本以上とし、そのうち４週用に３本を用いる。
☑ ポンプ打ちコンクリートは、打ち込む位置にできるだけ近づけて垂直に打ちコンクリートの自由落下高さは、コンクリートが分離しない範囲とする。ポンプ圧送に際しては、コンクリート圧送技士または同等以上の技能を有する者が従事すること。なお、打ち込み継続中における打継ぎ時間間隔の限度は、外気温が２５℃未満の場合は１５０分、２５℃以上の場合は１２０分以内とする。

（２）鉄　筋
☑ 鉄筋はＪＩＳ　Ｇ３１１２の規格品を標準とする。施工はＪＡＳＳ５（最新版）による。
□ 高強度せん断補強筋は、ＪＩＳ　Ｇ　３１３７に規定されＤ種１号適合品とする。
☑ 鉄筋の加工寸法、形状、かぶり厚さ、鉄筋の継手位置、継手の重ね長さ、定着長さは「鉄筋コンクリート構造配筋標準図（１）（２）」または「壁式鉄筋コンクリート構造配筋標準図（１）（２）」による。
☑ Ｄ１９未満は、すべて重ね継手とする。継手（Ｄ１９以上）をガス圧接とする場合は、日本圧接協会「鉄筋のガス圧接工事標準仕様書」による。
☑ ガス圧接部の抜き取り調査は、同一作業班が同一日に施工した圧接箇所ごと（２００箇所を超えるときは、２００箇所ごと）に１回行い、１回の試験は５本以上とする。
外観調査　☑有　□無、引張試験　□有　□無、超音波試験　☑有　□無
☑ 柱の帯筋（ＨＯＯＰ）の加工方法は、☑Ｈ型（タガ型）　□Ｗ型（溶接型）　□Ｓ型（スパイラル型）とする。
□ コンクリート及び鉄筋の試験は ~~「建築物の工事における試験及び検査に関する東京都取扱要綱」第４条の試験機関~~ 公的機関 で行うこと。
試験機関名
代行業者名
代行業者名とは、試験、調査に伴う業務を代行する者をいう。

（３）型　枠
☑ 材料　合板厚１２ｍｍを標準とする。　☑施工はＪＡＳＳ５（最新版）による。
☑ 型枠存置期間

種類 / 部位		せき板				支柱		
		基礎、はり側、柱、壁		スラブ下、はり下		スラブ下		はり下
セメントの種類 / 平均気温		早強ポルトランドセメント	普通ポルトランドセメント 高炉セメントＡ種 シリカセメントＡ種	早強ポルトランドセメント	普通ポルトランドセメント 高炉セメントＡ種 シリカセメントＡ種	早強ポルトランドセメント	普通ポルトランドセメント 高炉セメントＡ種 シリカセメントＡ種	早強ポルトランドセメント 普通ポルトランドセメント 高炉セメントＡ種 シリカセメントＡ種
存置期間の目安								
コンクリート強度	１５℃以上	2	3	4	6	8	１７	２８
	５℃～１５℃	3	5	6	１０	１２	２５	２８
	５℃未満	5	8	１０	１６	１５	２８	２８
コンクリートの圧縮強度		５．０Ｎ／ｍｍ²		設計基準強度の　５０％		設計基準強度の		
						８５％		１００％

注）　１　片持ばり、庇、スパン９．０ｍ以上のはり下は、工事監理者の指示による。
注）　２　大ばりの支柱の盛りかえは行わない。また、その他のはりの場合も原則として行わない。
注）　３　支柱の盛りかえは、必ず直上階のコンクリート打ち後とする。
注）　４　盛りかえ後の支柱頂部には、厚い受板、角材または、これに代わるものを置く。
注）　５　支柱の盛りかえは、小ばりが終わってからスラブを行う。
一時に全部の支柱を取り払って、盛りかえをしてはならない。
注）　６　上表以外のセメントを使用する場合は工事監理者の指示による。

6．　鉄骨工事

（１）鉄骨工事は指示のない限り下記による
☑ 日本建築学会「ＪＡＳＳ６」　「鉄骨精度検査基準」　「鉄骨工事技術指針」
□ 鋼材倶楽部「建築鉄骨工事施工指針」
□ 鉄骨造建築物等の品質適正化に関する指導要領を適用する
☑ アンカーボルトのボルト穴は、ボルト呼び径＋５ｍｍ以下とし、二重ナット及び座金を用いる事。
□ 座金を溶接する。溶接する座金は特記なき限りｔ＝１２以上とする。但し、監理者が認めた場合はこの限りでない。（既製柱脚は既製柱脚の仕様に準ずる）
☑ 特記無き限り主要な柱等のアンカーボルトのネジ部の断面積は軸部の断面積以上とする事。ただし、製品証明書等により素材の降伏比が０．７以下（転造ネジの場合は０．７５以下）が確認でき、監督員が伸び能力のあるアンカーボルトと認めた場合はこの限りではない。又、評価を受けている柱脚を用いる場合もこの限りでない。（素材の降伏比とは軸部の降伏強度／ネジ部の破断強度）
参考：社団法人　日本鋼構造協会規格　ＪＳＳ　Ⅱ　１４－２０００、ＪＳＳ　Ⅱ　１３－２０００
□ アンカーボルトに用いる転造ネジ等の呼名は特記無き限り軸部の直径とする。
例　Ｍ２０－軸部直径２０ｍｍを確保する事
☑ 部材接合面に１ｍｍを超えるはだすきが生じた場合接合面にフィラープレートを挿入すること。
☑ 板厚方向の応力を受ける材（ダイヤフラムプレート等）は接続する部材の強度以上を有する材料を原則とし、ＳＮ材Ｂ種とする。（ｔ＞４０ｍｍはＴＭＣＰ鋼）但し、材料が適当であると監理者が認めた場合にはこの限りでない。又、ＳＴＫＲ４００、ＳＴＫＲ４９０はそれぞれ４９０Ｎ／ｍｍ²級、５４０Ｎ／ｍｍ²級とする。
☑ ダイヤフラムプレートは接続するフランジのツーサイズアップ以上を原則とする。但し、監理者が認めた場合はこの限りでない。
□ ウェブＰＬは自動溶接とする
☑ 突き合わせ溶接は原則として両端にエンドタブをとりつけて溶接する。ただし、返し溶接又はまわし溶接によって溶接端部の欠陥を防止しうると係員が認めた場合にはこの限りでは無い。
☑ すみ肉溶接の端部はまわし溶接を行う。
☑ アーク手溶接及びガスシールド半自動溶接のエンドタブは鋼製で継手と同じ形状とし長さ３５ｍｍ以上かつ板厚の２倍以上とする。また、鋼製エンドタブのかわりに固形フラックスタブを使用する場合は監理者の承諾を得ること。
□ サブマージアーク溶接のエンドタブは継手と同じ形状で幅７５ｍｍかつ板厚の３倍以上長さ１５０程度とする。
☑ エンドタブは溶接終了後５～１０ｍｍ残して切断、除去する。

（２）工事監理者の承認を必要とするもの
☑製作工場　☑製作要領書　☑工作図　☑施工計画書
☑認定または登録工場（　Ｒ　グレード　都登録　ランク）以上
☑材料規格証明書または試験成績書
☑鋼材　☑高力ボルト　☑特殊ボルト　□頭付スタッド
☑社内検査表　□　□

（３）工事監理者が行う検査項目
（□　印以外の項目の検査結果については、工事監理者に報告すること）
☑ 現寸検査　☑ 組立・開先検査　☑ 製品検査
☑ 建方検査　□　□

（４）接合部の溶接は下記によること
□ 東京都アーク溶接工事管理規準（建築構造設計指針第１２章）
□ 鉄骨造等の建築物の工事に関する東京都取扱要綱（建築構造設計指針第１２章）
☑ 日本建築学会　「溶接工作規準、同解説１、２、３、４、５、６、７、８、９」
☑ 日本建築学会　「鉄骨工事技術指針・工事現場施工編」

（５）接合部の検査
☑ 接合部の検査（検査結果は後日工事監理者に報告すること）

検査箇所	検査方法	検査率又は検査数 社内	第三者	工事監理者	備　考
☑突合せ溶接部	超音波探傷試験	%箇	30 %箇	30 %箇	
□	外観（目視）検査	１００ %	%	１００ %	
□	マクロ試験・その他	個	個	個	
第三者検査機関名					
第三者検査機関とは、建築主、工事監理者又は工事施工者が、受入れ検査を代行させるために自ら契約した検査会社をいう。					

注１）　現場溶接部については原則として第三者による全数検査を行う事。
注２）　現場溶接は、超音波探傷試験を１００％行う事。

☑ 高力ボルトは「ＪＩＳ　Ｂ１１８６の高力ボルト」を標準とする。摩擦面の処理は黒皮などを座金外径２倍以上の範囲でショットブラスト、グラインダー掛け等を用いて除去した後、屋外に自然放置して発生した赤さび状態であること。
ただし、ショットブラスト、グリットブラストによる処理で表面あらさが５０ｓ以上である場合は、赤さびは発生しないままでよい。（メッキ部分は現地打ち合わせによる）
☑ 高力ボルトの締付けに使用する機器はよく整備されたものを使用し、締付けの順序は部材が十分密着するよう注意して行う。また、締付けは一次、二次締めとする。
締付け後の検査は、各締付け工法別に適切な締付けが行われているか検査する。

（６）防錆塗装
☑ 防錆塗装の範囲は、高力ボルト接合の摩擦面及びコンクリートで被覆される以外の部分とし、工場２回塗りとする。錆止めペイントは意匠図による。
☑ 現場における高力ボルト接合部及び接合部の素地調整は入念に行い、塗装は工場塗装と同じ錆止めペイントを使用し２回塗りとする。
☑ 鉄骨見出し部分は現地打ち合わせによる。

（７）　耐火被覆の材料
☑ 意匠図による。

7．　設備関係

☑ 特記以外の梁貫通孔は原則として設けない、設ける場合は設計者もしくは監理者の承認を得る事。
☑ 設備機器の架台及び基礎については工事監理者の承認を得る事。
☑ 床スラブ内に設備配管等を埋込む場合はスラブ厚さの１／３以下とし管の間隔を管径の３倍以上かつ５ｃｍ以上を原則とする。又、スラブ内配管は梁から５００ｍｍ以内の範囲では、梁に平行に配管しない。
☑ アウトレット（スイッチボックス等）は原則として、柱・梁には埋め込みは設けない事（但し、増打ち部分は可とする）。やむえず、埋め込みとする場合は監理者の指示により補強を行う。

8．　その他

☑諸官庁への届出書類は遅滞なく提出すること。
☑各試験の供試体は公的試験機関にて試験を行い工事監理者に報告すること。
☑必要に応じて記録写真を撮り保管する事。
☑記載なき事項については建築工事共通仕様書（最新版）による。

一級建築士事務所高知県知事登録第４６４号　上　澤　設　計　事　務　所
〒786-0053　高知県高岡郡四万十町弘見400-3
TEL（0880)24-1011　FAX（0880)24-1013

工事名	山中畜産　（各舎共通）	番号	S-01	一級建築士大臣登録第158303号 代表者　上　澤　聡	印
図面名	構造標準仕様書	縮尺	－		

鉄筋コンクリート構造配筋標準図（１）　（鉄骨構造用）

１．一般事項

（１）適用範囲

この標準図は鉄骨造の鉄筋コンクリート構造部分に適用する

構造図面に記載された事項は本標準図に優先して適用する

（２）記号

ｄ：異径鉄筋の呼び径又は丸鋼の直径　　Ｄ：部材の成

φ：直径又は丸鋼　　Ｒ：直径

ａ：設計かぶり厚さ　　ｒ：半径

Ｌ0: 部材間の内法距離　　@：間隔

ＳＴ：あばら筋　　℄：中心線

ＨＯＯＰ：帯筋

２．鉄筋の加工

（１）鉄筋末端部の折り曲げ形状

鉄筋の折り曲げ角度	図	鉄筋の種類	鉄筋内法寸法（Ｒ）	鉄筋の余長	使用箇所
１８０°		ＳＲ２３５	３ｄ以上	４ｄ以上	柱・梁１３mm以上の主筋
		ＳＤ２９５Ａ ＳＤ２９５Ｂ ＳＤ３４５	４ｄ以上		
		ＳＤ３９０	５ｄ以上		
１３５°		ＳＲ２３５	３ｄ以上	6d以上	帯筋・あばら筋
		ＳＤ２９５Ａ ＳＤ２９５Ｂ ＳＤ３４５	４ｄ以上		
		ＳＤ３９０	５ｄ以上		
９０°		ＳＲ２３５	３ｄ以上	8d以上 ４ｄ以上※	あばら筋のキャップタイ ※片持ちスラブ上端筋の先端
		ＳＤ２９５Ａ ＳＤ２９５Ｂ ＳＤ３４５	４ｄ以上		
		ＳＤ３９０	５ｄ以上		

（２）鉄筋中間部の折り曲げ形状

鉄筋の折り曲げ角度	図	鉄筋の種類	鉄筋径による区分	鉄筋内法寸法（Ｒ）	使用箇所
９０°以下		ＳＲ２３５ ＳＤ２９５Ａ ＳＤ２９５Ｂ ＳＤ３４５ ＳＤ３９０	Ｄ１６以下	３ｄ以上	帯筋　あばら筋 スパイラル筋
			Ｄ１９以上	４ｄ以上	
			１６φ・Ｄ１６以下	４ｄ以上	上記以外の鉄筋
			１９φ・Ｄ１９以上 ２８φ・Ｄ２５以下	６ｄ以上	
			３２φ・Ｄ２９以上 Ｄ３８以下	８ｄ以上	

注）・鉄筋の折り曲げは冷間加工とする

（３）鉄筋の定着及び重ね継手の長さ

鉄筋の種　類	コンクリートの設計規準強度（N／mm2）	重ね継ぎ手（Ｌ１）	一般の定着（Ｌ２）	下端筋定着（Ｌ３） 小　梁	下端筋定着（Ｌ３） 床スラブ屋根スラブ
SR235	２１以上	３５ｄフック付	３５ｄフック付	２５ｄフック付	１５cmフック付
	１８	４５ｄフック付	４５ｄフック付		
SD295A SD295B SD345	２７～３６	３５ｄまたは２５ｄフック付	３０ｄまたは２０ｄフック付	２５ｄまたは１５ｄフック付	１０ｄかつ１５cm以上
	２１，２４	４０ｄまたは３０ｄフック付	３５ｄまたは２５ｄフック付		
	１８以下	４５ｄまたは３５ｄフック付	４０ｄまたは３０ｄフック付		
SD390	２７～３６	４０ｄまたは３０ｄフック付	３５ｄまたは２５ｄフック付		
	２１，２４	４５ｄまたは３５ｄフック付	４０ｄまたは３０ｄフック付		

注）・主筋及び耐力壁の重ね継ぎ手の長さは特記による。特記がなければ４０ｄと上表の重ね継ぎ手の長さのうち大きい値とする

・許容応力度設計、許容応力度等設計、その他構造計算を要しない建築物の場合は、梁主筋の柱への定着は４０ｄとする

・末端のフックは定着及び重ね継ぎ手長さには含まない

・径の異なる鉄筋の重ね継手の長さは細い方の鉄筋のｄによる

・梁の定着は表中の定着長さにかかわらず柱・梁の中心を超えてから折り曲げる．なお、柱面より８ｄ以上水平に延ばしてから折曲げること

・特記ない限りＤ２９以上の異形鉄筋には原則として重ね継ぎ手を設けてはならない

（４）隣合う鉄筋の継手位置及び間隔

フックのある場合	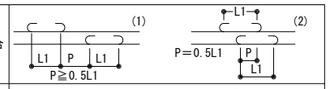
フックのない場合	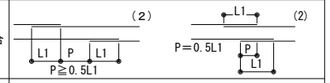
圧接の場合	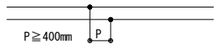

注）・継手位置は応力の小さい位置に設ける

・原則として（１）による。止むを得ない場合にのみ（２）とする

（ａ）重ね継手の間隔

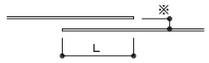

※は　０．２Ｌ　かつ　１５０mm以下

（ｂ）溶接金網の継手

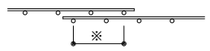

※は　横筋間隔 +５０mm　かつ　１５０mm以上

（ｃ）ガス圧接継手（「平１２建告第１４６３号」に準ずる）

鉄筋径の差が７ｍｍを超える場合は、圧接としてはならない

（５）溶接継手

（ａ）片側溶接

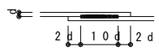

（ｂ）両側溶接

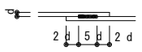

（６）鉄筋にフックの必要な箇所

１）丸鋼の末端部分及び継手のすべて

２）異形鉄筋の定着及び継手で下記に該当する鉄筋については必ずフックを付ける

ａ）柱・梁の出隅部（基礎梁を除く）の重ね継手となる鉄筋

ｂ）帯筋・あばら筋の末端部　　ｃ）煙突の鉄筋

ｄ）柱出隅部の主筋の末端部

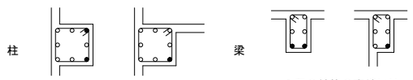

● 印の鉄筋の末端にはフックが必要

（７）鉄筋の間隔とあき

鉄筋の種類		間　隔	あ　き
異形鉄筋	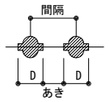	・呼び径の１．５倍＋最外径 ・粗骨材最大寸法の１．２５倍＋最外径 ・２５mm＋最外径 これらの最大寸法	・呼び径の１．５倍 ・粗骨材最大寸法の１．２５倍 ・２５mm これらの最大寸法
丸　鋼	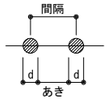	・鉄筋径の２．５倍 ・粗骨材最大寸法の１．２５倍＋鉄筋径 ・２５mm＋鉄筋径 これらの最大寸法	・鉄筋径の１．５倍 ・粗骨材最大寸法の１．２５倍 ・２５mm これらの最大寸法

最小鉄筋間隔

呼び名＼骨材径	２５	２０
Ｄ１０	４２*	３６*
Ｄ１３	４５*	３９*
Ｄ１６	４９*	４２
Ｄ１９	５２*	５０
Ｄ２２	５８	５８
Ｄ２５	６６	６６
Ｄ２９	７７	７７
Ｄ３２	８４	８４
Ｄ３５	９３	９３

＊印は粗骨材最大寸法によって決まる値

注）・鉄筋径が異なる場合は大きいほうによる

・主筋と軸方向鉄骨のあきは２５mm以上とする

３．鉄筋の設計かぶり厚さ

（１）バーサポート・スペーサー

種類は鋼製及びコンクリート製を使用する。

部　位	ス　ラ　ブ	梁	柱
数量または配置	間隔は上端筋 ､下端筋それぞれ 0.9m 以内	間隔は 1.5m 程度 端部は 1.5m 以内	上段は第一段の帯筋の位置、中段は柱の中間 柱幅 1.0m まで２個 1.0m 以上３個
備　考		側ぱり以外のはりは上または下にも設置、側ぱり側面にも設置	
部　位	基　礎	基　礎　梁	壁・地下外壁
数量または配置	間隔は 1.0m 程度	間隔は 1.5m 程度 端部は 1.5m 以内	上段は第一段目の壁筋中段は上段より1.5m下 横間隔は 1.5m 程度 端部は 1.5m 以内
備　考		上または下と側面に設置	

注）梁・柱・基礎梁・壁及び地下外壁のスペーサは側面に限りプラスチック製でもよい。

（２）設計かぶり厚さ（mm）

構造部位				コンクリートの種類 普通コンクリート	軽量コンクリート
土に接しない部分	床スラブ 屋根スラブ 非耐力壁	屋内		３０	３０
		屋外	仕上げあり	３０	３０
			仕上げなし	４０	４０
	柱・梁 耐力壁	屋内		４０	４０
		屋外	仕上げあり	４０	４０
			仕上げなし	５０	５０
	擁　壁			５０	－
土に接する部分	柱・梁・床スラブ・耐力壁			５０	－
	基礎・擁壁			７０	－
煙突など高熱を受ける部分				６０	－
場所打ちコンクリート杭				１００	－

注）・主筋にＤ３８以上の太径鉄筋を使用する場合は主筋に対するかぶり厚さを１．５ｄ以上とする

・仕上げありとはプラスター・モルタル・タイル等中性化抑制・耐火性向上に有効なものをいう

・設計かぶり厚さ（ａ）は構造躯体表面より最外側鉄筋面までの寸法とする

・メッシュ型枠を使用する場合は、かぶり厚さ＝設計かぶり厚さ＋１０mmとする．

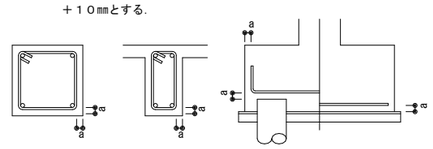

４．床スラブ

合成スラブについては、「合成スラブ設計・施工標準仕様書」による

（１）床スラブ筋の継手位置

		標準継手位置
上端筋	短辺方向	Ｂ，Ｄ
	長辺方向	Ａ，Ｂ
下端筋	両方向共	Ａ，Ｃ，Ｄ

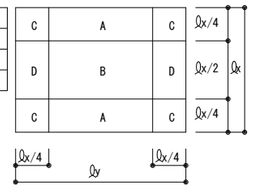

（２）床スラブ筋の定着

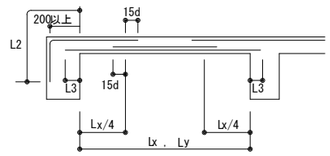

（３）床スラブ筋の配筋

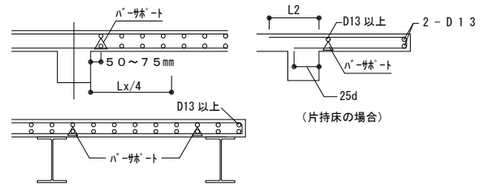

（片持床の場合）

（４）開口部の補強（開口径５００程度以下の場合）

鉄骨柱まわりの補強も同様とし、斜め補強筋のみ配置する

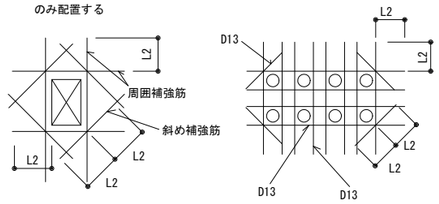

床板厚さ　D	周囲	斜め
Ｄ≦１５０	各2-D13	各1-D13
１５０＜Ｄ≦２００	各2-D13	各2-D13
２００＜Ｄ≦３００	各2-D19	各2-D16

注）設備の小開口が連続してあく場合縦・横・斜め補強筋とは別に開口部によって切断される鉄筋と同じ鉄筋を開口をさけて補強する

（５）屋根スラブ

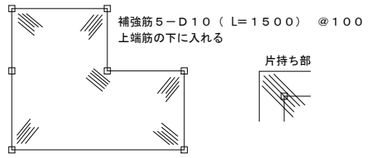

（６）床板段差

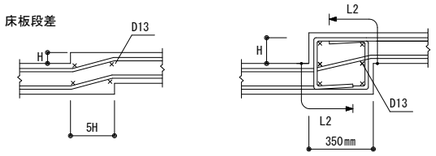

（ａ）段差が７０mm以下の場合　　（ｂ）段差が７０mmを超え、１５０mm以下の場合

（７）土間コンクリート

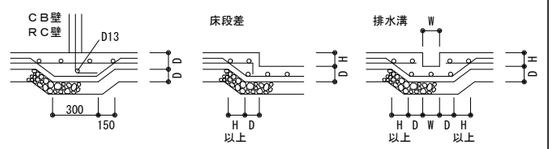

（８）耐圧スラブ

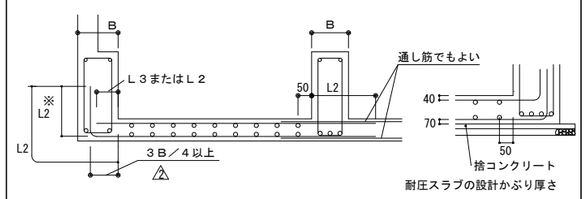

耐圧スラブの設計かぶり厚さ

注）※Ｌ２は浮上がりを生ずるときの長さ。

一級建築士事務所高知県知事登録第４６４号　上澤設計事務所　〒786-0053　高知県高岡郡四万十町弘見400-3　TEL（0880）24-1011　FAX（0880）24-1013

工事名	山中畜産　（各舎共通）	番号	S-02	一級建築士大臣登録第158303号 代表者　上澤　聡	㊞
図面名	鉄筋コンクリート構造配筋標準図（１）	縮尺	－		

鉄筋コンクリート構造配筋標準図（２）　（鉄骨構造用）

５．鉄骨造の柱脚配筋

（１）根巻きタイプ

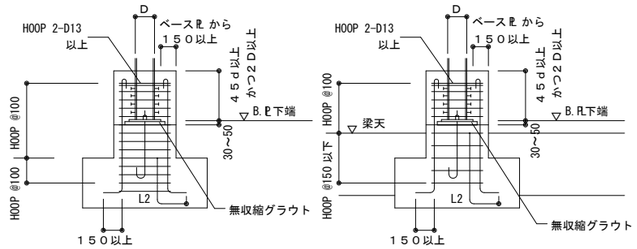

梁のない場合，梁が一方向の場合　　両方向梁のある場合

（２）アンカー固定タイプ

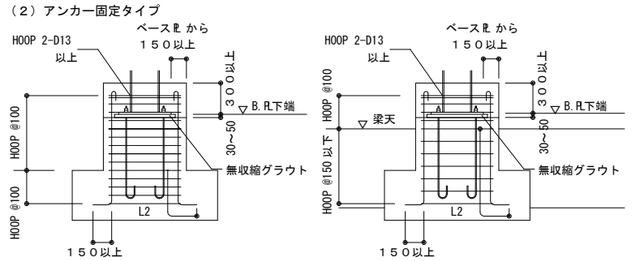

梁のない場合，梁が一方向の場合　　両方向梁のある場合

（３）鉄骨造の柱脚ピンの配筋

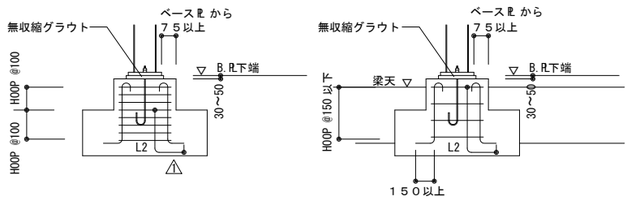

梁のない場合，梁が一方向の場合　　両方向梁のある場合

（４）帯　筋

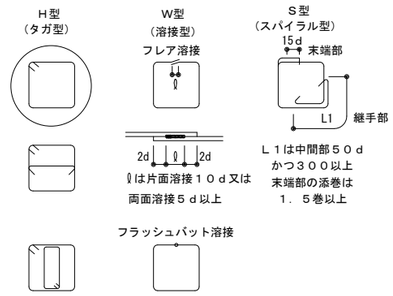

注）・第１帯筋は梁面に入れる
・フック及び継手の位置は交互とする
・原則としてＨ型を採用すること
（他を使用する場合は工事監理者と打合せのこと）

６．基礎梁

（１）基礎梁主筋の定着及び継手
（注）　設計者は該当する□内にレ印を記入のこと．

※ La=15d（SD295）
La=20d（SD345）

☑ 独立基礎・杭基礎の場合

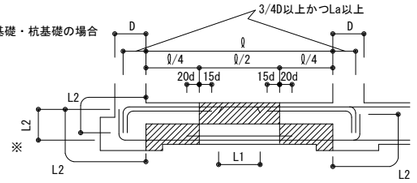

□ 布基礎・べた基礎の場合

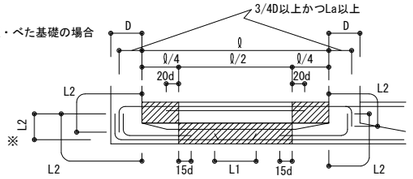

注）継手中心位置は上図の斜線範囲内を標準とする
※Ｌ２の起点は設計者の判断によって決める。
指示なき限りＬ２は、コンクリート柱面からとってよい。

（２）あばら筋

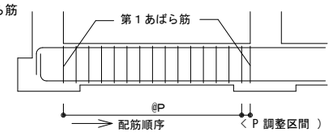

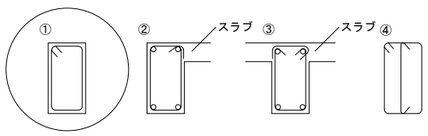

注）・第１あばら筋は柱面に入れる
・フック及び継手の位置は交互とする
・あばら筋の溶接は帯筋の溶接の項にならう
・原則として①のフックは先曲げとする
・原則として①・④を採用すること
・②・③はスラブと一体打ちの場合のみ可

（３）幅止め筋

腹　筋	Ｄ＜ 600	不　要
	600≦Ｄ＜1，050	２－Ｄ１０（１段）又は２－Ｄ１３
	1，050≦Ｄ＜1，500	４－Ｄ１０（２段）又は４－Ｄ１３
	1，500≦Ｄ＜1，950	６－Ｄ１３（３段）
	1，950≦Ｄ＜2，400	８－Ｄ１３（４段）
幅止め筋	Ｄ１０@１，０００以内で割り付ける	

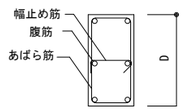

７．基　　礎

（１）直接基礎

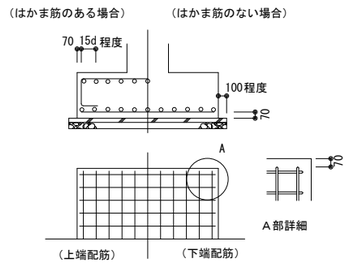

８．梁貫通孔補強

（１）設置可能範囲
梁端部（スパンＬ／１０以内２Ｄ以内）は避ける．

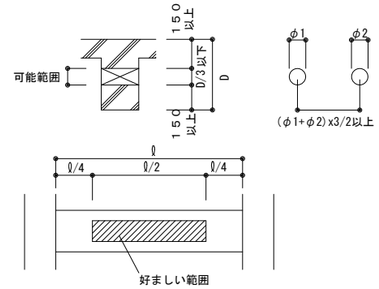

（２）鉄筋形標準配筋

80＜φ≦100	折筋　２－（２－Ｄ１３） 縦筋　ＳＴ　２－Ｄ１３	L2
100＜φ≦150	折筋　２－（２－Ｄ１３） 縦筋　ＳＴ　２－Ｄ１３ 横筋　２－（２－Ｄ１３）	L2 L2
150＜φ≦250	斜筋　４－（２－Ｄ１３） 縦筋　ＳＴ　２－Ｄ１３ 横筋　２－（２－Ｄ１３） 縦筋上下 ＳＴ　３－Ｄ１３　@１００	L2

φ＜７０　かつ梁成の １／１０ 未満の場合補強筋不要
注）・補強要領は設計者及び工事監理者と打ち合わせのこと
・φ＞２５０ の場合　設計図による

（３）既製品

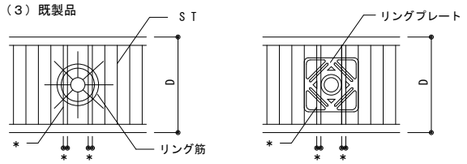

＊孔際補強筋はメーカーの仕様書に従うこと
注）・使用する場合は設計者及び工事監理者と打ち合わせのこと

（４）採用（□にレ印を記入）
☑リング型（既製品）　□プレート型（既製品）　□鉄筋標準配筋　□

９．柱・梁増打コンクリート補強

（１）柱・梁

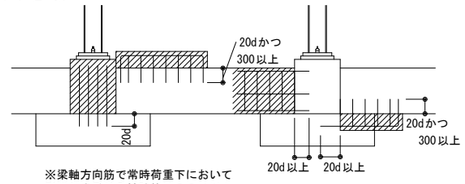

※梁軸方向筋で常時荷重下において
引張りを受ける補強筋は３０ｄ以上
定着させる

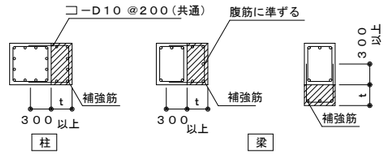

・▨ は打増し部分を示す
・補強筋（定着は ２０ｄ以上）
ｔ≦７０ 補強なし　　７０＜ｔ≦１００ Ｄ１３ @３００
１００＜ｔ≦２００ Ｄ１６ @３００　　２００＜ｔ≦３００ Ｄ１６ @２００
ｔ＞３００ 設計図による

（２）柱・梁の主筋の納まり

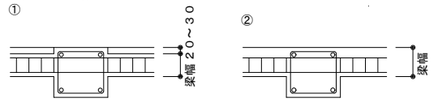

注）・梁面と柱面が同一の場合、梁外面を２０～３０㎜打ち増し
する（①ＴＹＰＥ）か、又は梁幅を変えないでスターラッ
プ幅をせばめる（②ＴＹＰＥ）とする

一級建築士事務所高知県知事登録第４６４号　上澤設計事務所
〒786-0053　高知県高岡郡四万十町弘見400-3
TEL（0880）24-1011　FAX（0880）24-1013

工事名	山中畜産　（各舎共通）	番号	S-03	一級建築士大臣登録第158303号
図面名	鉄筋コンクリート構造配筋標準図（２）	縮尺	－	代表者　上澤　聡　㊞

鉄 骨 構 造 標 準 図

1．一般事項

（1）材料及び検査

（a）構造設計仕様による

（b）適用範囲は、鋼材を用いる工事に適用し、かつ鋼材の厚さが４０　mm 以下のものとする

（c）社内検査結果の検査報告書には、鉄骨の寸法、精度及びその他の結果を添付する

（d）継手又は仕口部は「平１２建告第１４６４号」に準ずる

（2）工作一般

（a）鉄骨製作及び施行に先立って「鉄骨工事施工要領書」を提出し工事監理者の承認を得る

（b）鋼管部材の分岐継手部の相貫切断は、鋼管自動切断機による

（c）高張力鋼のひずみ矯正は、冷間矯正とする

（3）高力ボルト接合

（a）本締めに使用するボルトと、仮締めボルトの併用はしてはならない

（4）溶接接合

（a）溶接技能者

溶接技能者は施工する溶接に適応するＪＩＳ　Ｚ３８０１（手溶接）又はＪＩＳ　Ｚ３８４１（半自動溶接）の溶接技術検定試験に合格し、引き続き半年以上溶接に従事している者とする

（b）溶接機器

（イ）交流アーク溶接機　３００Ａ～５００Ａ

（ロ）アークエアーガウジング機（直流）

（ハ）サブマージアーク溶接機一式

（ニ）炭酸ガスアーク半自動溶接機

（ホ）溶接電流を測定する電流計

（ヘ）溶接棒乾燥器

（c）溶接方法

アーク手溶接　（ＭＣ）

セルフ（ノンガス）シールドアーク半自動溶接（ＮＧＣ）

ガスシールドアーク半自動溶接（ＧＣ）

アークエアーガウジング（ＡＡＧ）

（d）溶接姿勢

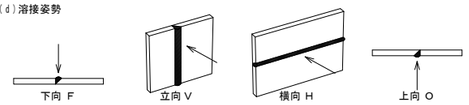

（e）組立て溶接技能者は、原則として本工事に従事する者が行う

（イ）仮付位置

組立て溶接は溶接の始、終端、隅角部など強度上、工作上、問題となり易い箇所は避ける

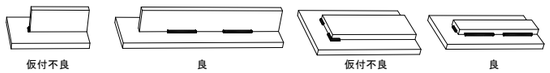

（ロ）突合せ溶接部の仮付溶接は必ず裏はつり側に施工する

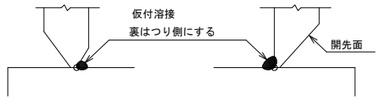

（f）溶接施工

（イ）エンドタブ

Ⅰ）完全溶込み溶接、部分溶込み溶接の両端部に母材と同厚で同開先形状のエンドタブを取り付ける

Ⅱ）エンドタブの材質は、母材と同質とする

Ⅲ）エンドタブの長さは、ＭＣ：３５mm 以上

ＮＣＧ、ＧＣ：４０mm 以上とし特記のない場合は、溶接終了後、母材より１０ mm 程度残し切断して、グラインダー仕上げとする

Ⅳ）プレス鋼板タブ、固形タブ使用については、資料を提出して設計者又は工事監理者の承認を得る

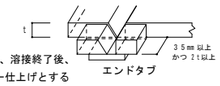

（ロ）裏あて金

材質は母材と同質材料とし厚さは手溶

接で６ mm 、半自動溶接で９ mm 以上とする

（ハ）スカーラップ

半径は３０～３５mmと、１０ｍｍのダブルアールとする

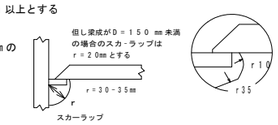

（ニ）ノンスカラップ工法

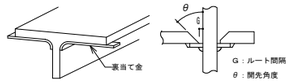

（ホ）裏はつり

規準図の溶接において ＡＡＧと記載のある部分は全て、溶接監理者の確認を励行し、部材に確認マークを付ける

（ヘ）現場溶接の開先面には、溶接に支障のない防錆材を塗布する。又、開先部をいためない様に、養生を行う

（5）塗装

コンクリートに埋め込まれる部分及びコンクリートとの接触面で、コンクリートと一体とする設計仕様になっている部分は、塗装をしない

2．溶接規準図　（注）　f：余盛　　G：ルート間隔　　R：フェース　　S：脚長　　（単位 mm ）

（1）スミ肉溶接

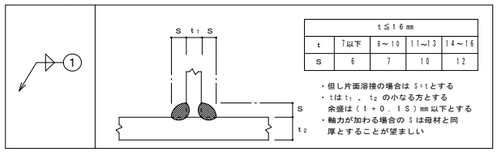

	t≦16mm			
t	7以下	8～10	11～13	14～16
S	6	7	10	12

・但し片面溶接の場合は S=t とする

・ t は t_1 、 t_2 の小なる方とする

余盛は（１＋０．１Ｓ）mm 以下とする

・軸力が加わる場合の Ｓ は母材と同厚とすることが望ましい

（2）部分溶込み溶接　（ 使用箇所に注意 ）

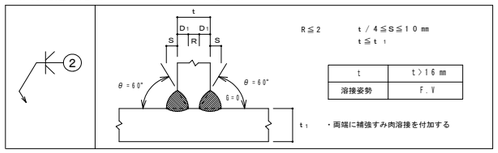

t	t>16 mm
溶接姿勢	F.V

・両端に補強すみ肉溶接を付加する

（3）完全溶込み溶接　（平継手、Ｔ形継手　）

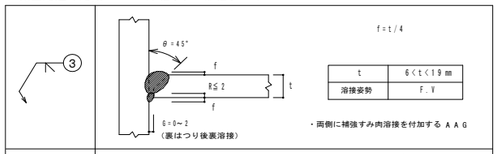

f＝t／4

t	6＜t＜19 mm
溶接姿勢	F.V

・両側に補強すみ肉溶接を付加する ＡＡＧ

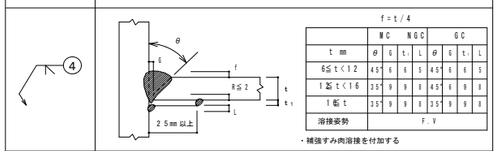

f＝t／4

	MC　NGC				GC			
t mm	θ	G	t1	L	θ	G	t1	L
6≦t＜12	45°	6	6	5	45°	6	6	5
12≦t＜16	35°	9	9	8	45°	6	9	8
16≦t	35°	9	9	8	35°	9	9	8
溶接姿勢	F.V							

・補強すみ肉溶接を付加する

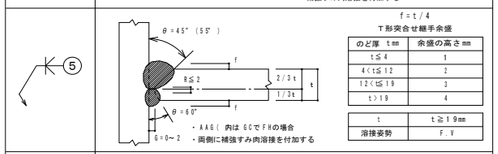

f＝t／4

Ｔ形突合せ継手余盛

のど厚 t mm	余盛の高さ mm
t≦4	1
4＜t≦12	2
12＜t≦19	3
t>19	4

t	t≧19mm
溶接姿勢	F.V

・ＡＡＧ（ 内は ＧＣでＦＨの場合

・両側に補強すみ肉溶接を付加する

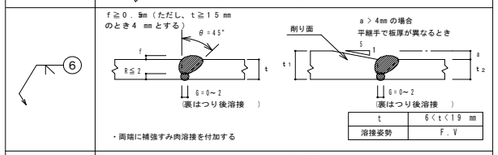

t	6＜t＜19 mm
溶接姿勢	F.V

・両端に補強すみ肉溶接を付加する

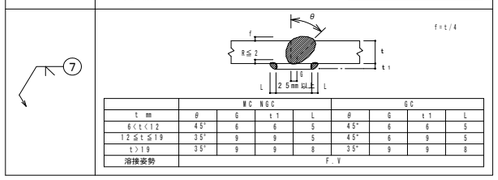

f＝t／4

	MC　NGC				GC			
t mm	θ	G	t1	L	θ	G	t1	L
6＜t＜12	45°	6	6	5	45°	6	6	5
12≦t≦19	35°	9	9	5	45°	6	9	5
t>19	35°	9	9	8	35°	9	9	8
溶接姿勢	F.V							

（4）フレアー溶接

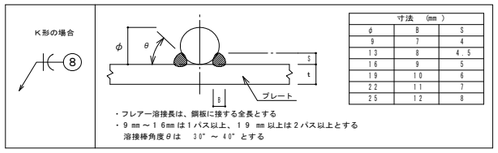

寸法　(mm)		
φ	8	S
9	7	4
13	8	4.5
16	9	5
19	10	6
22	11	7
25	12	8

・フレアー溶接長は、鋼板に接する全長とする

・９ mm ～１６mm は１パス以上、１９ mm 以上は２パス以上とする

溶接棒角度θは　３０°～４０°とする

・ 溶接記号番号を○中に記入のこと

● ＢＯＸ型　（通しダイヤフラムの場合）

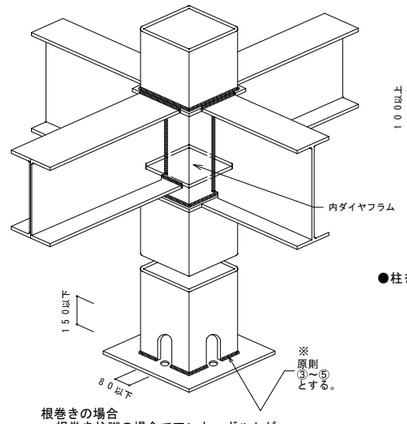

根巻きの場合

根巻き柱脚の場合でアンカーボルトが建て方用等と明示がある場合は①と

する事ができる。但し、監理者の承認を受ける。

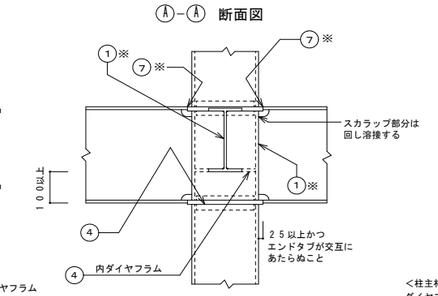

①※ ｔ＞１６ｍｍの場合の溶接は、③～⑤とする。

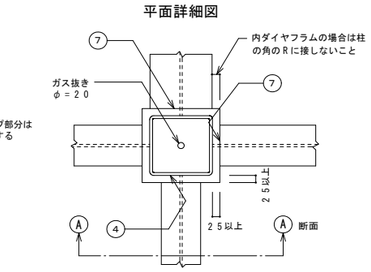

＜柱主材：ＢＣＲ２９５，ＢＣＰ３２５，を使用する場合＞

ダイヤフラムは、ＳＮ４９０Ｂ・Ｃ同等以上の鋼材を使用する事

ダイヤフラム厚は、接合する柱・梁の最大厚の２サイズアップ以上とする事

柱梁接合部（パネル部）は、下側柱同等以上の鋼材を使用する事

●柱を絞る場合

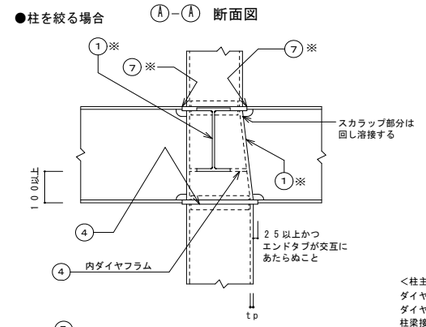

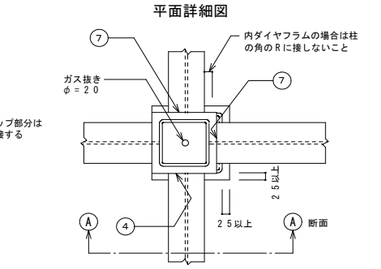

＜柱主材：ＢＣＲ２９５，ＢＣＰ３２５，を使用する場合＞

ダイヤフラムは、ＳＮ４９０Ｂ・Ｃ同等以上の鋼材を使用する事

ダイヤフラム厚は、接合する柱・梁の最大厚の１サイズアップ以上とする事

柱梁接合部（パネル絞り部）は、下側柱同等以上の鋼材を使用し、

下側柱の板厚（ｔｐ）以上の材料で製作する事。（事前に監理者の承認が必要）

原則として溶接工程毎に超音波探傷試験を行い、接合部毎に

試験報告書を提出する事

● Ｈ型

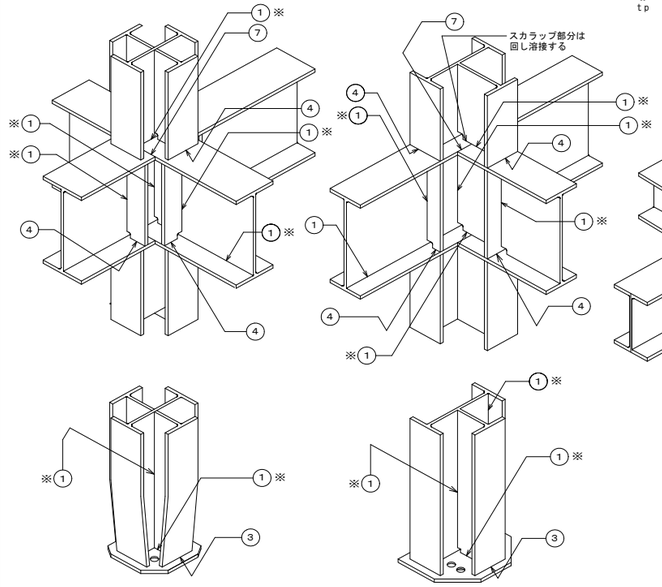

①※ ｔ＞１６ｍｍの場合の溶接は、③～⑤とする。

● Ｂ.Ｈ方式

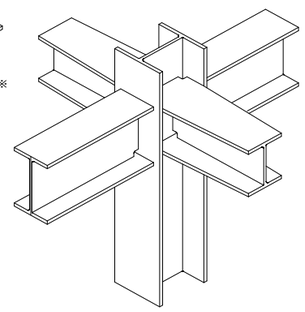

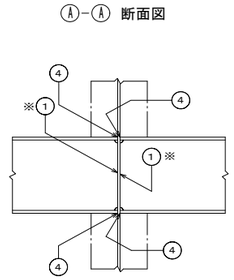

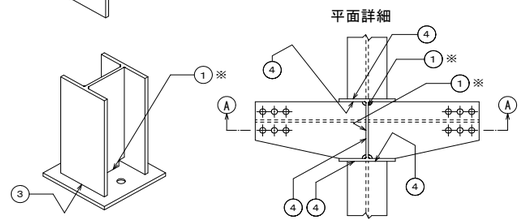

①※ ｔ＞１６ｍｍの場合の溶接は、③～⑤とする。

● 鋼材種別による溶接条件

鋼材の種類	溶接材料	入熱（KJ/cm）	パス温度差（°C）
400Ｎ級鋼	JIS Z 3211,3212,3214	40以下	350以下
	YGW-11,15		
	YGW-18,19		
	YGA-50W,50P		
490Ｎ級鋼	JIS Z 3212,3214	40以下	350以下
	YGW-11,15	30以下	250以下
	YGW-18,19	40以下	350以下
	YGA-50W,50P		

一級建築士事務所高知県知事登録第４６４号　上 澤 設 計 事 務 所　〒786-0053　高知県高岡郡四万十町弘見400-3　TEL（0880）24-1011　FAX（0880）24-1013

工事名	山中畜産　（各舎共通）	番 号	S-04	一級建築士大臣登録第158303号 代表者　上 澤　聡	印
図面名	鉄骨構造標準図	縮 尺	－		

鉄骨構造梁継手標準リスト表

■ 梁鋼種 ： SS400、SN400　■ 用紙サイズ ： A2　■ 参考文献 ： 鉄骨構造基準接合部委員会SCSS-H97
■ ボルト ： HTB-F10T、HTB-S10T　■ 設計 ： 保有耐力継手

採用	標準図	梁サイズ	フランジ							ウェブ				
			ボルト径	本数	配列	ゲージ(g1)	ゲージ(g2)	外添板	内添板	ボルト径	本数	配列	ピッチ(p)	添板
	(1)	H-200×100×5.5×8	M16	2本	2列	56mm	—	PL-290×100×16	—	M16	2本	1列	60mm	PL-170×140×6
○	(1)	H-250×125×6×9	M16	3本	2列	75mm	—	PL-410×125×12	—	M16	2本	2列	90mm	PL-290×170×6
	(1)	H-300×150×6.5×9	M16	2本	2列	90mm	—	PL-290×150×9	PL-290×60×9	M16	3本	1列	60mm	PL-200×170×6
	(1)	H-350×175×7×11	M16	3本	2列	105mm	—	PL-410×175×9	PL-410×70×9	M16	4本	1列	60mm	PL-260×170×6
	(2)	H-148×100×6×9	M16	2本	2列	56mm	—	PL-290×100×16	—	M16	1本	2列	60mm	PL-290×80×6
	(2)	H-194×150×6×9	M16	2本	2列	90mm	—	PL-290×150×9	PL-290×60×9	M16	2本	1列	＊60mm	PL-230×140×6
	(2)	H-244×175×7×11	M16	3本	2列	105mm	—	PL-410×175×9	PL-410×70×9	M16	2本	2列	90mm	PL-290×170×6
	(2)	H-100×100×6×8	M16	2本	2列	56mm	—	PL-290×100×16	—	M16	1本	2列	＊60mm	PL-350×50×9
	(2)	H-125×125×6.5×9	M16	3本	2列	75mm	—	PL-410×125×12	—	M16	1本	2列	＊60mm	PL-350×80×6
	(3)	H-300×150×6.5×9	M20	2本	2列	90mm	—	PL-290×150×9	PL-290×60×9	M20	2本	1列	120mm	PL-200×170×6
	(3)	H-350×175×7×11	M20	2本	2列	105mm	—	PL-290×175×9	PL-290×70×9	M20	3本	1列	90mm	PL-260×170×6
	(3)	H-400×200×8×13	M20	3本	2列	120mm	—	PL-410×200×9	PL-410×80×9	M20	4本	1列	60mm	PL-260×170×9
	(4)	H-450×200×9×14	M20	3本	2列	120mm	—	PL-410×200×12	PL-410×80×12	M20	5本	1列	60mm	PL-320×170×9
	(4)	H-500×200×10×16	M20	3本	2列	120mm	—	PL-410×200×12	PL-410×80×12	M20	5本	1列	60mm	PL-320×170×9
	(5)	H-600×200×11×17	M20	3本	2列	120mm	—	PL-410×200×12	PL-410×80×12	M20	4本	2列	120mm	PL-440×290×9
	(6)	H-194×150×6×9	M20	2本	2列	90mm	—	PL-290×150×9	PL-290×60×9	M20	2本	1列	＊60mm	PL-230×140×6
	(6)	H-244×175×7×11	M20	2本	2列	105mm	—	PL-290×175×9	PL-290×70×9	M20	2本	1列	60mm	PL-170×140×9
	(6)	H-294×200×8×12	M20	3本	2列	120mm	—	PL-410×200×9	PL-410×80×9	M20	3本	1列	60mm	PL-200×170×9
	(6)	H-340×250×9×14	M20	4本	2列	150mm	—	PL-530×250×12	PL-530×100×12	M20	3本	2列	60mm	PL-290×200×9
	(7)	H-390×300×10×16	M20	4本	2列(千鳥)	150mm	40mm	PL-440×300×12	PL-440×110×12	M20	4本	1列	60mm	PL-260×170×9
	(7)	H-440×300×11×18	M20	4本	2列(千鳥)	150mm	40mm	PL-440×300×12	PL-440×110×12	M20	5本	1列	60mm	PL-320×170×9
	(8)	H-488×300×11×18	M20	4本	2列(千鳥)	150mm	40mm	PL-440×300×12	PL-440×110×12	M20	4本	2列	90mm	PL-350×290×12
	(8)	H-588×300×12×20	M20	5本	2列(千鳥)	150mm	40mm	PL-530×300×12	PL-530×110×16	M20	4本	2列	120mm	PL-440×290×9
	(9)	H-700×300×13×24	M20	6本	2列(千鳥)	150mm	40mm	PL-620×300×19	PL-620×110×19	M20	9本	1列	60mm	PL-560×170×9
	(9)	H-800×300×14×26	M20	6本	2列(千鳥)	150mm	40mm	PL-620×300×19	PL-620×110×19	M20	7本	2列	90mm	PL-620×290×12
	(10)	H-890×299×15×23	M20	6本	2列(千鳥)	150mm	40mm	PL-620×300×16	PL-620×110×19	M20	8本	2列	90mm	PL-710×290×12
	(10)	H-900×300×16×28	M20	7本	2列(千鳥)	150mm	40mm	PL-710×300×19	PL-710×110×22	M20	8本	2列	90mm	PL-710×290×12
	(11)	H-912×302×18×34	M20	8本	2列(千鳥)	150mm	40mm	PL-800×300×25	PL-800×110×25	M20	11本	2列	60mm	PL-680×290×16
	(11)	H-918×303×19×37	M20	9本	2列(千鳥)	150mm	40mm	PL-890×300×25	PL-890×110×28	M20	11本	2列	60mm	PL-680×290×16
	(12)	H-400×200×8×13	M22	3本	2列	120mm	—	PL-410×200×9	PL-410×80×9	M22	3本	1列	90mm	PL-260×170×9
	(12)	H-450×200×9×14	M22	3本	2列	120mm	—	PL-410×200×12	PL-410×80×12	M22	4本	1列	60mm	PL-260×170×12
	(13)	H-500×200×10×16	M22	3本	2列	120mm	—	PL-410×200×12	PL-410×80×12	M22	4本	1列	90mm	PL-350×170×9
	(13)	H-600×200×11×17	M22	3本	2列	120mm	—	PL-410×200×12	PL-410×80×12	M22	7本	1列	60mm	PL-440×170×9
	(14)	H-294×200×8×12	M22	3本	2列	120mm	—	PL-410×200×9	PL-410×80×9	M22	2本	1列	120mm	PL-200×170×6
	(14)	H-340×250×9×14	M22	3本	2列	150mm	—	PL-410×250×12	PL-410×100×12	M22	3本	1列	60mm	PL-200×170×9
	(14)	H-390×300×10×16	M22	3本	2列(千鳥)	150mm	40mm	PL-350×300×12	PL-350×110×12	M22	3本	1列	90mm	PL-260×170×9
	(15)	H-440×300×11×18	M22	4本	2列(千鳥)	150mm	40mm	PL-440×300×12	PL-440×110×12	M22	5本	1列	60mm	PL-320×170×9
	(15)	H-488×300×11×18	M22	4本	2列(千鳥)	150mm	40mm	PL-440×300×12	PL-440×110×12	M22	5本	1列	60mm	PL-320×170×12
	(16)	H-588×300×12×20	M22	4本	2列(千鳥)	150mm	40mm	PL-440×300×12	PL-440×110×16	M22	7本	1列	60mm	PL-440×170×9
	(16)	H-700×300×13×24	M22	5本	2列(千鳥)	150mm	40mm	PL-530×300×19	PL-530×110×19	M22	9本	1列	60mm	PL-560×170×9
	(17)	H-800×300×14×26	M22	5本	2列(千鳥)	150mm	40mm	PL-530×300×19	PL-530×110×19	M22	10本	1列	60mm	PL-620×170×12
	(17)	H-890×299×15×23	M22	5本	2列(千鳥)	150mm	40mm	PL-530×300×16	PL-530×110×19	M22	12本	1列	60mm	PL-740×170×12
	(18)	H-900×300×16×28	M22	6本	2列(千鳥)	150mm	40mm	PL-620×300×19	PL-620×110×22	M22	12本	1列	60mm	PL-740×170×12
	(18)	H-912×302×18×34	M22	7本	2列(千鳥)	150mm	40mm	PL-710×300×25	PL-710×110×25	M22	10本	2列	60mm	PL-620×290×16
	(19)	H-918×303×19×37	M22	7本	2列(千鳥)	150mm	40mm	PL-710×300×25	PL-710×110×28	M22	10本	2列	60mm	PL-620×290×16

※ ＊寸法はボルト配列を外側に半ピッチずらすことを表す。

凡例 1

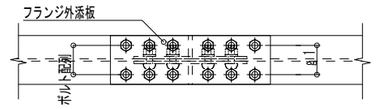

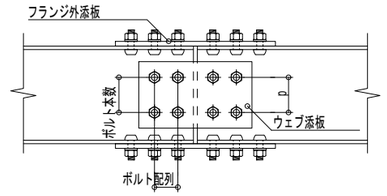

凡例 2

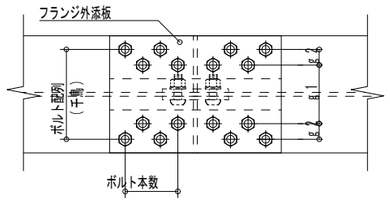

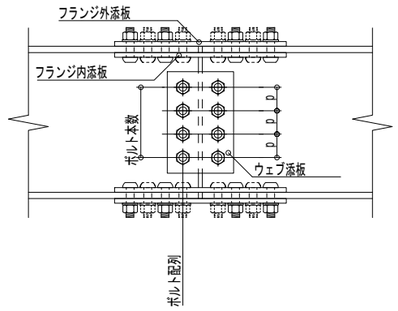

一級建築士事務所高知県知事登録第４６４号　上澤設計事務所　〒786-0053 高知県高岡郡四万十町弘見400-3　TEL (0880)24-1011　FAX (0880)24-1013

工事名	山中畜産　（各舎共通）	番号	S-05	一級建築士大臣登録第158303号 代表者 上澤 聡	㊞
図面名	鉄骨構造梁継手標準リスト表	縮尺	—		

ウルトラコラム工法　特記仕様書

§1工法概容

本地業は、ウルトラコラム工法による、地盤改良地業であり、スラリー状の
セメント系固化材を地中に注入しながら、ウルトラコラム専用共回り防止翼
（十字型 ）を装置した攪拌装置を用いて、原地盤を機械的に混合攪拌し、
固化材の科学反応により所要の強度所要の強度を持つ改良体を築造する工法である。

§2特記事項

本工事工法は、攪拌能力・攪拌径・品質(変動係数)に対して「建築技術
性能認証委員会」にて証明された技術性能証明取得工法とする。
また、事前にその証明書を管理者に提出し認証を得ることとする。

§3一般事項

・本地業は、本特記仕様書によるほか
「改訂版　建築物のための改良地盤の設計及び品質管理指針」
（平成14年11月30日　財団法人　日本建築センター、以下指針という)による

<1>施工業者

本工事の施工業者は、地盤改良工法の施工技術及び計測装置の取り扱い
に精通したもので、ウルトラコラム工法協会に所属する指定施工会社とする。

<2>設計変更

コラム径、掘削深度(改良長+空堀長)、本数配置等は、設計図書による。
ただし、コラムの径・長さ・本数・位置及びセメントスラリーの配合等に
ついて土質や地盤状況により変更した方が適切と判断される場合は、監督員
の承認の上変更することができる。

§4コラム仕様

<1>設計基準強度

コラムの設計基準強度はFc＝　　1800　　KN/㎡とする。

<2>固化材

固化材の配合は、原則として改良部分の検査対象土を採取し、３種類
以上の添加量にて室内配合試験を行い試験結果と配合強度を基に添加量
を決定する。

※使用する固化材は、六価クロム等の土壌環境基準に適合することを確認する。

<3>配合強度

配合強度Xfは、設計基準強度Fcと変動係数・採取ヶ所数により割増係数
αｔを用いて、次式による。　Xf＝αｔ×Fc

割増係数αｔは、合格率８０%とした下表による。

採取ヶ所数　N		1	2	3	4～6	7～8	9～
変動係数 Vc	25%	2.163	1.918	1.815	1.719	1.651	1.594
	30%	2.597	2.240	2.095	1.961	1.869	1.594
	35%	3.160	2.649	2.448	2.265	2.265	1.594

<4>室内配合強度

設計基準強度×割増係数/(室内28日/室内7日強度比)＝推定室内7日強度

<5>固化材液の配合

固化材添加量	350	kｇ/m^3
水/固化材比	60～80	%

＊事前室内配合試験による。

§5施工監理

※施工手順に従って次の使用で行う。
②ロッドの鉛直性
③オーガー回転数
④掘削深度・速度及び引上げ深度・速度
⑤トルク値またはオーガー電流値
※コラムの芯ズレは100㎜以内とする。

§6品質監理

<1>モールドコア供試体の一軸圧縮試験

①調査箇所数

建築センター指針では、品質検査方法として計数基準抜取検査を
基本とした方法が推奨されおり、本工法においても、この推奨方法に準拠することとする。
調査箇所数を表に示す。

調査箇所数

	設計対象層が頭部		設計対象層が深部
	改良長Ｌ≦3m、かつ、改良対象層が単一層	改良長Ｌ＞3m、または、改良対象層が複数層	
頭部コア	３箇所以上（１箇所あたり3供試体以上）		
深部コア	―	１箇所以上（１箇所あたり3供試体以上）	

<2>コア強度による合否判定

合否判定は、検査対象層における個々のコアの一軸圧縮強さＸｉと設計基準強度Ｆｃの
大小関係を比較することで行う。

Ｘｉ≧Ｆｃ

ここに、　Ｘｉ：個々のコアの材齢２８日における一軸圧縮強さ（kN/㎡）1≦ｉ≦n
　　ｎ：コアの抜取個数
　　Ｆｃ：設計基準強度（kN/㎡）

<3>未固化改良体の比低抗測定

施工直後の改良体の攪拌混合状況を把握するために、比低抗の深度
方向の分布を測定する。
検査数量は、1検査対象群毎に1箇所以上かつ、50コラム毎に
1箇所以上とする。

工　　法	ウルトラコラム工法			
設計基準強度	Ｆｃ＝　500　KN/㎡			
コラム径 (mm)	掘削長 (m)	改良長 (m)	空堀長 (m)	本　数 (本)
800	2.0～8.0			46

GBRC　性能証明　第08-06号

一級建築士事務所高知県知事登録第４６４号　上　澤　設　計　事　務　所
〒786-0053　高知県高岡郡四万十町弘見400-3
TEL（0880)24-1011　FAX（0880)24-1013

工事名	山中畜産　ストール舎	番号	S.S-06
図面名	ウルトラコラム工法　特記仕様書	縮尺	―

一級建築士大臣登録第158303号
代表者　上　澤　聡
㊞

地盤改良体伏図　S=1/150

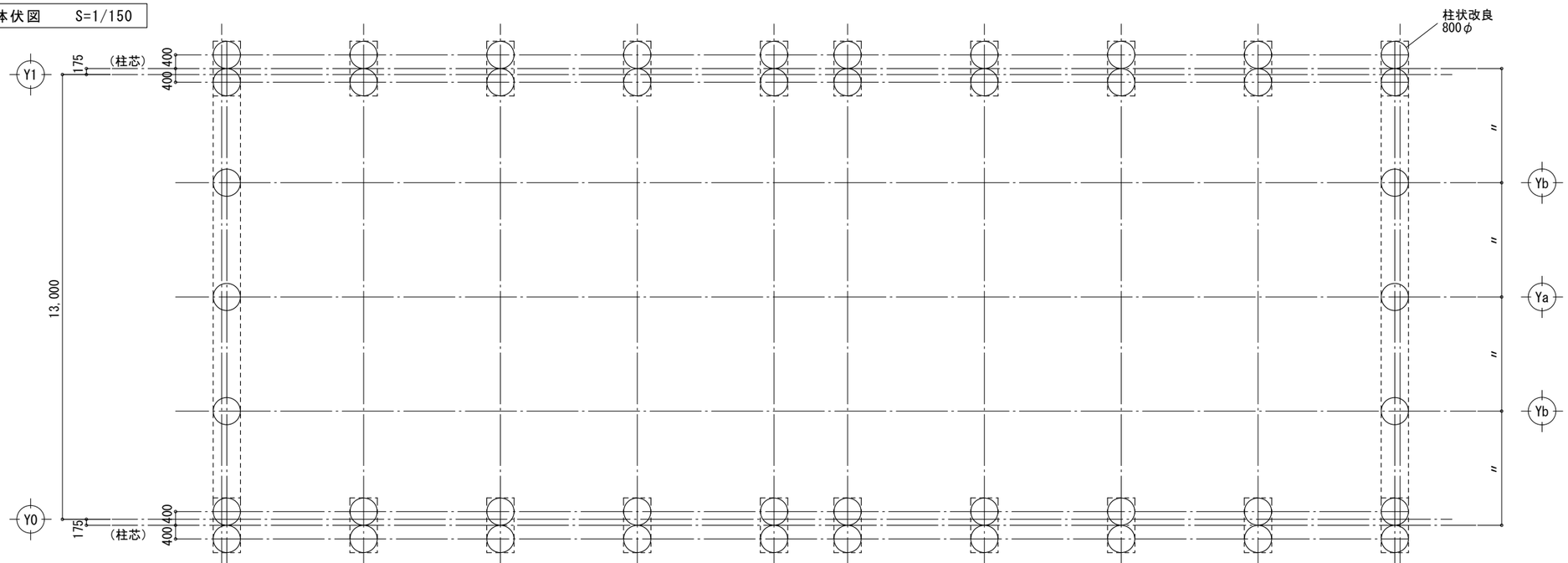

基礎・1階梁伏図　S=1/150

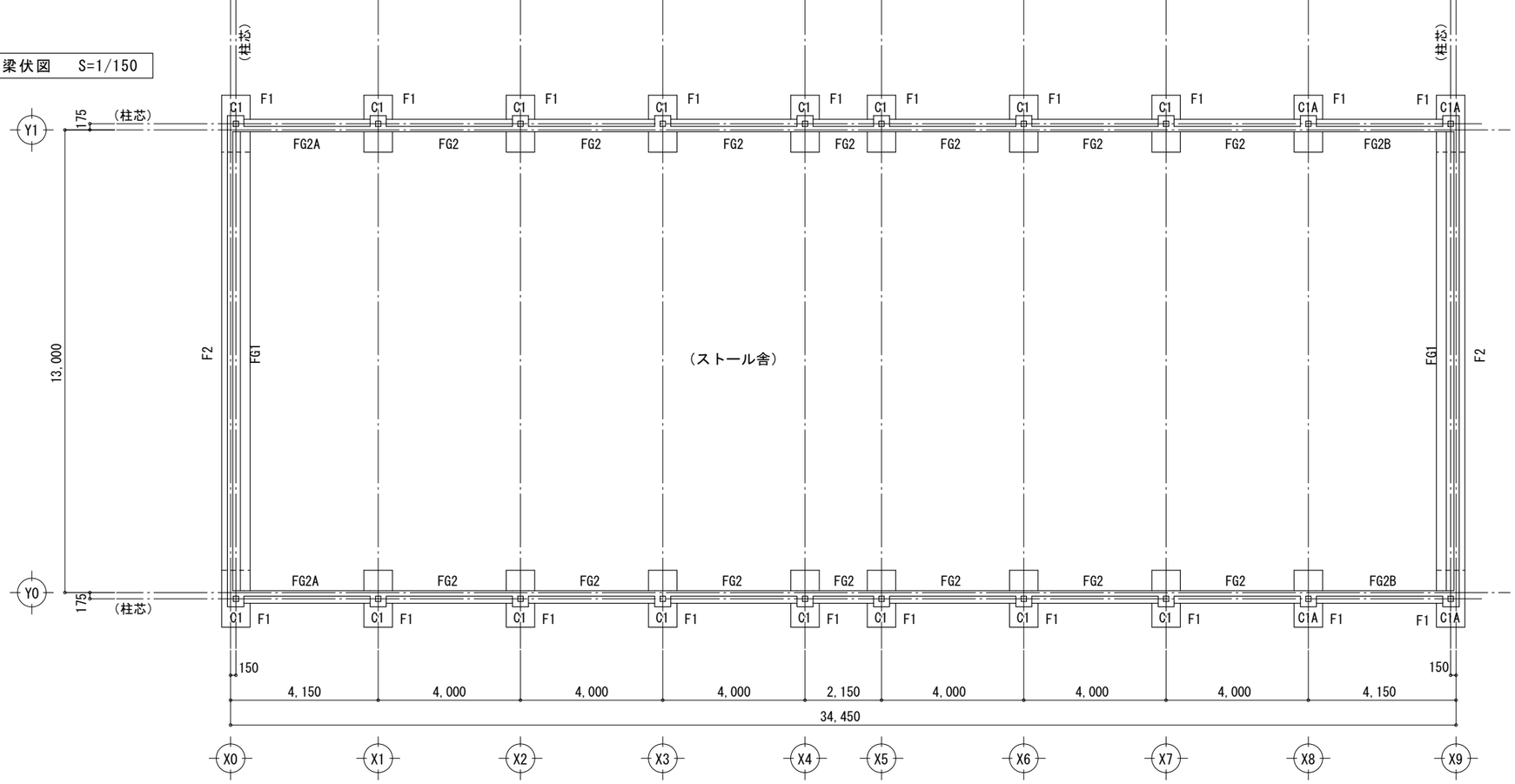

地盤改良仕様

深層混合処理工法（ウルトラコラム工法　相当）		
支持層は、N=20以上の風化岩又は礫層とし、改良底は現況の支持層深度とする。 但し、改良底の決定は監督員の承諾を得ること。特記仕様書（深層混合処理工法）を参照のこと。		
許容支持力	F1	長期接地圧：Lσe=120 KN/㎡
		短期接地圧：Sσe=240 KN/㎡
	F2	長期接地圧：Lσe= 70 KN/㎡
		短期接地圧：Sσe=140 KN/㎡

符号	改良径　本数
F1	800φ　2
F2	800φ　3

一級建築士事務所高知県知事登録第４６４号　上澤設計事務所
〒786-0053　高知県高岡郡四万十町弘見400-3
TEL (0880)24-1011　FAX (0880)24-1013

工事名	山中畜産　ストール舎	番号	S.S-07
図面名	地盤改良体伏図　基礎・1階梁伏図	縮尺	1/150

一級建築士大臣登録第158303号
代表者　上澤　聡
㊞

屋根下梁伏図　S=1/150

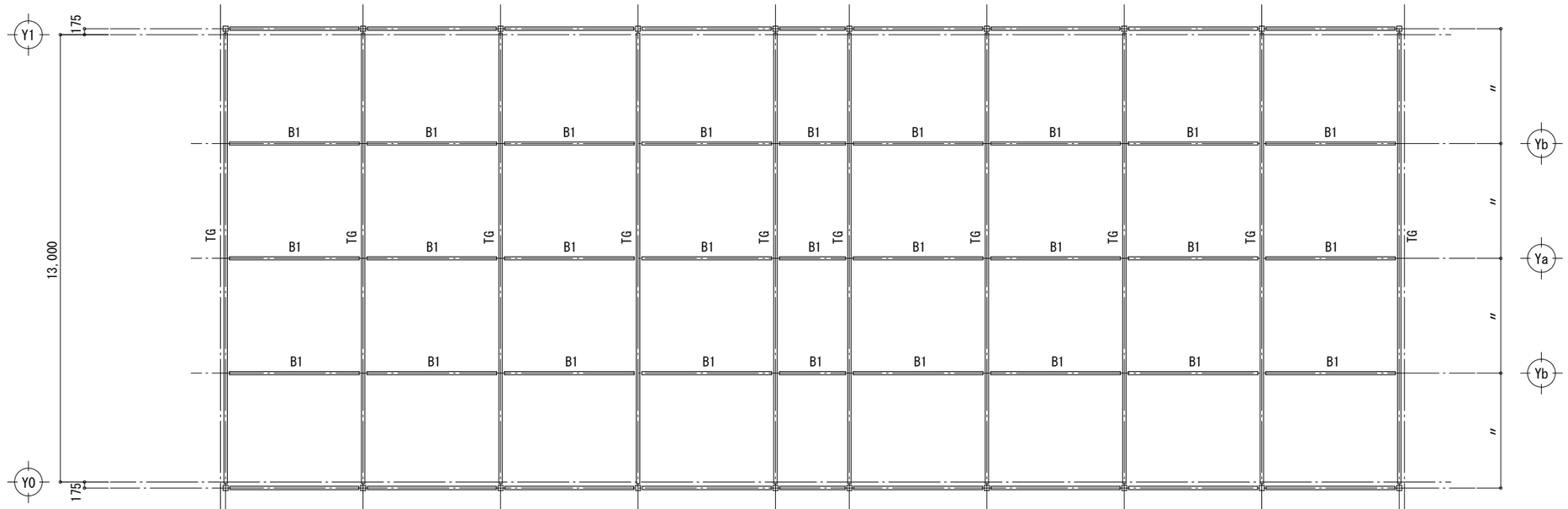

屋根梁伏図　S=1/150

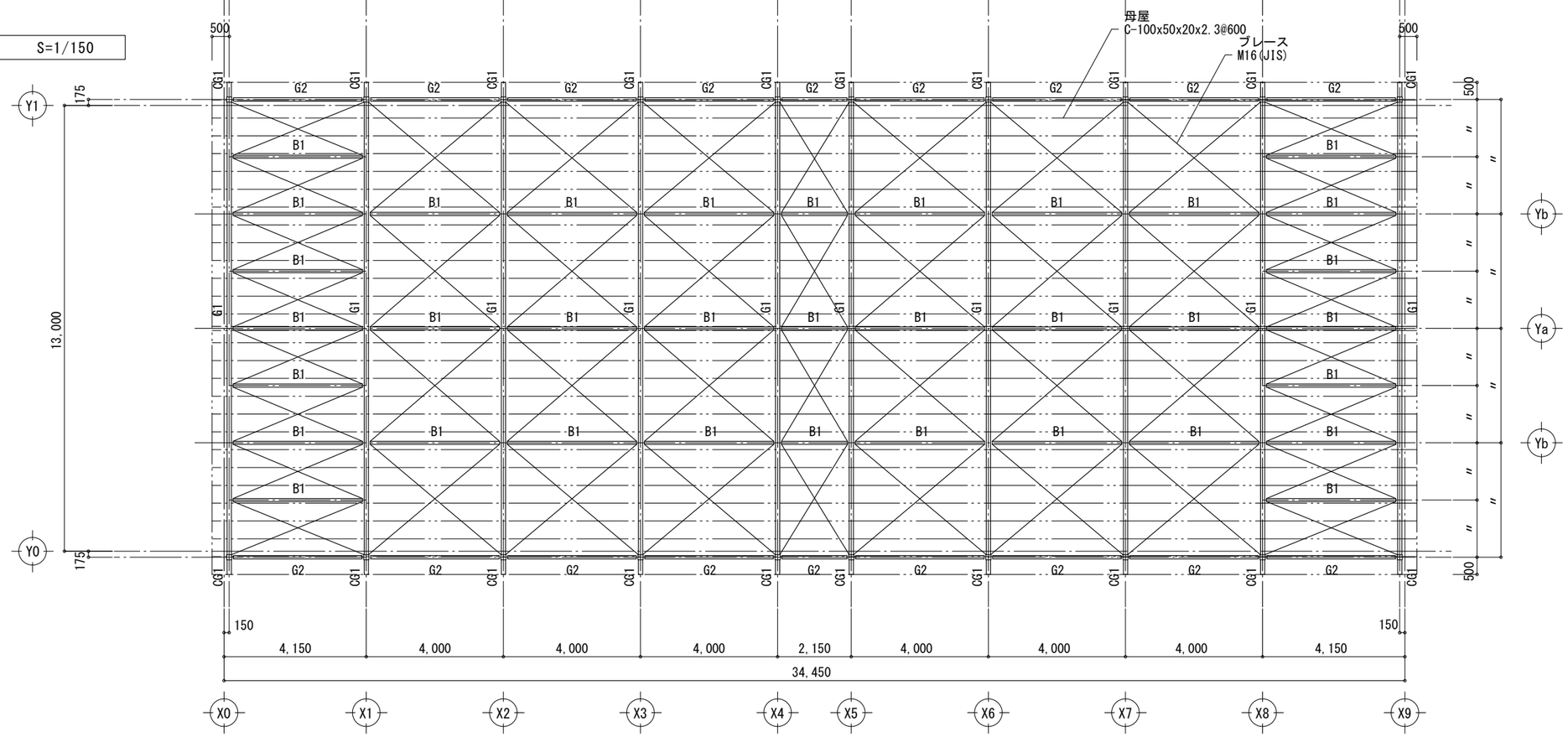

一級建築士事務所高知県知事登録第４６４号　上澤設計事務所
〒786-0053　高知県高岡郡四万十町弘見400-3
TEL (0880)24-1011　FAX (0880)24-1013

工事名	山中畜産　ストール舎	番号	S.S-08
図面名	屋根下梁伏図　屋根梁伏図	縮尺	1/150

一級建築士大臣登録第158303号
代表者　上澤　聡
㊞

Y0通り軸組図　S=1/150

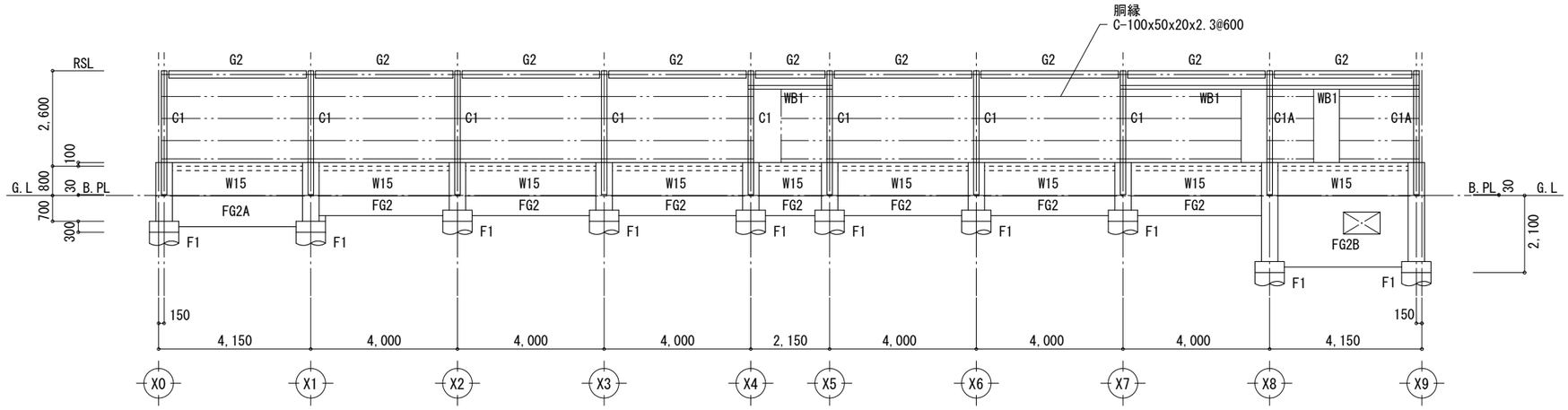

Y1通り軸組図　S=1/150

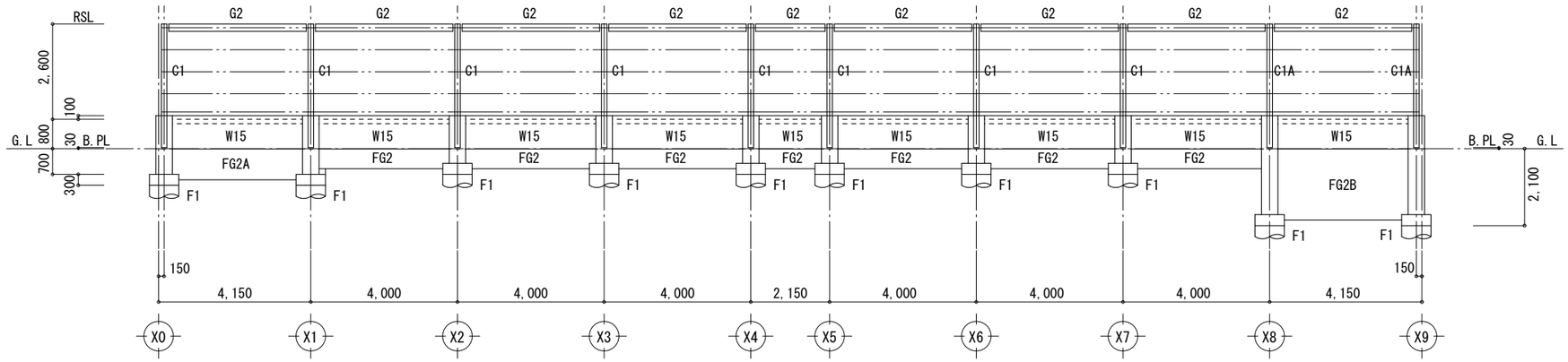

Ya通り軸組図　S=1/150

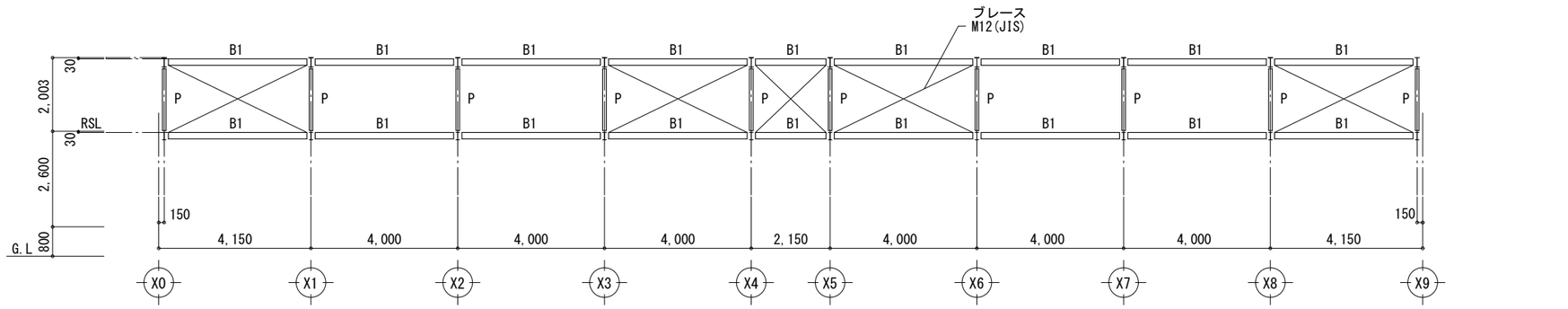

Yb通り軸組図　S=1/150

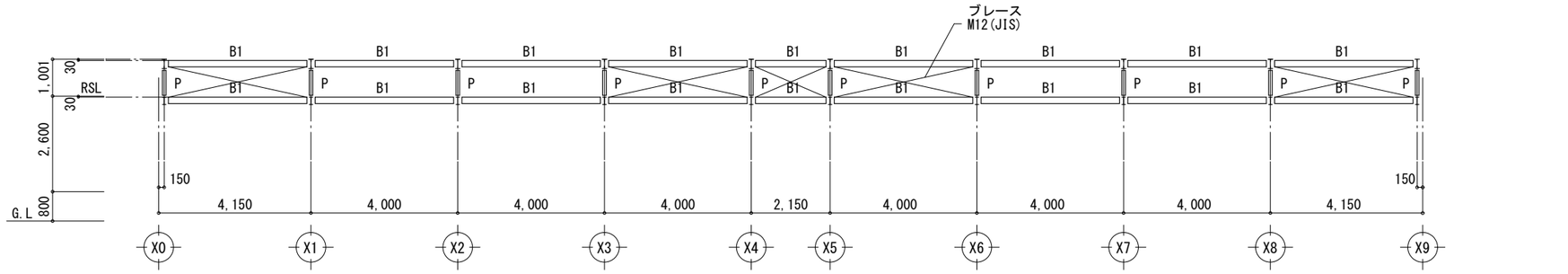

一級建築士事務所高知県知事登録第４６４号　上澤設計事務所
〒786-0053　高知県高岡郡四万十町弘見400-3
TEL (0880)24-1011　FAX (0880)24-1013

工事名	山中畜産　ストール舎	番号	S.S-09
図面名	軸組図(1/2)	縮尺	1/150

一級建築士大臣登録第158303号
代表者　上澤　聡
㊞

X0通り軸組図　S=1/150

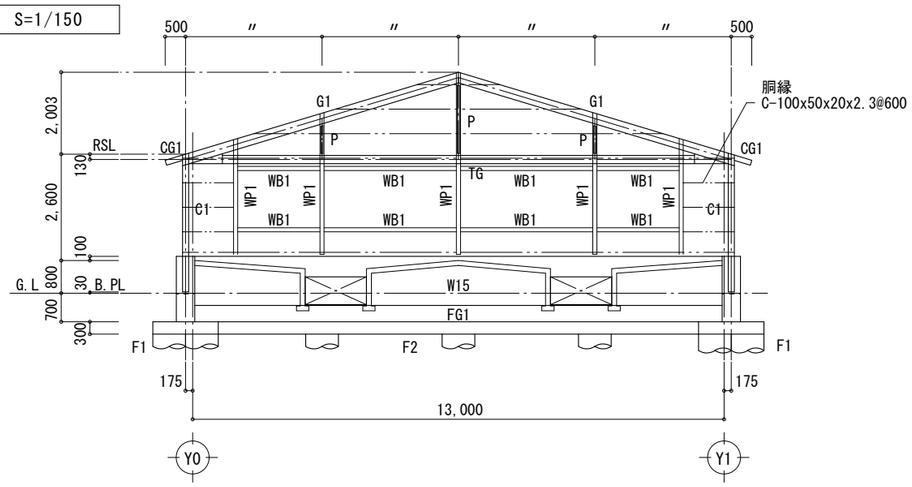

X1通り軸組図　S=1/150

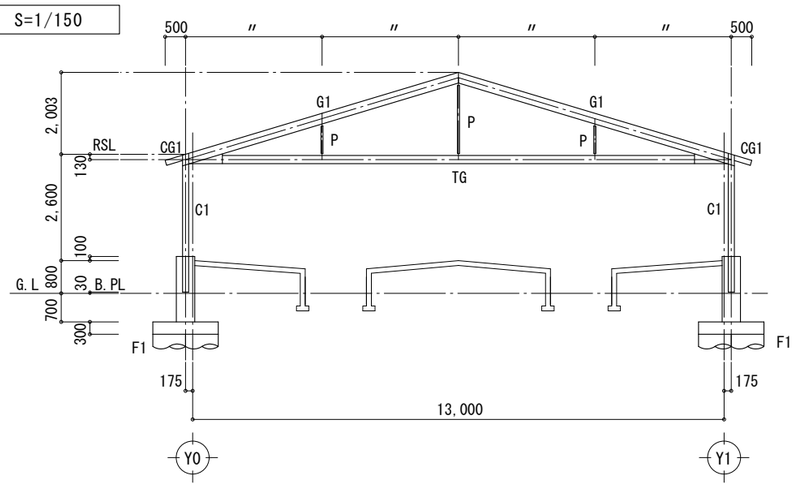

X1～X8通り軸組図　S=1/150

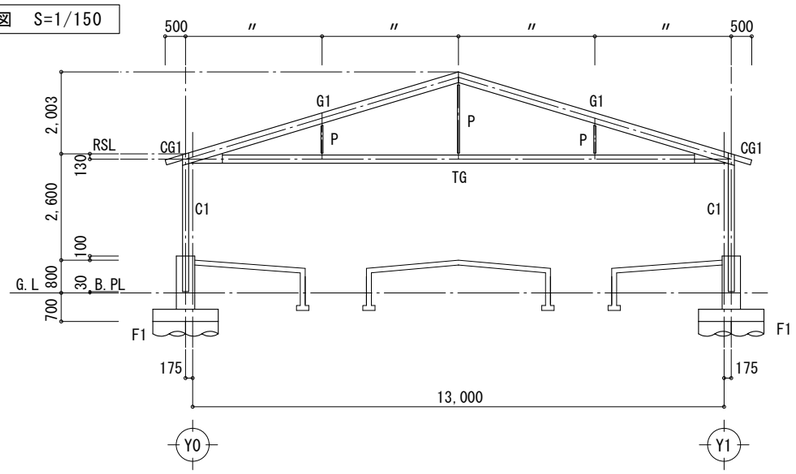

X8通り軸組図　S=1/150

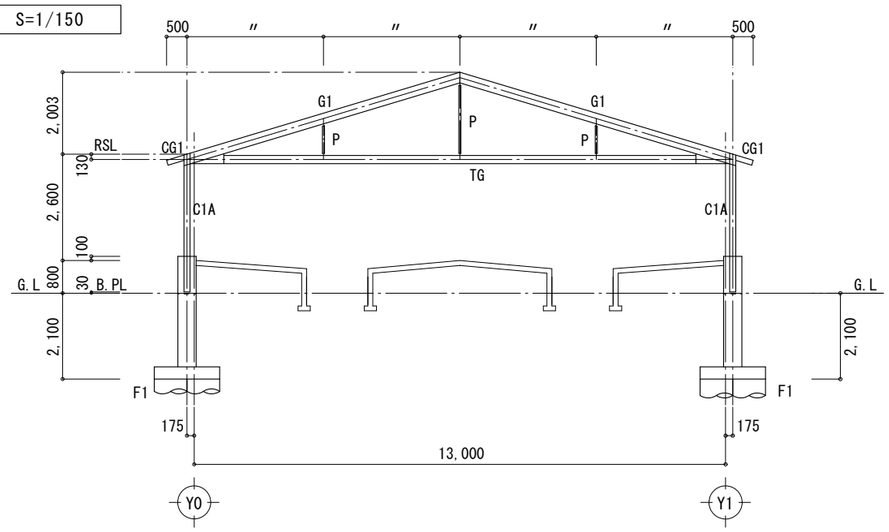

X9通り軸組図　S=1/150

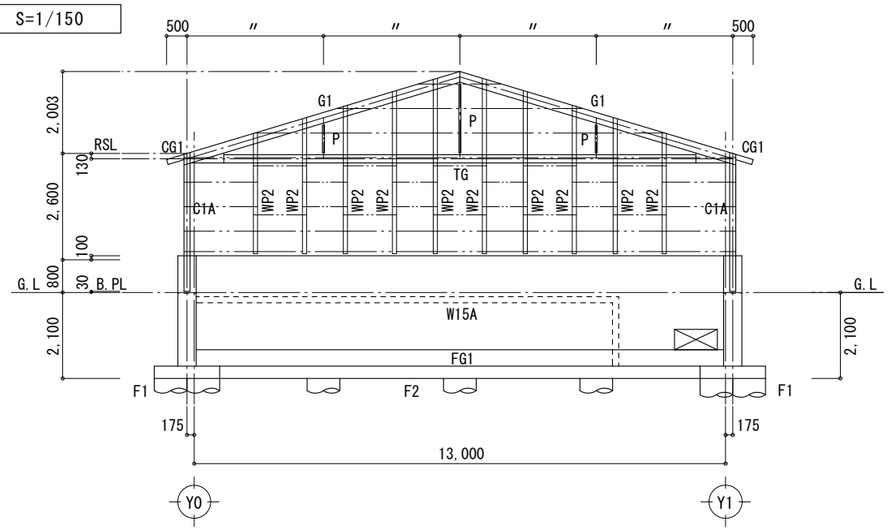

一級建築士事務所高知県知事登録第４６４号　上澤設計事務所
〒786-0053　高知県高岡郡四万十町弘見400-3
TEL (0880)24-1011　FAX (0880)24-1013

工事名	山中畜産　ストール舎	番号	S.S-10	一級建築士大臣登録第158303号 代表者　上澤　聡	㊞
図面名	軸組図(2/2)	縮尺	1/150		

基礎リスト(1)　S=1/40

F1

(　)はX0,X1通りの寸法を示す。

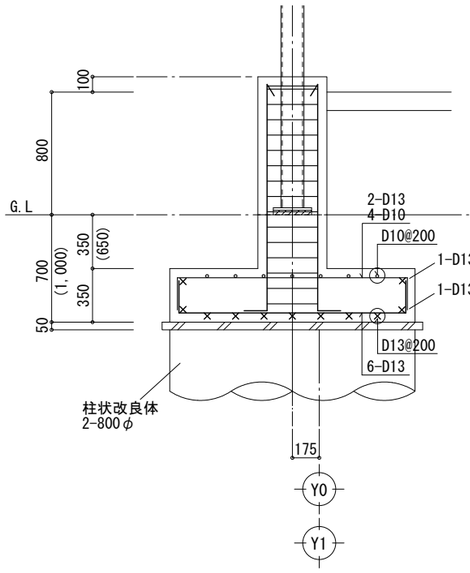

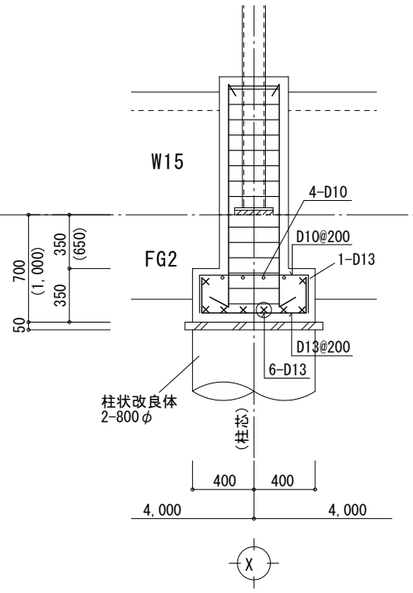

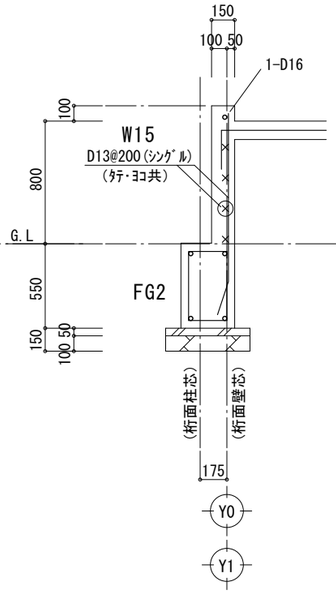

F1

(X8,X9通り)

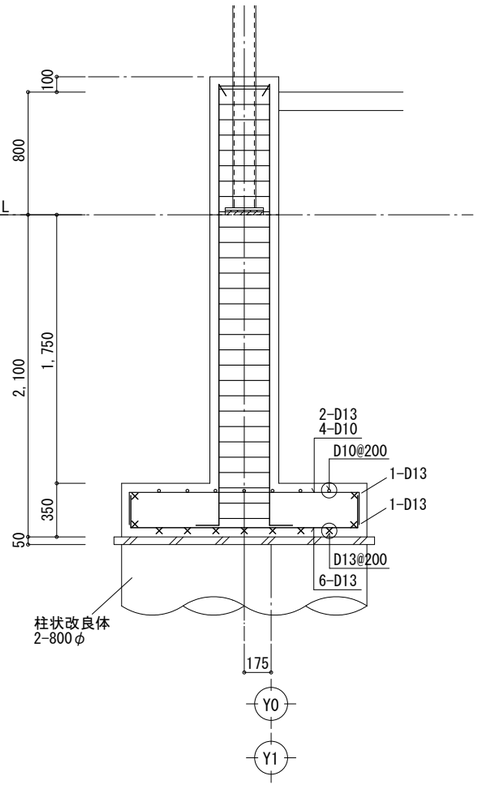

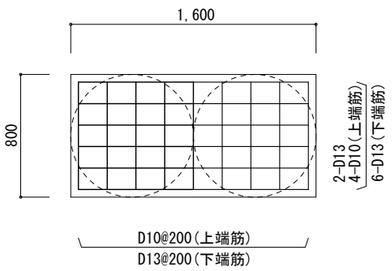

一級建築士事務所高知県知事登録第４６４号　上澤設計事務所

〒786-0053　高知県高岡郡四万十町弘見400-3
TEL (0880)24-1011　FAX (0880)24-1013

工事名	山中畜産　ストール舎	番号	S.S-11
図面名	基礎リスト(1)	縮尺	1/40

一級建築士大臣登録第158303号
代表者　上澤　聡

㊞

基礎リスト(2)　S=1/40

F2
(X0通り)

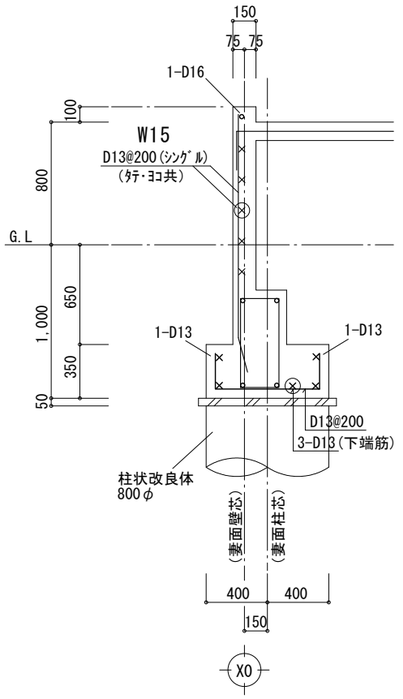

X0通りW15壁開口補強

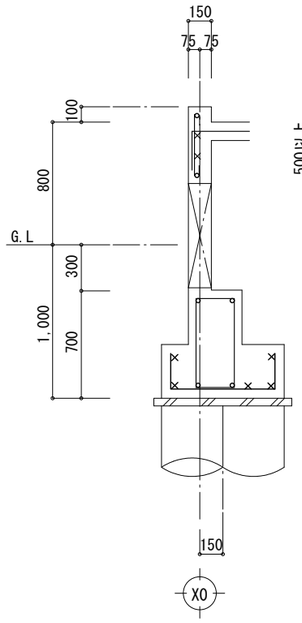

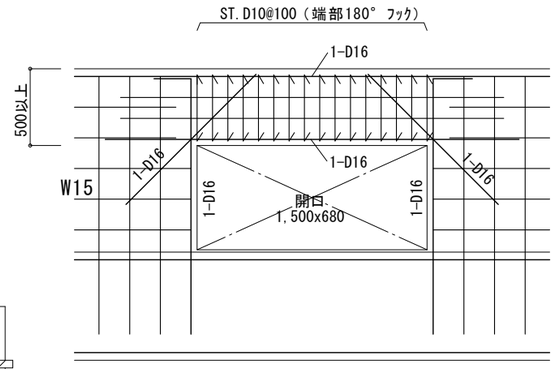

F2
(X9通り)

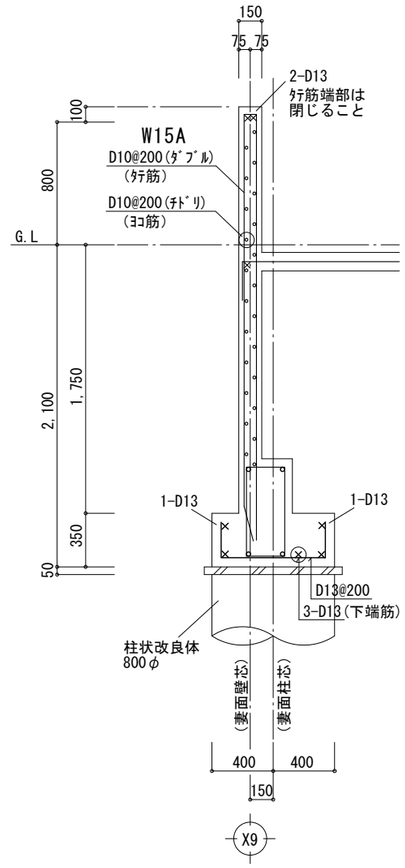

一級建築士事務所高知県知事登録第４６４号　上澤設計事務所
〒786-0053　高知県高岡郡四万十町弘見400-3
TEL (0880)24-1011　FAX (0880)24-1013

工事名	山中畜産　ストール舎	番号	S.S-12
図面名	基礎リスト(2)	縮尺	1/40

一級建築士大臣登録第158303号
代表者　上澤　聡
㊞

地中梁リスト　S=1/40

符　号	FG1	FG2	FG2A	FG2B
位　置	全断面	全断面	全断面	全断面
上端筋	3-D16	3-D16	3-D16	3-D16
断面	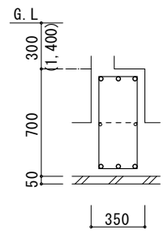	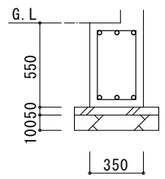	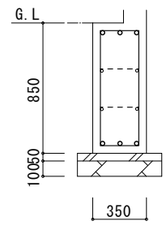	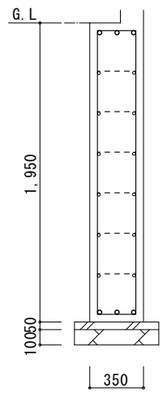
下端筋	3-D16	3-D16	3-D16	3-D16
ｽﾀｰﾗｯﾌﾟ	□-D10@200	□-D10@200	□-D10@200	□-D10@200
腹　筋	2-D10	—	4-D10	12-D10

FG2B
開口補強配筋

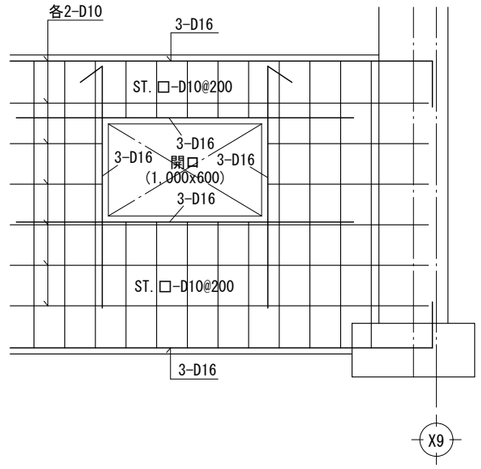

壁リスト　S=1/40

符　号	W15	W15A	
断面	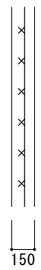	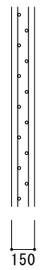	
タテ筋	D13@200(ｼﾝｸﾞﾙ)	D10@200(ﾀﾞﾌﾞﾙ)	
ヨコ筋	D13@200(ｼﾝｸﾞﾙ)	D10@200(ﾁﾄﾞﾘ)	
V	1-D16	2-D13	
H	1-D16	2-D13	
D	1-D16	1-D13	

開口補強配筋

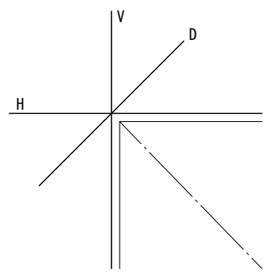

一級建築士事務所高知県知事登録第４６４号　上澤設計事務所
〒786-0053　高知県高岡郡四万十町弘見400-3
TEL (0880)24-1011　FAX (0880)24-1013

工事名	山中畜産　ストール舎	番　号	S.S-13
図面名	地中梁リスト　壁リスト	縮　尺	1/40

一級建築士大臣登録第158303号
代表者　上澤　聡
㊞

柱脚詳細図　　S=1/40

C1

（一般）

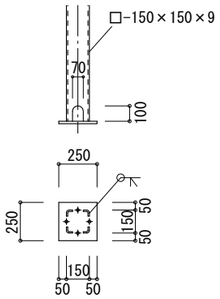

B.Plate	250x250x16(SS400)
A.Bolt	4-M16(SS400) L=400 180° ﾌｯｸ ﾀﾞﾌﾞﾙﾅｯﾄ

( )はX0,X1通りの寸法を示す。

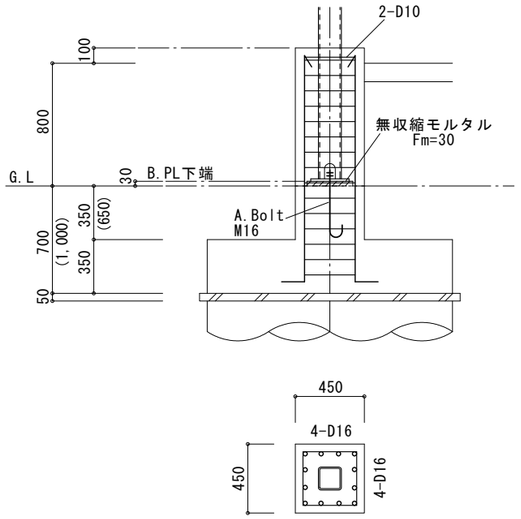

主 筋	12-D16
Hoop筋	□-D10@100

C1A

（X8,X9通り）

（同　左）

B.Plate	250x250x16(SS400)
A.Bolt	4-M16(SS400) L=400 180° ﾌｯｸ ﾀﾞﾌﾞﾙﾅｯﾄ

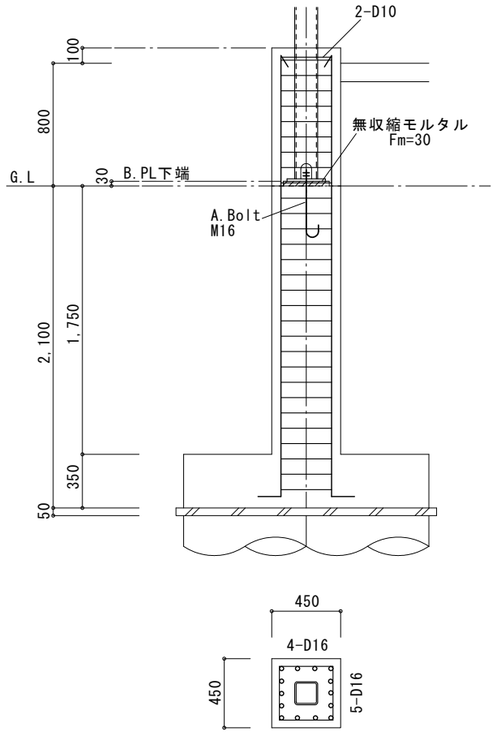

主 筋	14-D16
Hoop筋	□-D10@100

一級建築士事務所高知県知事登録第４６４号　上澤設計事務所
〒786-0053　高知県高岡郡四万十町弘見400-3
TEL (0880)24-1011　FAX (0880)24-1013

工事名	山中畜産　ストール舎	番 号	S.S-14
図面名	柱脚詳細図	縮 尺	1/40

一級建築士大臣登録第158303号
代表者　上澤　聡
㊞

大梁リスト　S=1/30

符　号	G1	G2	CG1
R階			
断面寸法	H-250×125×6×9	H-200×100×5.5×8	H-125×125×6.5×9
材　種	SS400	SS400	SS400

柱リスト　S=1/30

符　号	C1	C1A	
1階		（同 左）	
断面寸法	□-150×150×9	□-150×150×9	
材　種	STKR400	STKR400	

小梁・その他部材リスト

・特記無き鋼材種別はSS400とする。
・特記無きボルトはS10Tとする。

符号	部材	接合部	ピッチ:P	小梁標準継手
B1	H-175×90× 5× 8	G.PL- 6　2-M16	60	TYPE Ⅱ 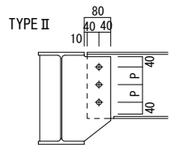
TG	H-200×100×5.5× 8	G.PL- 9　2PL-6　2x2-M16	70	TYPE Ⅰ 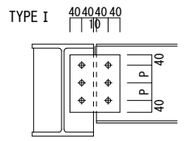
WP1	H-100×100× 6× 8	G.PL- 9　2-M16		
WP2	□-100×100×3.2	2G.PL- 4.5　2-M12（中ボルト）		
WB1	□-100×100×3.2	2G.PL- 4.5　2-M12（中ボルト）		
P	[-100×50×5×7.5	G.PL- 6　2-M16		
母 屋	C-100×50×20×2.3　@600	G.PL-4.5　2-M12（中ボルト）		
〃	2C-100×50×20×2.3　@1,800	G.PL-4.5　2-M12（中ボルト）		
胴縁(一般部)	C-100×50×20×2.3　@600	G.PL-4.5　2-M12（中ボルト）		
胴縁(開口部)	C-100×50×20×2.3	G.PL-4.5　2-M12（中ボルト）		
屋根ブレース	M16（JIS規格品：ターンバックル付き）	G.PL- 9　1-M16（S10T）		
小屋ブレース	M12（JIS規格品：ターンバックル付き）	G.PL- 6　1-M16（S10T）		

WP1
H-100×100× 6× 8

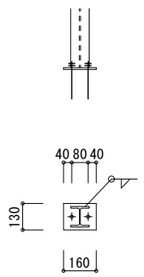

WP2
□-100×100×3.2

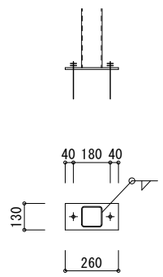

B.Plate	130x160x12(SS400)	130x260x9(SS400)
A.Bolt	2-M16(SS400) L=400 180° ﾌｯｸ ﾀﾞﾌﾞﾙﾅｯﾄ	2-M12(SS400) L=400 180° ﾌｯｸ ﾀﾞﾌﾞﾙﾅｯﾄ

一級建築士事務所高知県知事登録第４６４号　上 澤 設 計 事 務 所
〒786-0053　高知県高岡郡四万十町弘見400-3
TEL (0880)24-1011　FAX (0880)24-1013

工事名	山中畜産　ストール舎	番 号	S.S-15
図面名	大梁リスト　柱リスト　小梁・その他部材リスト	縮 尺	1/30

一級建築士大臣登録第158303号
代表者　上 澤　聡　㊞

X5通り架構詳細図　S=1/40

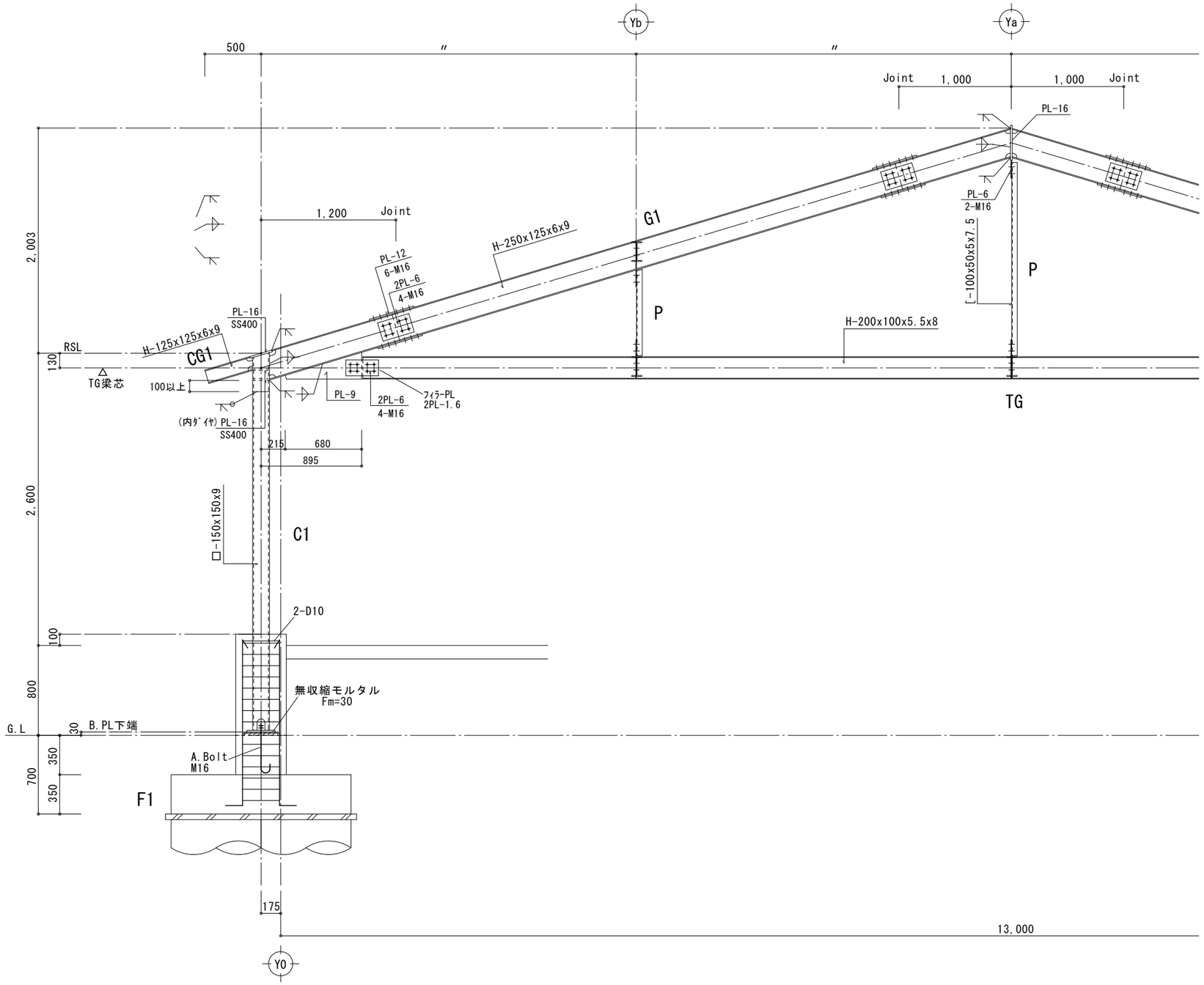

Ya通り詳細図　S=1/40

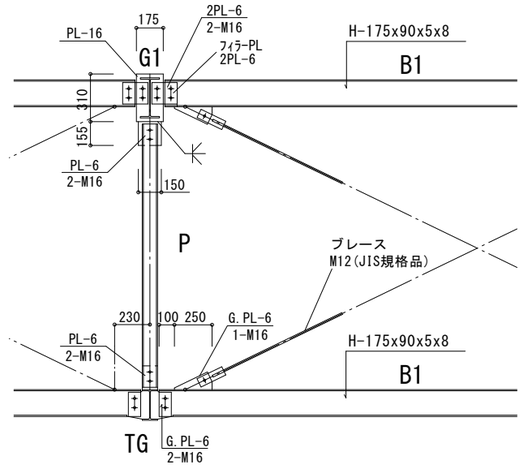

Yb通り詳細図　S=1/40

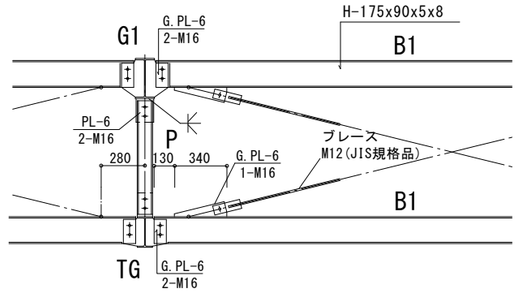

一級建築士事務所高知県知事登録第４６４号　上澤設計事務所
〒786-0053　高知県高岡郡四万十町弘見400-3
TEL (0880)24-1011　FAX (0880)24-1013

工事名	山中畜産　ストール舎	番号	S.S-16	一級建築士大臣登録第158303号 代表者　上澤　聡	㊞
図面名	X5通り架構詳細図	縮尺	1/40		

Y0通り架構詳細図　S=1/40

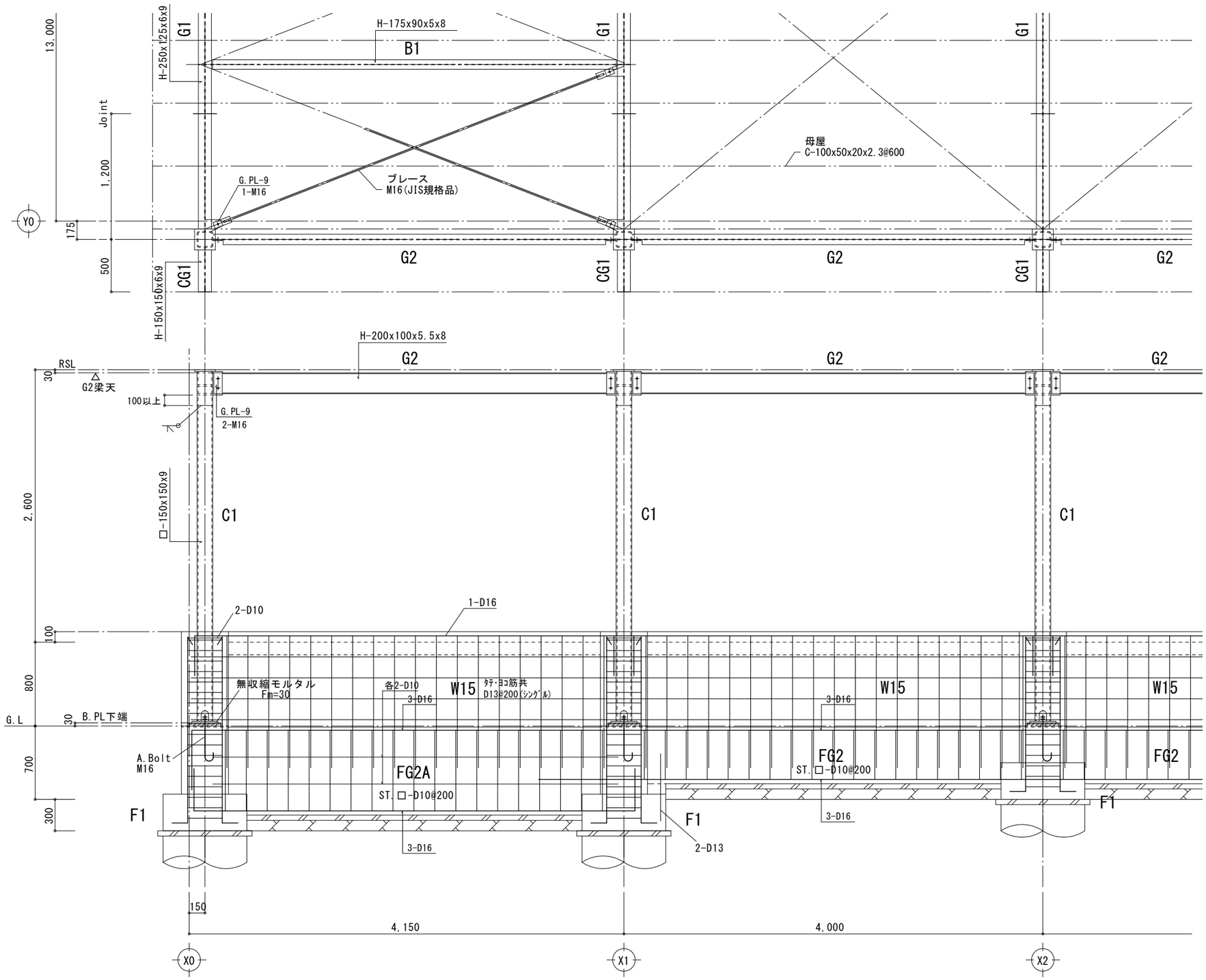

一級建築士事務所高知県知事登録第４６４号　上澤設計事務所
〒786-0053　高知県高岡郡四万十町弘見400-3
TEL (0880)24-1011　FAX (0880)24-1013

工事名	山中畜産　ストール舎	番号	S.S-17
図面名	Y0通り架構詳細図	縮尺	1/40

一級建築士大臣登録第158303号
代表者　上澤　聡
㊞

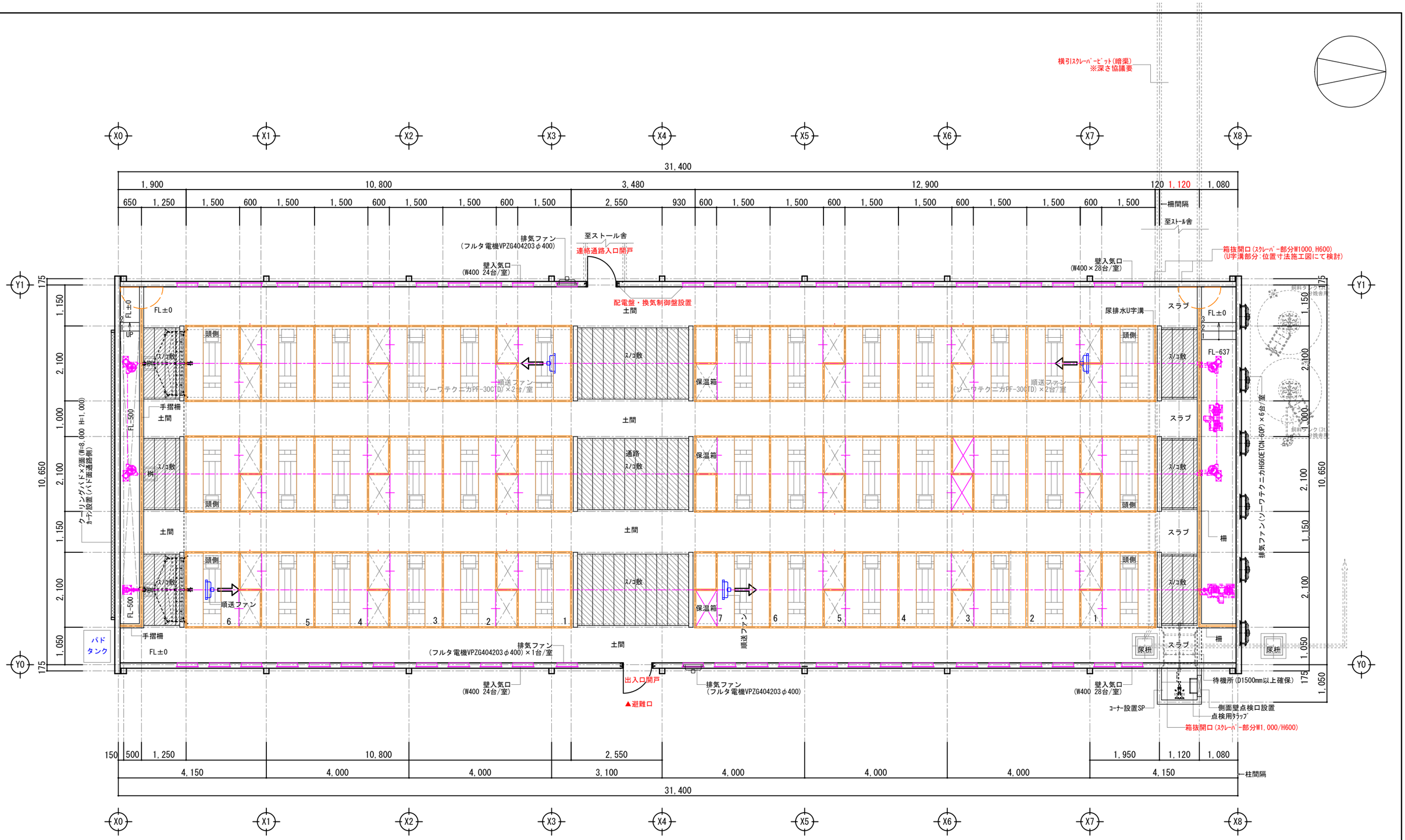

分娩舎　平面図　S=1/100

特記事項
●各詳細は施工図による
●各畜産設備は畜産機器メーカーと打合にて施工する
●糞・尿処理の寸法は除糞機器メーカーと打合にて施工する

一級建築士事務所高知県知事登録第４６４号　上澤設計事務所
〒786-0053　高知県高岡郡四万十町弘見400-3
TEL (0880)24-1011　FAX (0880)24-1013

工事名	山中畜産分娩舎	番号	01
図面名	平面図	縮尺	1/100

一級建築士大臣登録第158303号
代表者　上澤　聡
㊞

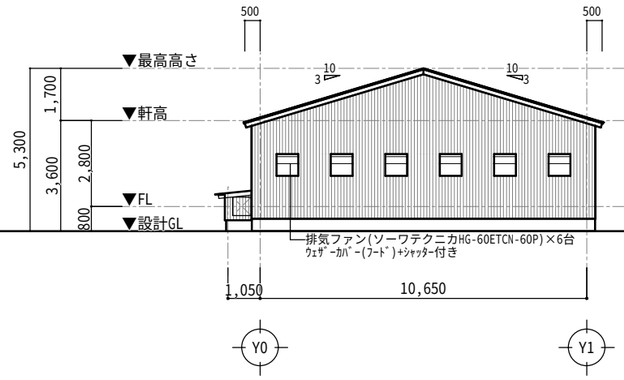

北側 立面図　S=1/200

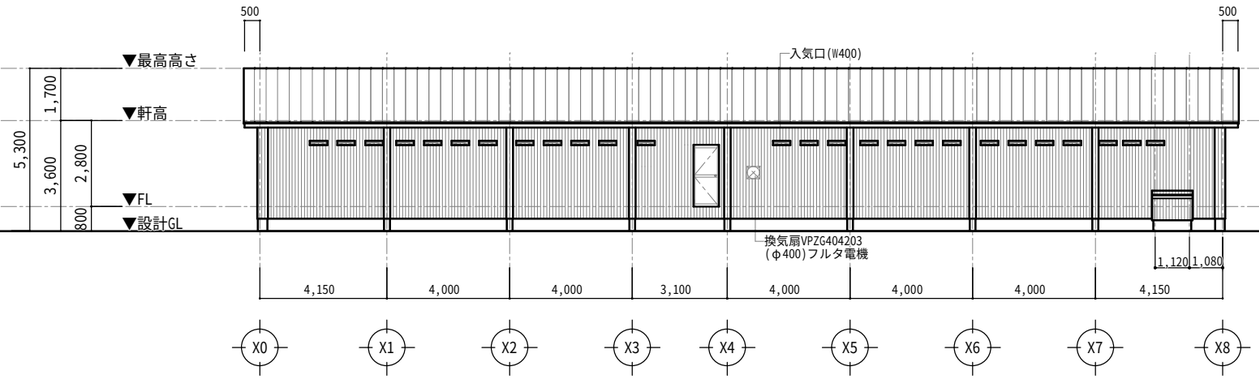

東側 立面図　S=1/200

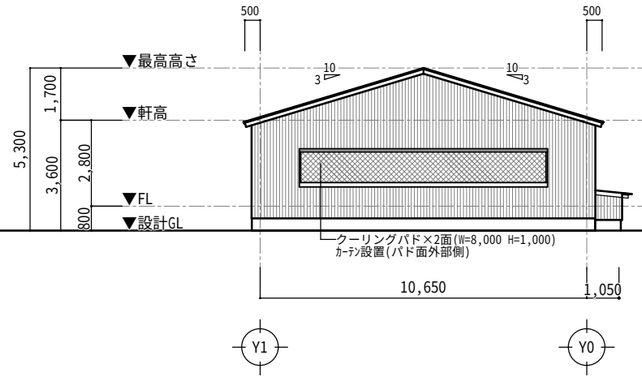

南側 立面図　S=1/200

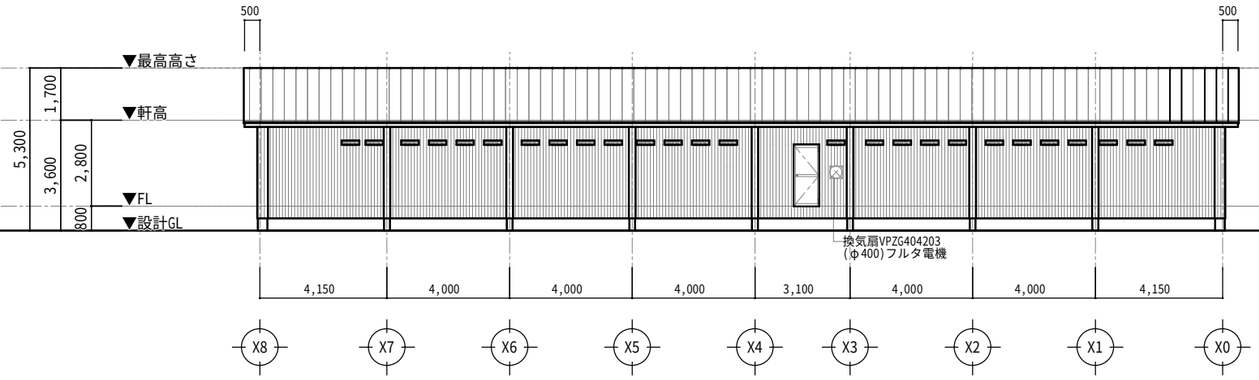

西側 立面図　S=1/200

一級建築士事務所高知県知事登録第４６４号

上 澤 設 計 事 務 所

〒786-0053　高知県高岡郡四万十町弘見400-3
TEL (0880)24-1011　FAX (0880)24-1013

工事名	山中畜産分娩舎	番 号	02
図面名	立面図	縮 尺	1/200

一級建築士大臣登録第158303号
代表者　上 澤　聡

㊞

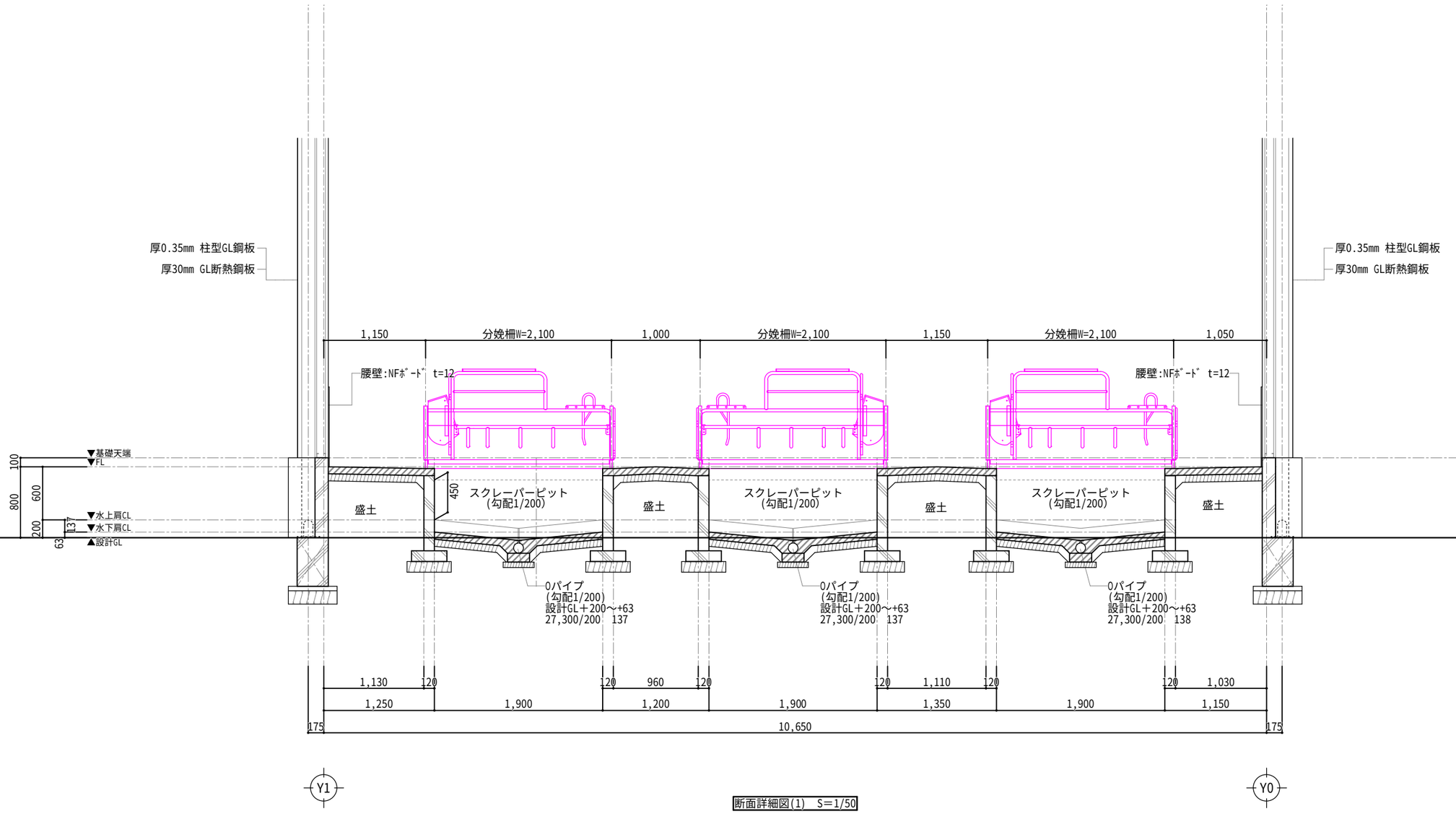

断面詳細図(1) S=1/50

一級建築士事務所高知県知事登録第４６４号

上 澤 設 計 事 務 所

〒786-0053 高知県高岡郡四万十町弘見400-3
TEL (0880)24-1011 FAX (0880)24-1013

工事名	山中畜産分娩舎	番 号	03
図面名	断面詳細図 (1)	縮 尺	1/50

一級建築士大臣登録第158303号
代表者 上 澤 聡 ㊞

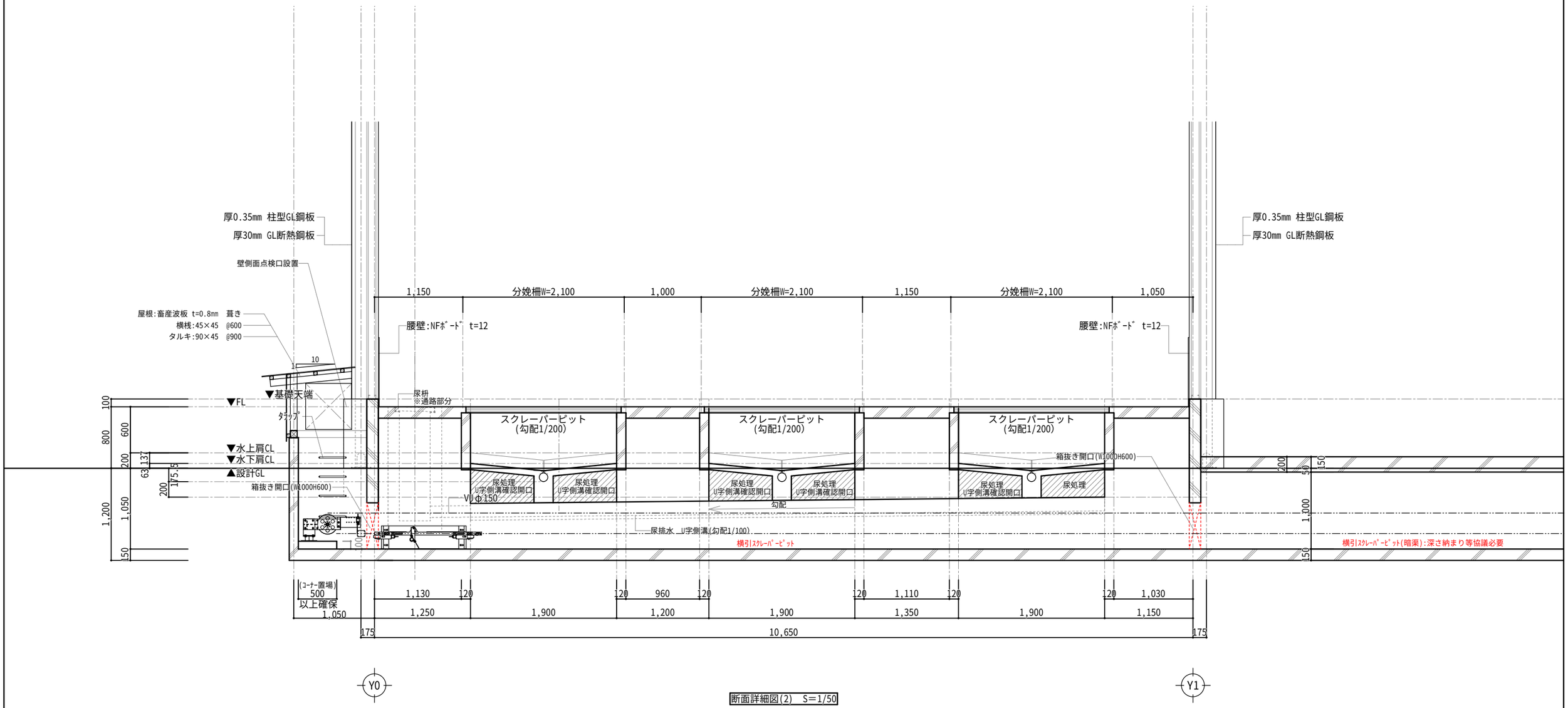

断面詳細図(2) S=1/50

一級建築士事務所高知県知事登録第４６４号	上 澤 設 計 事 務 所	〒786-0053 高知県高岡郡四万十町弘見400-3 TEL (0880)24-1011 FAX (0880)24-1013	工事名	山中畜産分娩舎	番 号 04
			図面名	断面詳細図 (2)	縮 尺 1/50

一級建築士大臣登録第158303号
代表者 上 澤 聡 ㊞

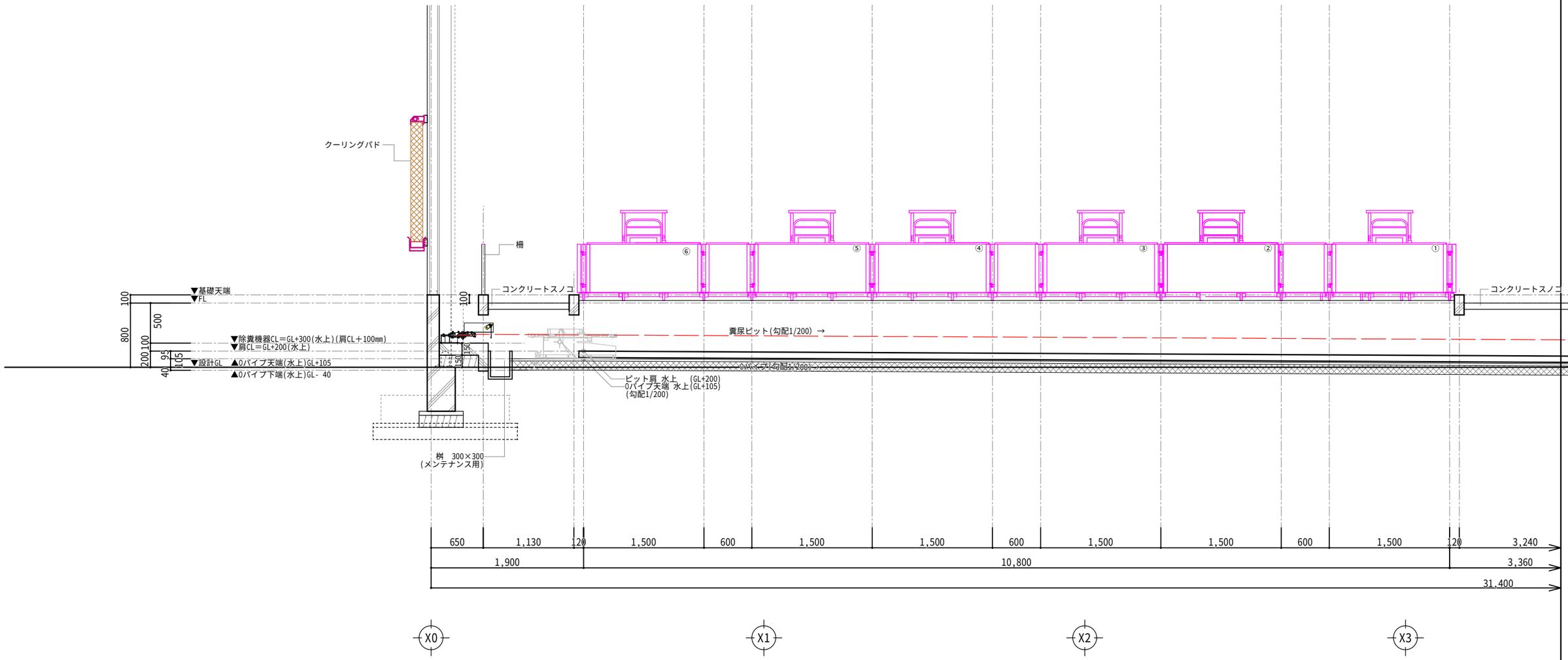

断面詳細図(3)　S＝1/50

一級建築士事務所高知県知事登録第４６４号	上 澤 設 計 事 務 所	〒786-0053　高知県高岡郡四万十町弘見400-3 TEL (0880)24-1011　FAX (0880)24-1013	工事名	山中畜産分娩舎	番 号	05	一級建築士大臣登録第158303号 代表者　上 澤　聡	㊞
			図面名	断面詳細図(3)	縮 尺	1/50		

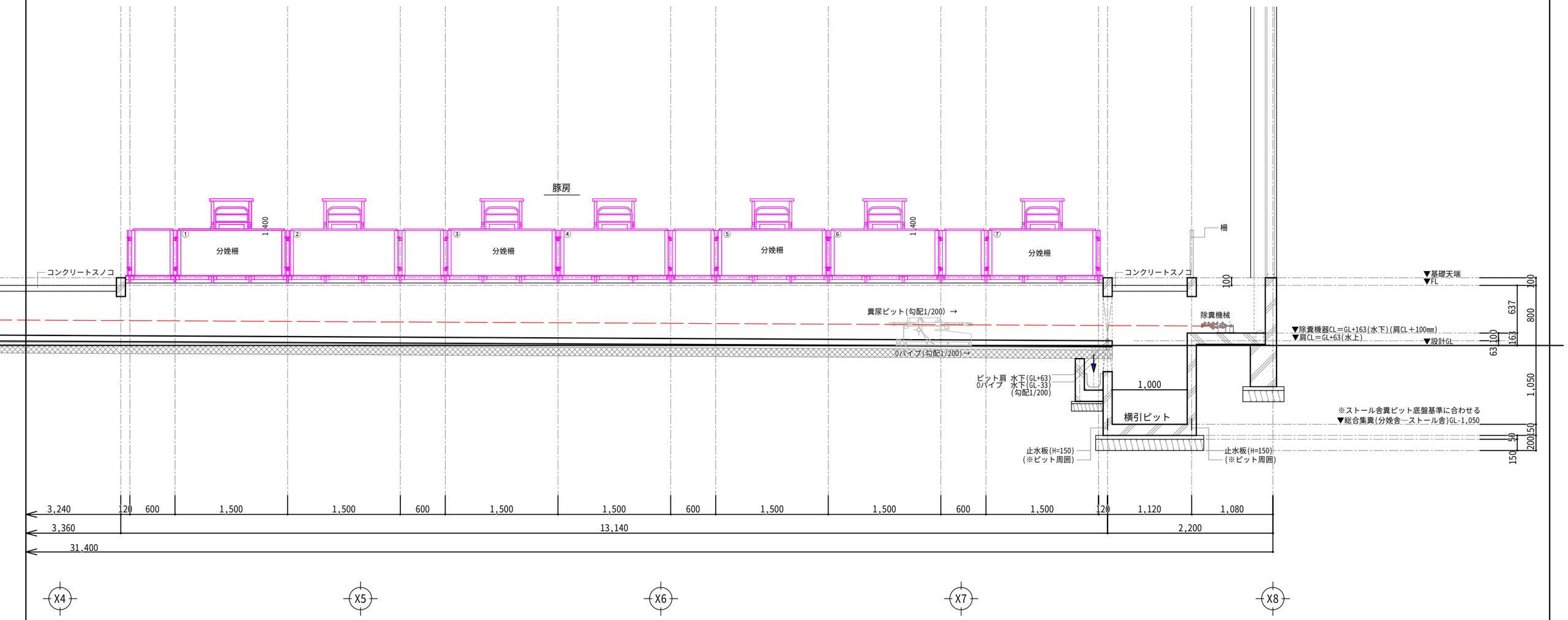

断面詳細図(4)　S=1/50

一級建築士事務所高知県知事登録第４６４号	上 澤 設 計 事 務 所	〒786-0053　高知県高岡郡四万十町弘見400-3 TEL (0880)24-1011　FAX (0880)24-1013	工事名	山中畜産分娩舎	番 号	06	一級建築士大臣登録第158303号 代表者　上 澤　聡	㊞
			図面名	断面詳細図(4)	縮 尺	1/50		

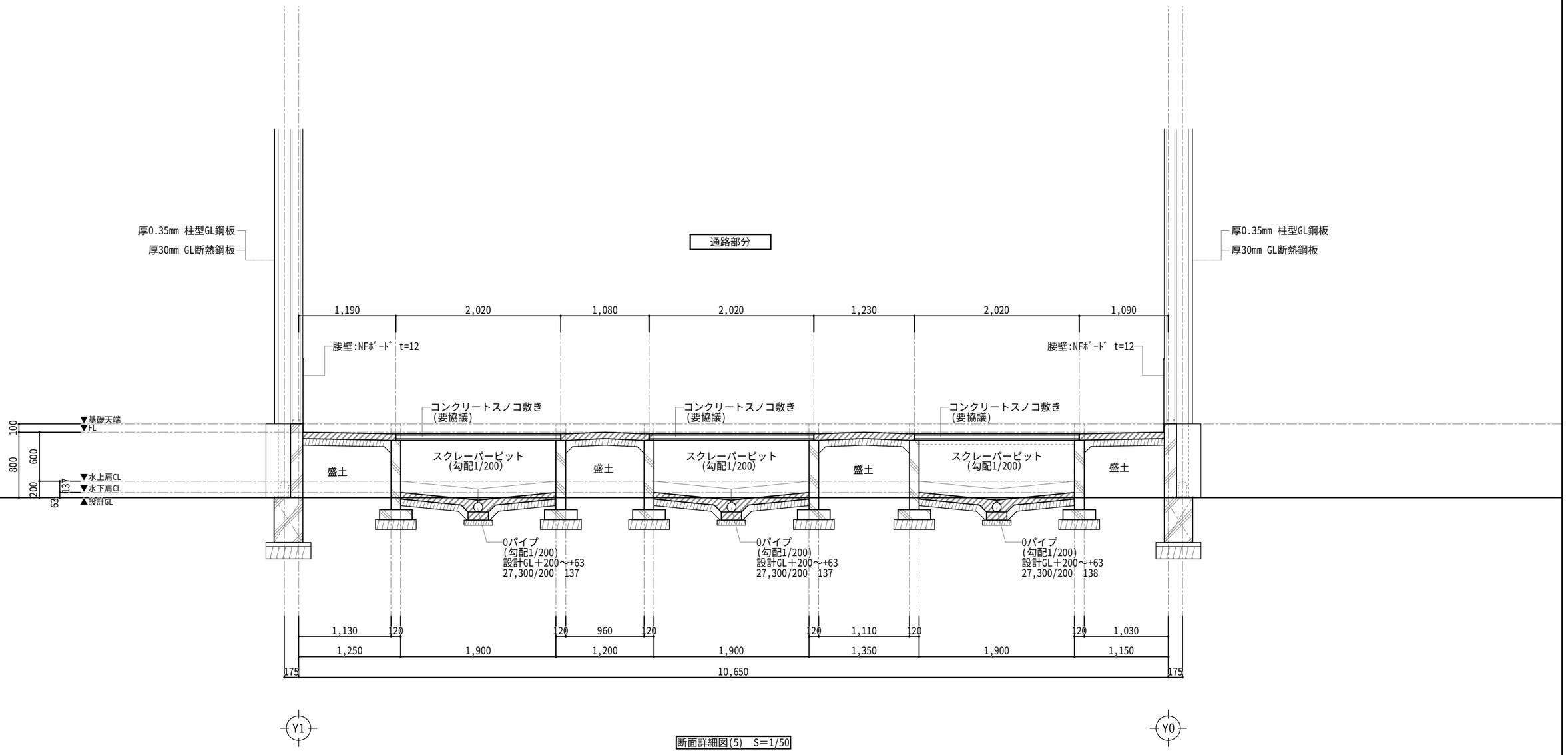

断面詳細図(5) S=1/50

一級建築士事務所高知県知事登録第４６４号	上 澤 設 計 事 務 所	〒786-0053 高知県高岡郡四万十町弘見400-3 TEL (0880)24-1011 FAX (0880)24-1013	工事名	山中畜産分娩舎	番 号	07
			図面名	断面詳細図 (1)	縮 尺	1/50

一級建築士大臣登録第158303号
代表者 上 澤 聡 ㊞

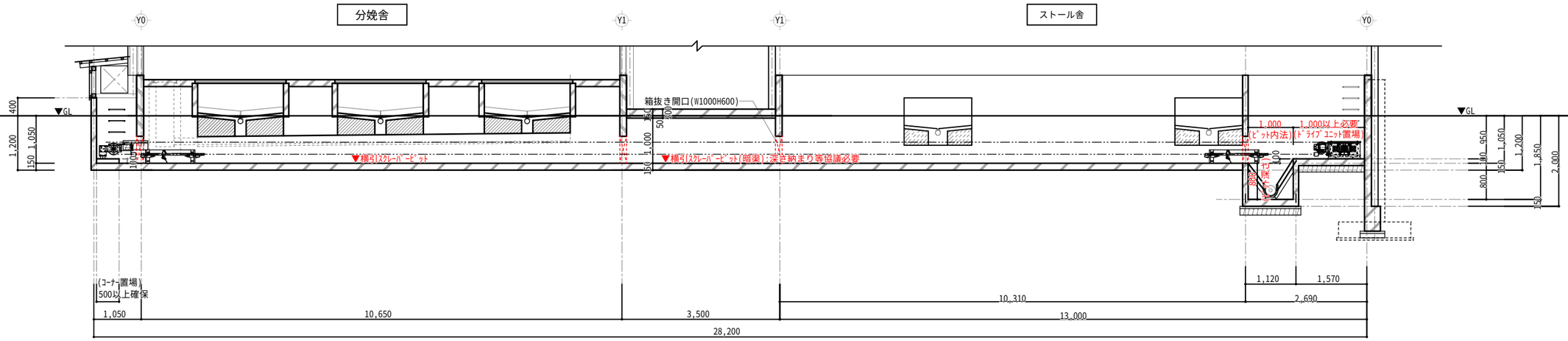

断面詳細図(6)：ストール舎～分娩舎横引ｽｸﾚｰﾊﾟｰﾋﾟｯﾄ　S=1/100

一級建築士事務所高知県知事登録第４６４号

上　澤　設　計　事　務　所

〒786-0053　高知県高岡郡四万十町弘見400-3
TEL (0880)24-1011　FAX (0880)24-1013

工事名	山中畜産分娩舎	番　号	08
図面名	断面詳細図 (6)	縮　尺	1/100

一級建築士大臣登録第158303号
代表者　上　澤　聡
㊞

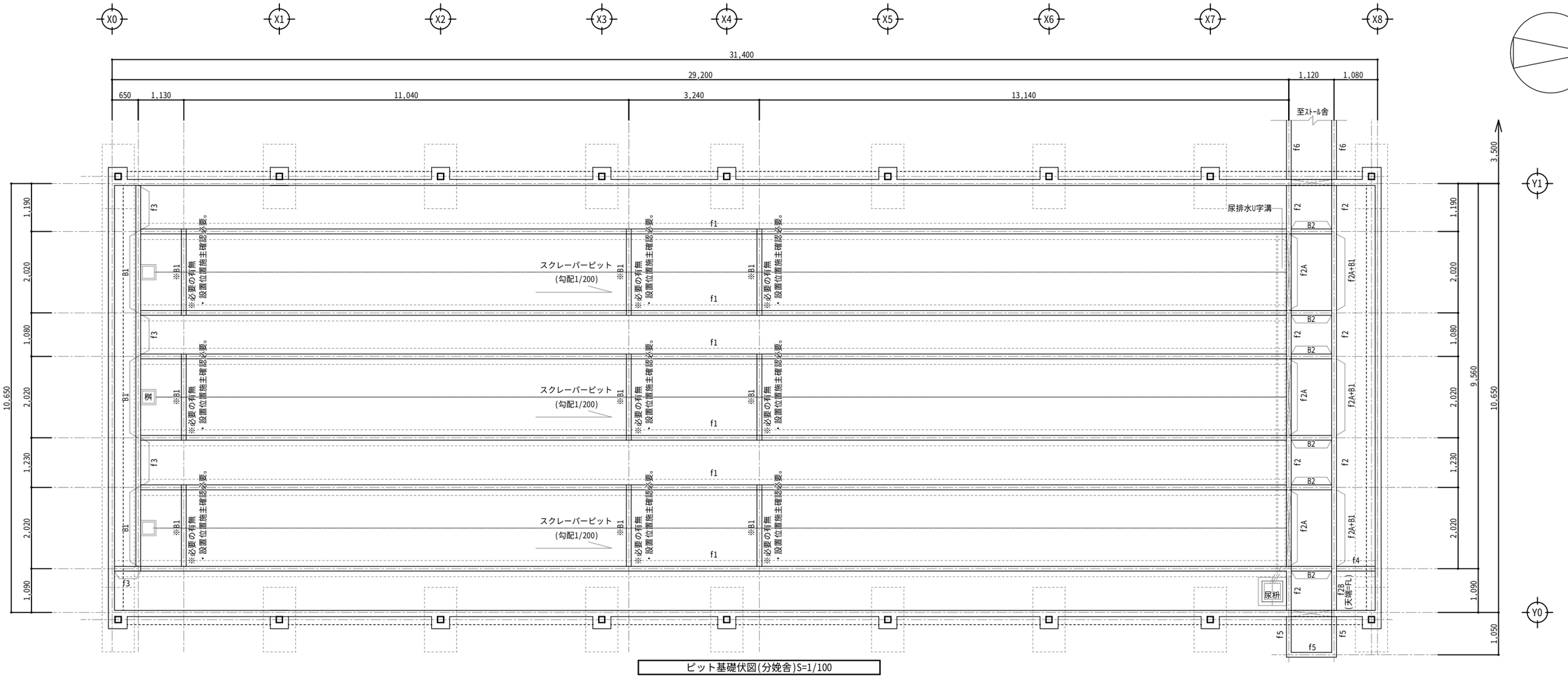

ピット基礎伏図(分娩舎)S=1/100

f1詳細図　S=1/30

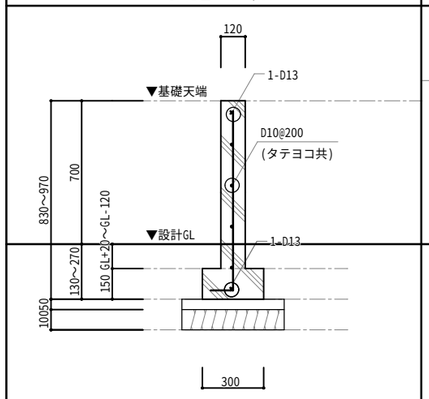

f2,f2B詳細図　S=1/30

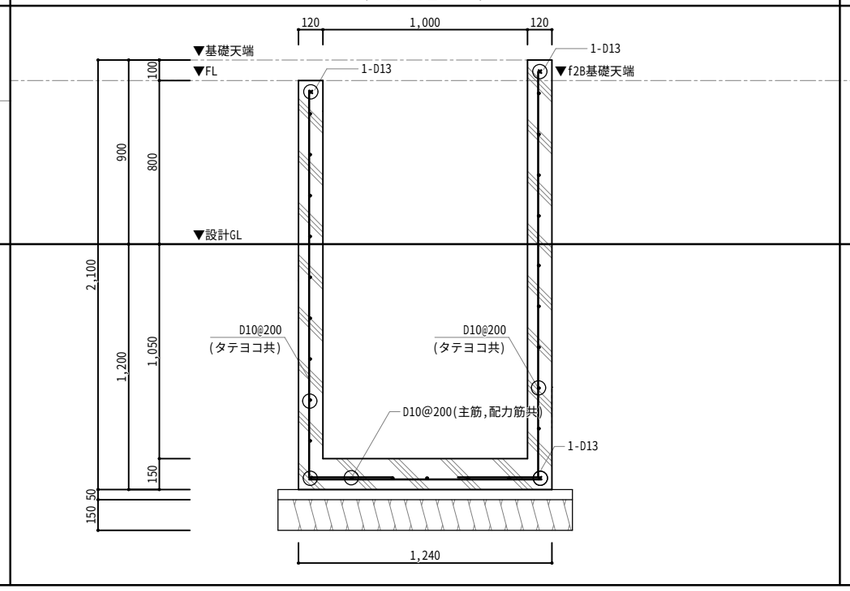

f2A,B1詳細図　S=1/30

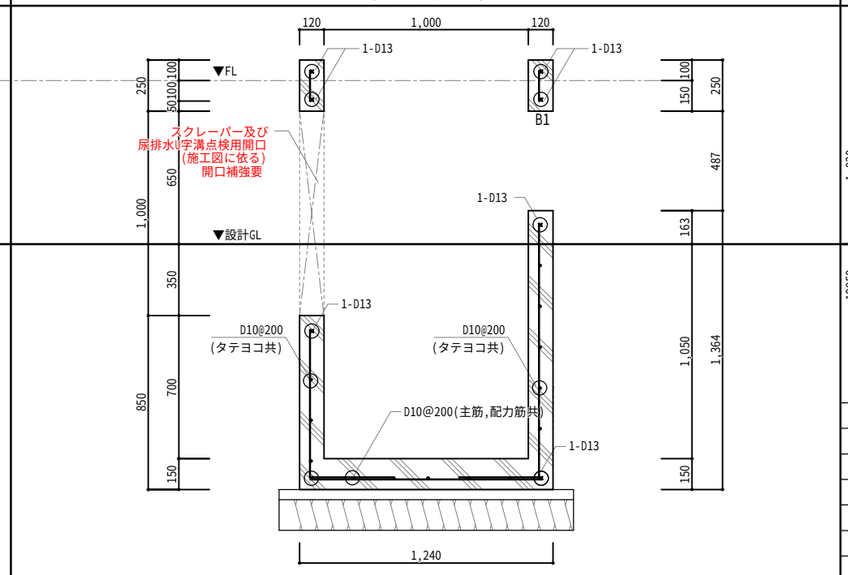

f3詳細図　S=1/30

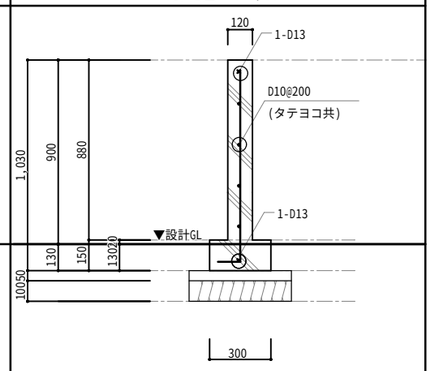

構造概要

■コンクリート

鉄筋コンクリート4週圧縮強度		
捨コンクリート	Fc=18N/mm²	S-15
基礎コンクリート	Fc=21N/mm²	S-15
土間コンクリート	Fc=18N/mm²	S-15
鉄筋　D10,D13	SD295A	

一級建築士事務所高知県知事登録第４６４号

上澤設計事務所

〒786-0053　高知県高岡郡四万十町弘見400-3
TEL (0880)24-1011　FAX (0880)24-1013

工事名	山中畜産分娩舎	番号	S00-1
図面名	ピット基礎伏図・基礎詳細図(1)	縮尺	1/100,1/30

一級建築士大臣登録第158303号
代表者　上澤　聡
㊞

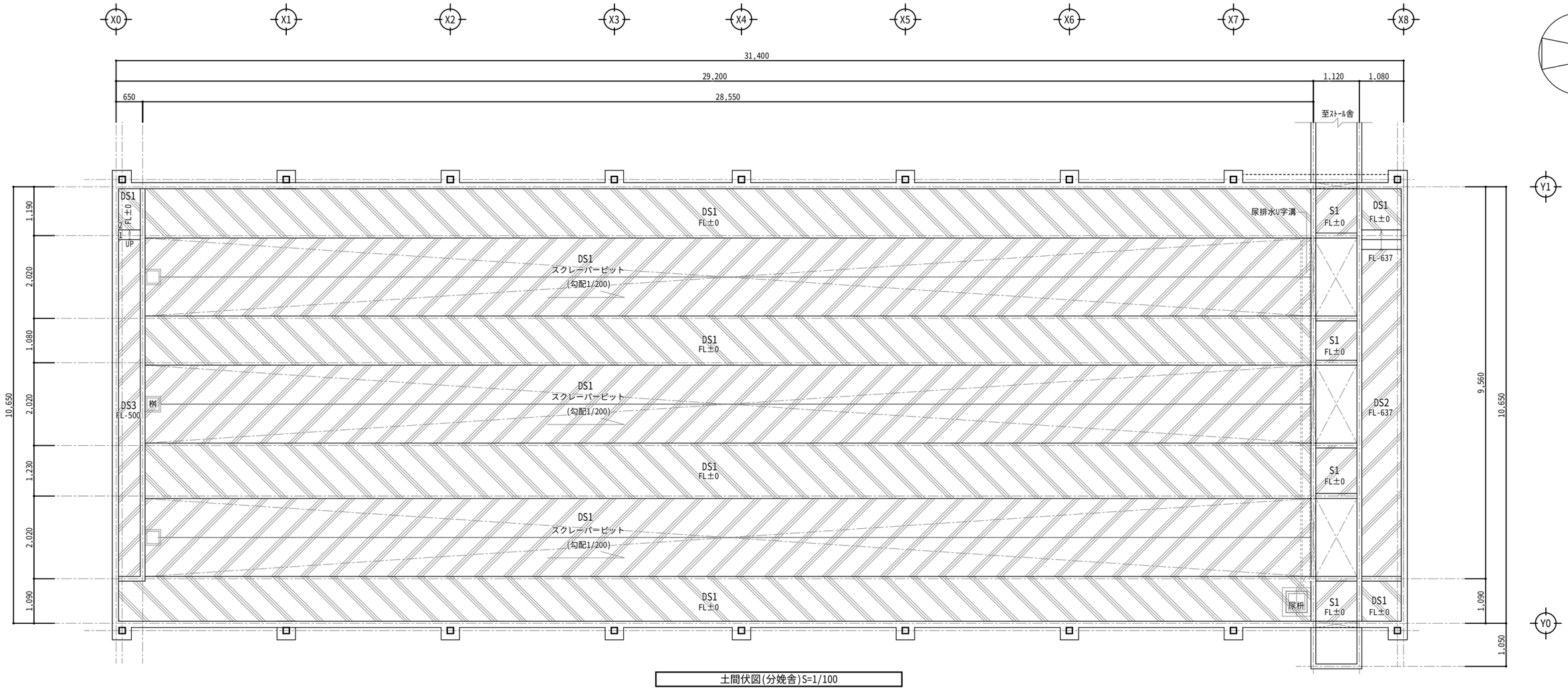

土間伏図(分娩舎)S=1/100

f4詳細図　S=1/30

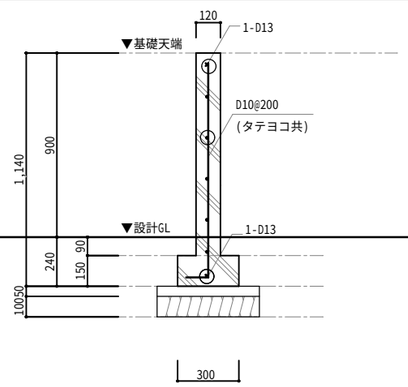

f5詳細図　S=1/30

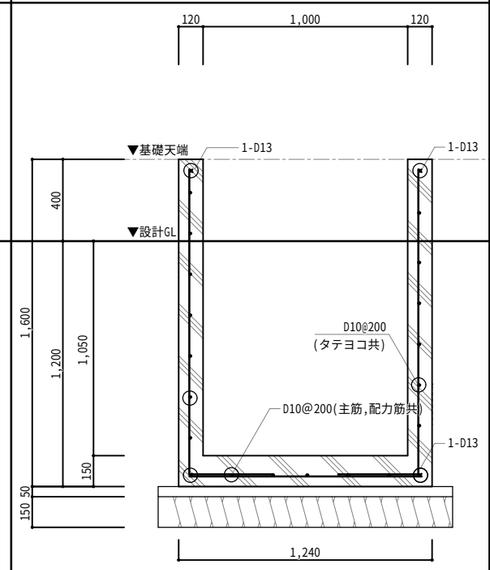

f6詳細図　S=1/30

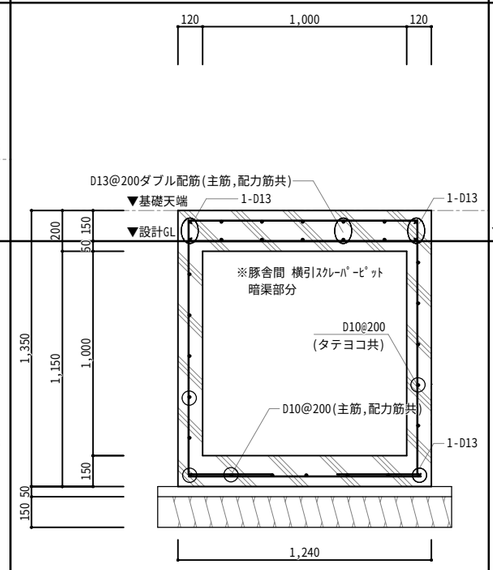

B2詳細図　S=1/30

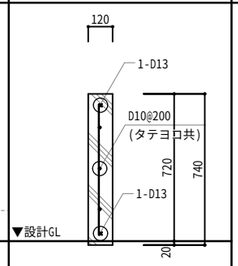

S1詳細図　S=1/30

DS2詳細図　S=1/30

DS1詳細図　S=1/30

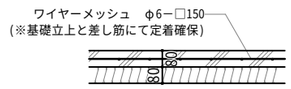

DS3詳細図　S=1/30

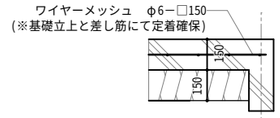

一級建築士事務所高知県知事登録第４６４号
上 澤 設 計 事 務 所
〒786-0053　高知県高岡郡四万十町弘見400-3
TEL (0880)24-1011　FAX (0880)24-1013

工事名	山中畜産分娩舎	番 号	S00-2
図面名	土間伏図・基礎詳細図(2)・土間詳細図	縮 尺	1/100,1/30

一級建築士大臣登録第158303号
代表者　上 澤　聡
㊞

ウルトラコラム工法　特記仕様書

§1工法概容

本地業は、ウルトラコラム工法による、地盤改良地業であり、スラリー状の
セメント系固化材を地中に注入しながら、ウルトラコラム専用共回り防止翼
（十字型 ）を装置した攪拌装置を用いて、原地盤を機械的に混合攪拌し、
固化材の科学反応により所要の強度所要の強度を持つ改良体を築造する工法である。

§2特記事項

本工事工法は、攪拌能力・攪拌径・品質(変動係数)に対して「建築技術
性能認証委員会」にて証明された技術性能証明取得工法とする。
また、事前にその証明書を管理者に提出し認証を得ることとする。

§3一般事項

・本地業は、本特記仕様書によるほか
「改訂版　建築物のための改良地盤の設計及び品質管理指針」
（平成14年11月30日　財団法人　日本建築センター、以下指針という)による

<1>施工業者

本工事の施工業者は、地盤改良工法の施工技術及び計測装置の取り扱い
に精通したもので、ウルトラコラム工法協会に所属する指定施工会社とする。

<2>設計変更

コラム径、掘削深度(改良長+空堀長)、本数配置等は、設計図書による。
ただし、コラムの径・長さ・本数・位置及びセメントスラリーの配合等に
ついて土質や地盤状況により変更した方が適切と判断される場合は、監督員
の承認の上変更することができる。

§4コラム仕様

<1>設計基準強度

コラムの設計基準強度はFc＝　　1800　　KN/㎡とする。

<2>固化材

固化材の配合は、原則として改良部分の検査対象土を採取し、３種類
以上の添加量にて室内配合試験を行い試験結果と配合強度を基に添加量
を決定する。

※使用する固化材は、六価クロム等の土壌環境基準に適合することを確認する。

<3>配合強度

配合強度Xfは、設計基準強度Fcと変動係数・採取ヶ所数により割増係数
αｔを用いて、次式による。　Xf＝αｔ×Fc

割増係数αｔは、合格率８０%とした下表による。

採取ヶ所数　N		1	2	3	4～6	7～8	9～
変動係数 Vc	25%	2.163	1.918	1.815	1.719	1.651	1.594
	30%	2.597	2.240	2.095	1.961	1.869	1.594
	35%	3.160	2.649	2.448	2.265	2.265	1.594

<4>室内配合強度

設計基準強度×割増係数/(室内28日/室内7日強度比)＝推定室内7日強度

<5>固化材液の配合

固化材添加量	350	kｇ/m^3
水/固化材比	60～80	%

＊事前室内配合試験による。

§5施工監理

※施工手順に従って次の使用で行う。
②ロッドの鉛直性
③オーガー回転数
④掘削深度・速度及び引上げ深度・速度
⑤トルク値またはオーガー電流値
※コラムの芯ズレは100㎜以内とする。

§6品質監理

<1>モールドコア供試体の一軸圧縮試験

①調査箇所数

建築センター指針では、品質検査方法として計数基準抜取検査を
基本とした方法が推奨されおり、本工法においても、この推奨方法に準拠することとする。
調査箇所数を表に示す。

調査箇所数

	設計対象層が頭部		設計対象層が深部
	改良長Ｌ≦3m、かつ、改良対象層が単一層	改良長Ｌ＞3m、または、改良対象層が複数層	
頭部コア	３箇所以上（１箇所あたり3供試体以上）		
深部コア	―	１箇所以上（１箇所あたり3供試体以上）	

<2>コア強度による合否判定

合否判定は、検査対象層における個々のコアの一軸圧縮強さＸｉと設計基準強度Ｆｃの
大小関係を比較することで行う。

Ｘｉ≧Ｆｃ

ここに、　Ｘｉ：個々のコアの材齢２８日における一軸圧縮強さ（kN/㎡）1≦ｉ≦n
　　ｎ：コアの抜取個数
　　Ｆｃ：設計基準強度（kN/㎡）

<3>未固化改良体の比低抗測定

施工直後の改良体の攪拌混合状況を把握するために、比低抗の深度
方向の分布を測定する。
検査数量は、1検査対象群毎に1箇所以上かつ、50コラム毎に
1箇所以上とする。

工　　法	ウルトラコラム工法			
設計基準強度	Ｆｃ＝　500　KN/㎡			
コラム径 (mm)	掘削長 (m)	改良長 (m)	空堀長 (m)	本　数 (本)
800	2.5～3.5			42

GBRC　性能証明　第08-06号

一級建築士事務所高知県知事登録第４６４号　上　澤　設　計　事　務　所
〒786-0053　高知県高岡郡四万十町弘見400-3
TEL（0880)24-1011　FAX（0880)24-1013

工事名	山中畜産　分娩舎	番号	B.S-06
図面名	ウルトラコラム工法　特記仕様書	縮尺	―

一級建築士大臣登録第158303号
代表者　上　澤　聡
㊞

地盤改良体伏図　S=1/150

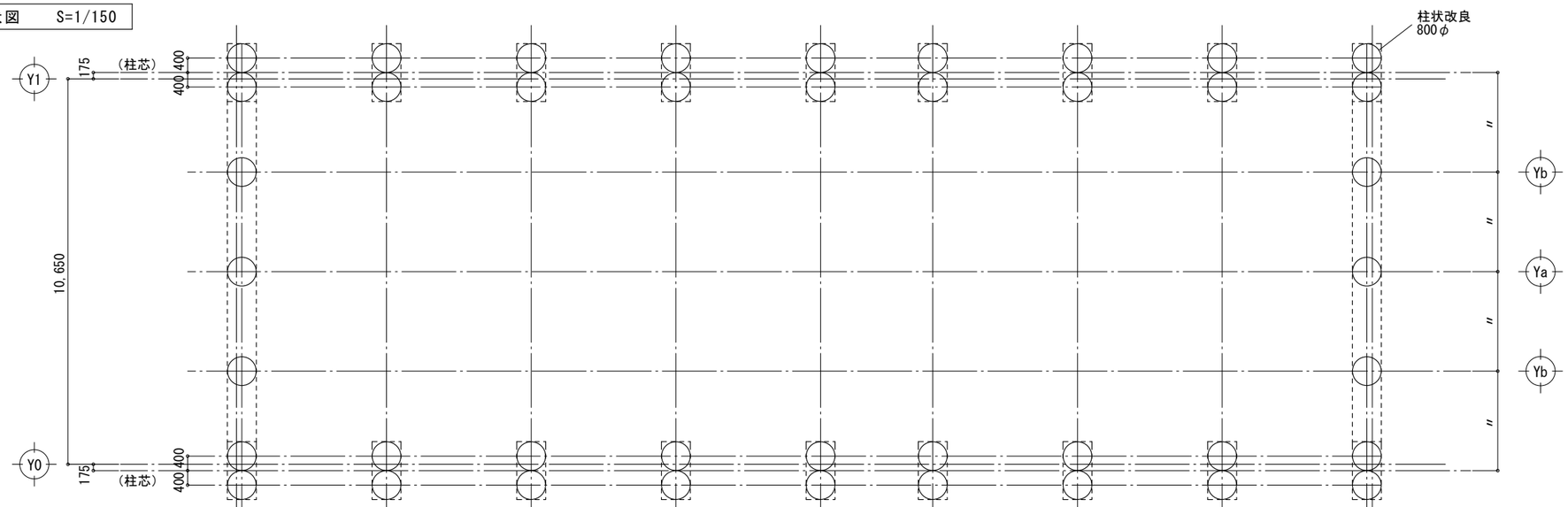

基礎・1階梁伏図　S=1/150

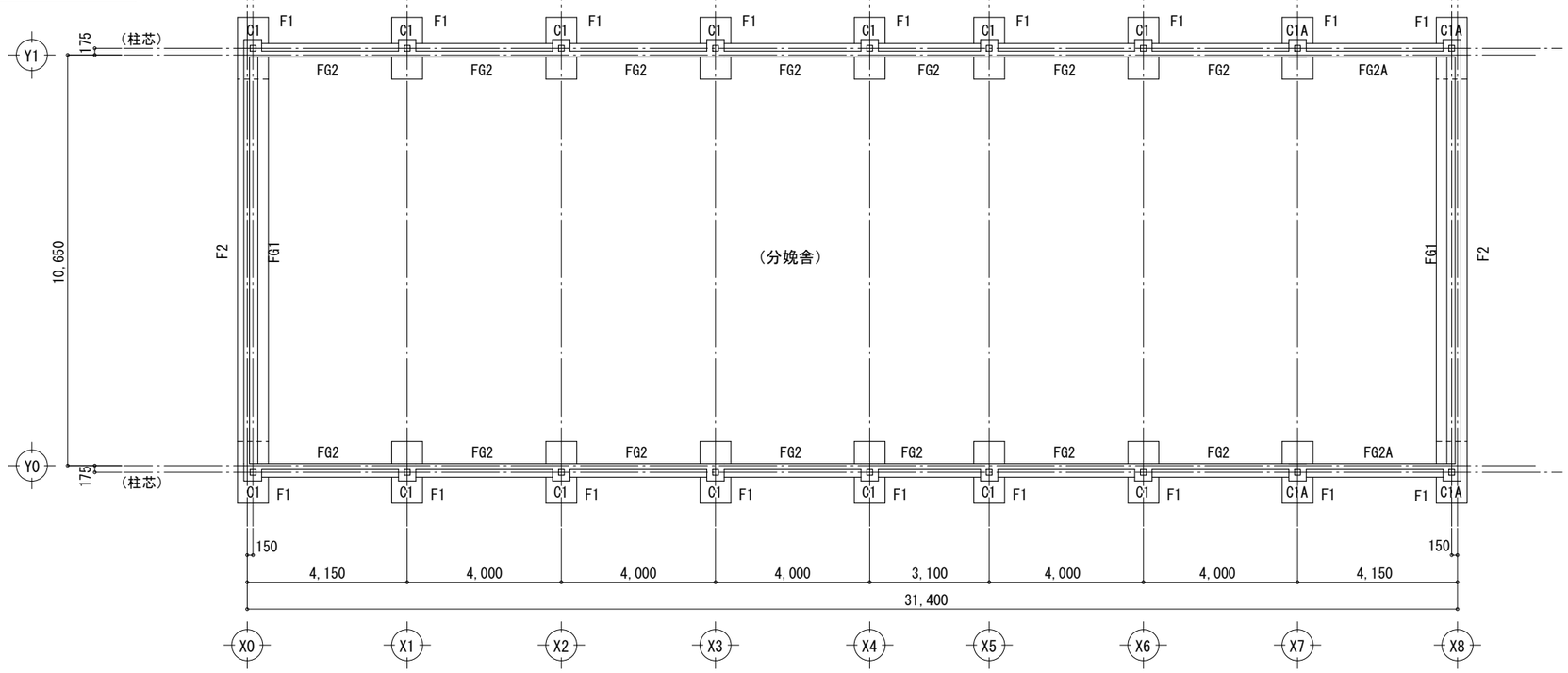

地盤改良仕様

深層混合処理工法（ウルトラコラム工法　相当）		
支持層は、N=20以上の風化岩又は礫層とし、改良底は現況の支持層深度とする。 但し、改良底の決定は監督員の承諾を得ること。特記仕様書（深層混合処理工法）を参照のこと。		
許容支持力	F1	長期接地圧：Lσe=120 KN/㎡
		短期接地圧：Sσe=240 KN/㎡
	F2	長期接地圧：Lσe= 70 KN/㎡
		短期接地圧：Sσe=140 KN/㎡
符号		改良径　本数
F1		800φ　2
F2		800φ　3

一級建築士事務所高知県知事登録第４６４号　上澤設計事務所
〒786-0053　高知県高岡郡四万十町弘見400-3
TEL (0880)24-1011　FAX (0880)24-1013

工事名	山中畜産　分娩舎	番号	B.S-07
図面名	地盤改良体伏図　基礎・1階梁伏図	縮尺	1/150

一級建築士大臣登録第158303号
代表者　上澤　聡
㊞

屋根下梁伏図　S=1/150

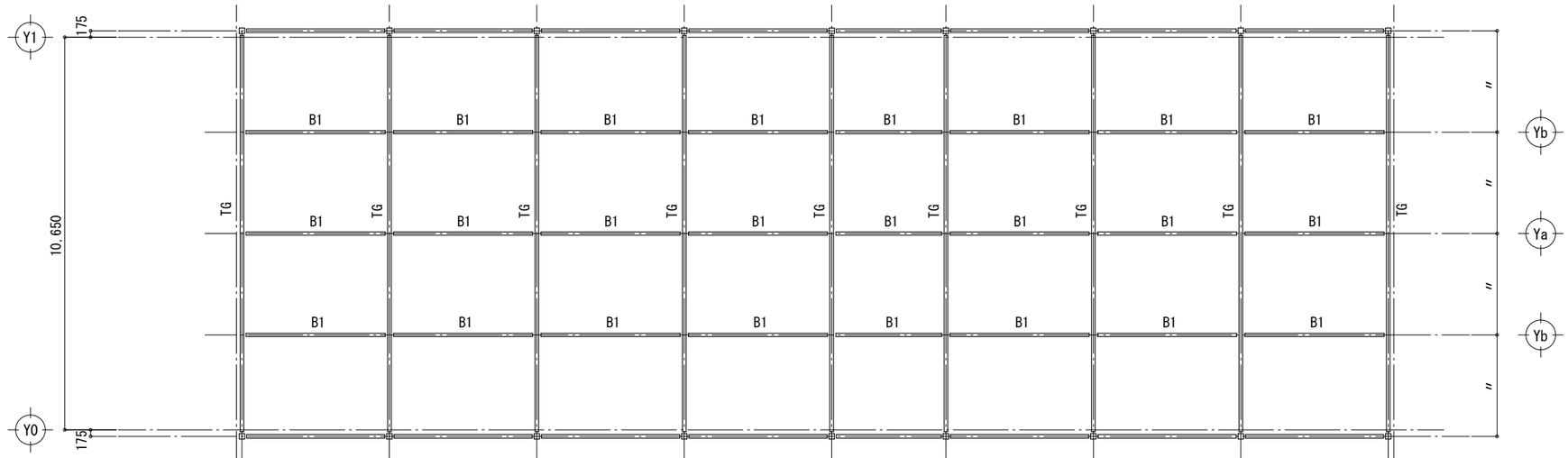

屋根梁伏図　S=1/150

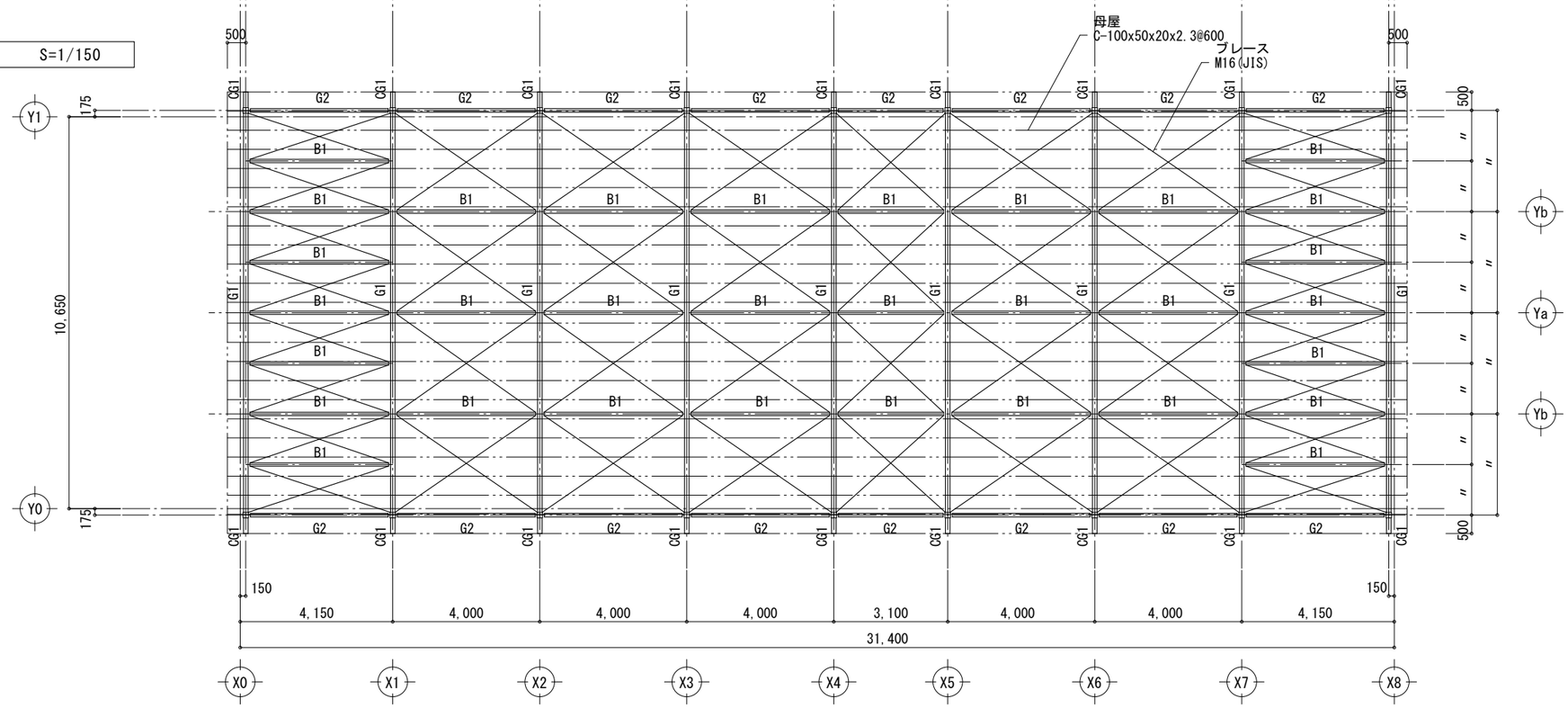

一級建築士事務所高知県知事登録第４６４号　上澤設計事務所
〒786-0053　高知県高岡郡四万十町弘見400-3
TEL (0880)24-1011　FAX (0880)24-1013

工事名	山中畜産　分娩舎	番号	B.S-08
図面名	屋根下梁伏図　屋根梁伏図	縮尺	1/150

一級建築士大臣登録第158303号
代表者　上澤　聡　㊞

Y0通り軸組図　S=1/150

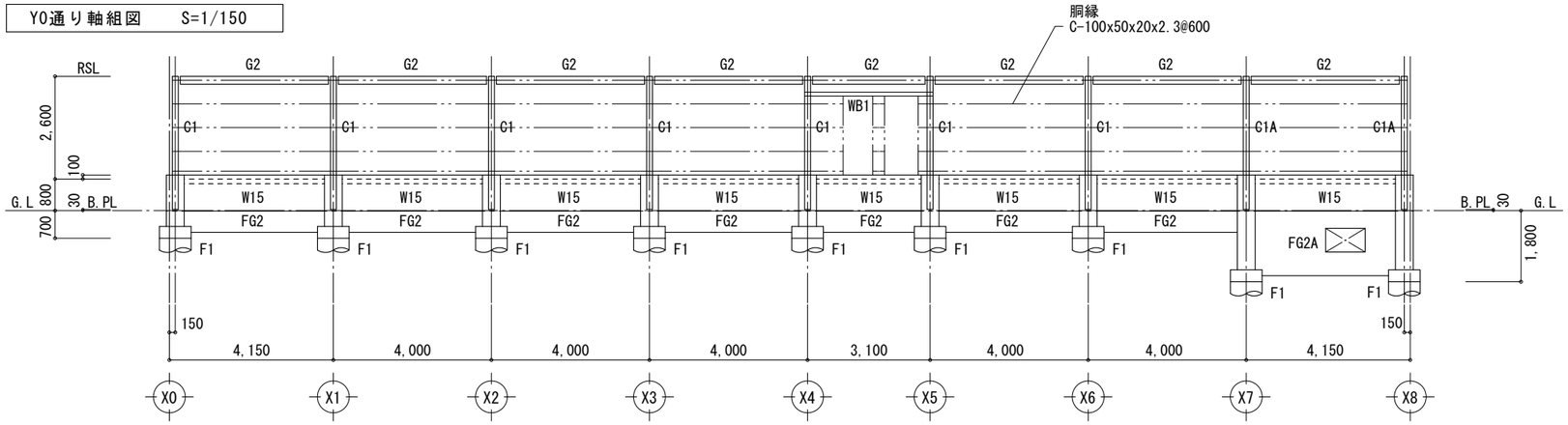

Y1通り軸組図　S=1/150

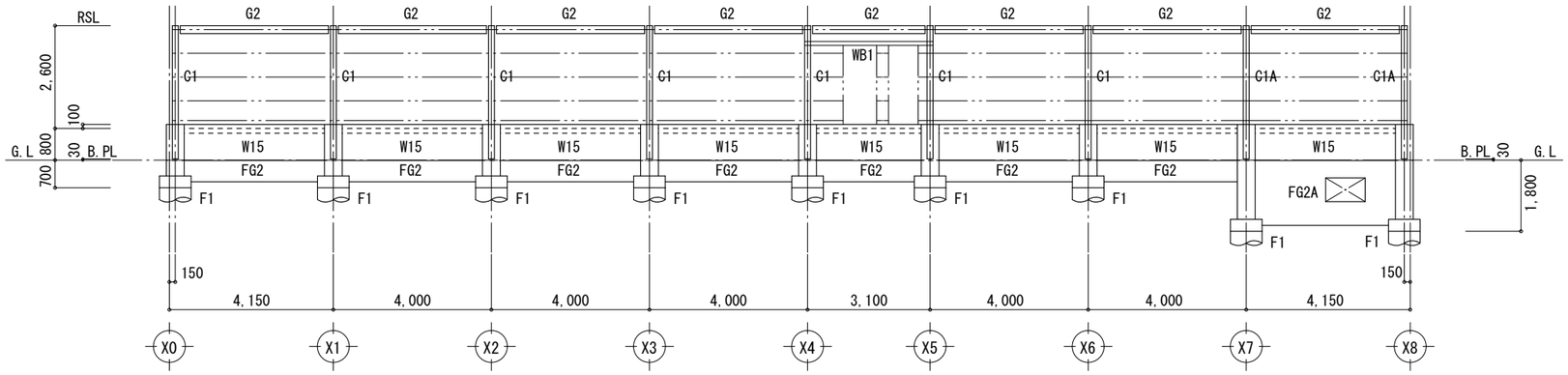

Ya通り軸組図　S=1/150

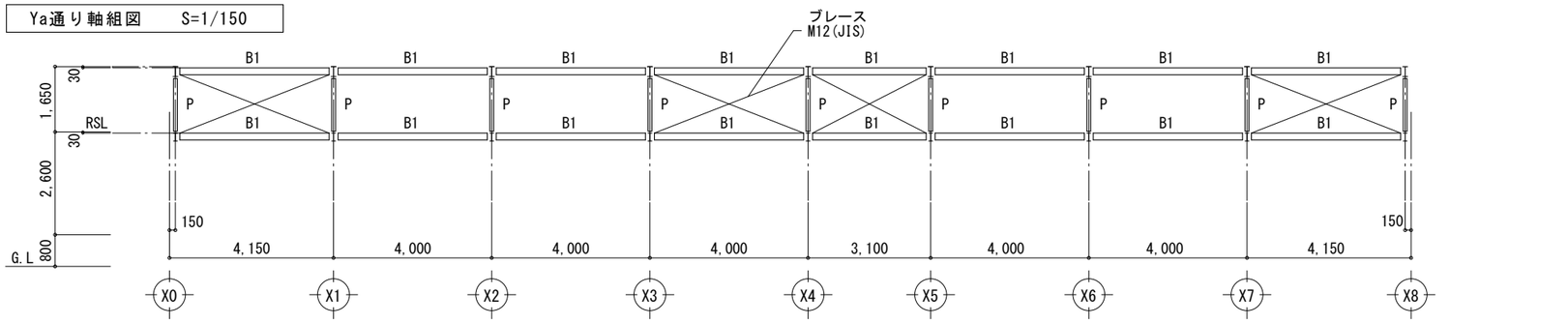

Yb通り軸組図　S=1/150

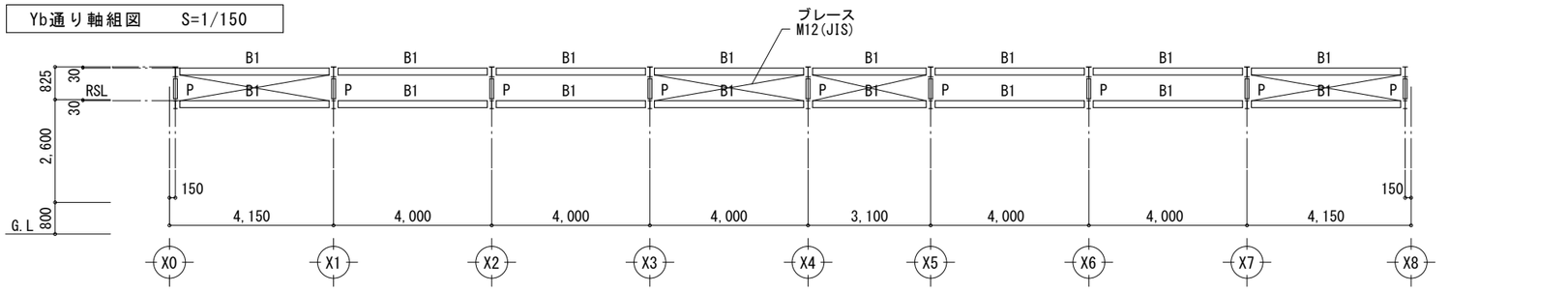

一級建築士事務所高知県知事登録第４６４号

上　澤　設　計　事　務　所

〒786-0053　高知県高岡郡四万十町弘見400-3
TEL (0880)24-1011　FAX (0880)24-1013

工事名	山中畜産　分娩舎	番号	B.S-09	一級建築士大臣登録第158303号 代表者　上澤　聡	㊞
図面名	軸組図(1/2)	縮尺	1/150		

X0通り軸組図　S=1/150

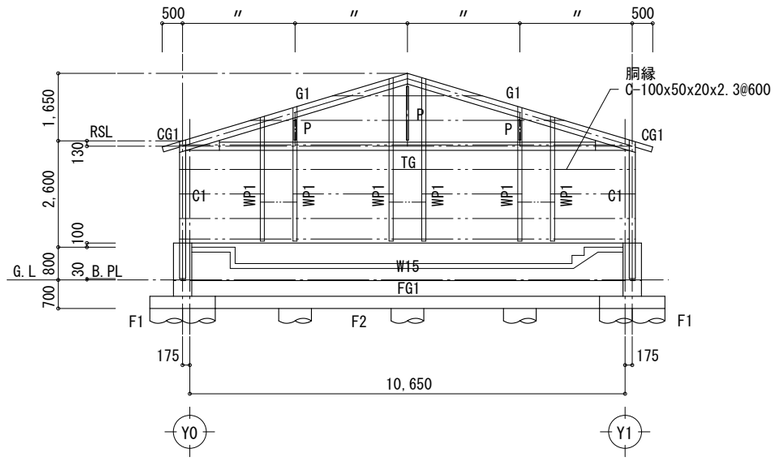

X7通り軸組図　S=1/150

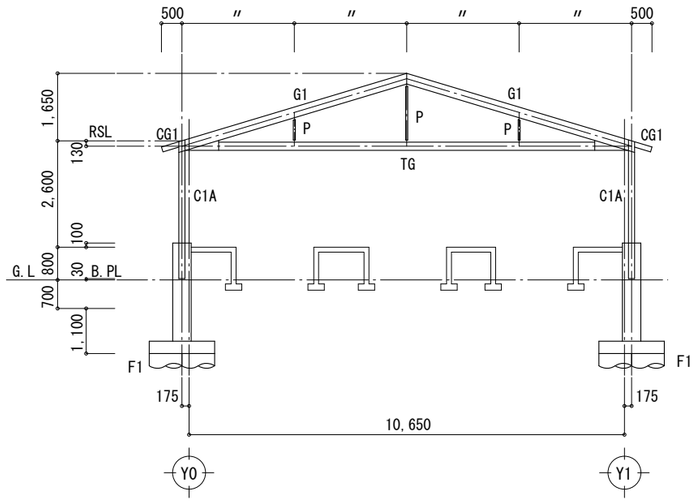

X1～X6通り軸組図　S=1/150

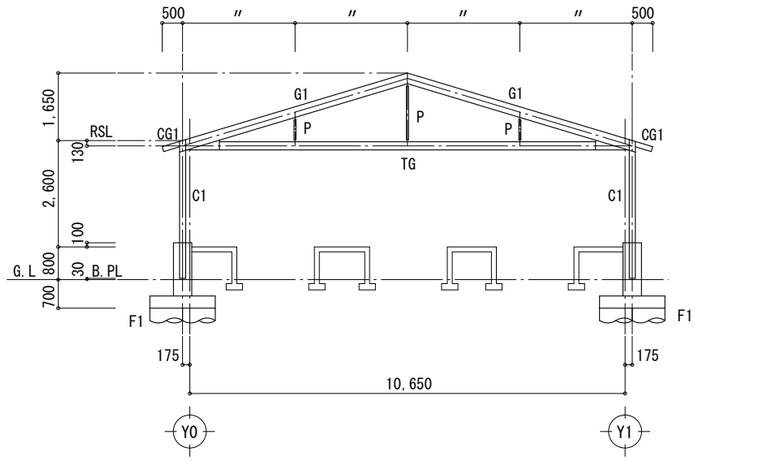

X8通り軸組図　S=1/150

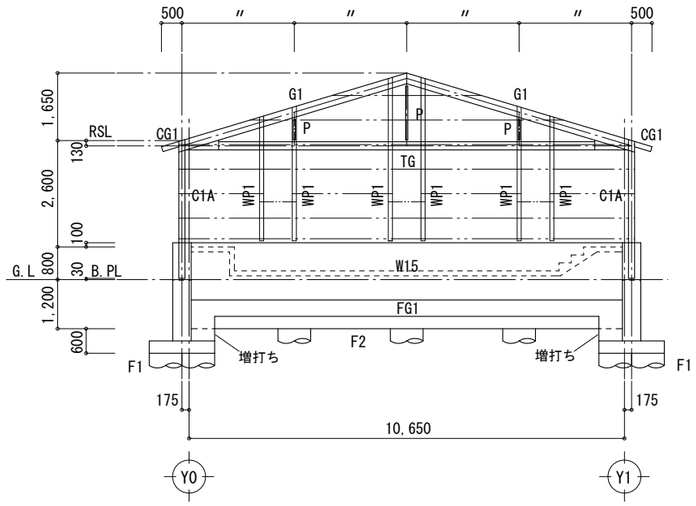

一級建築士事務所高知県知事登録第４６４号　上澤設計事務所
〒786-0053　高知県高岡郡四万十町弘見400-3
TEL (0880)24-1011　FAX (0880)24-1013

工事名	山中畜産　分娩舎	番号	B.S-10
図面名	軸組図(2/2)	縮尺	1/150

一級建築士大臣登録第158303号
代表者　上澤　聡
㊞

基礎リスト(1)　S=1/40

F1

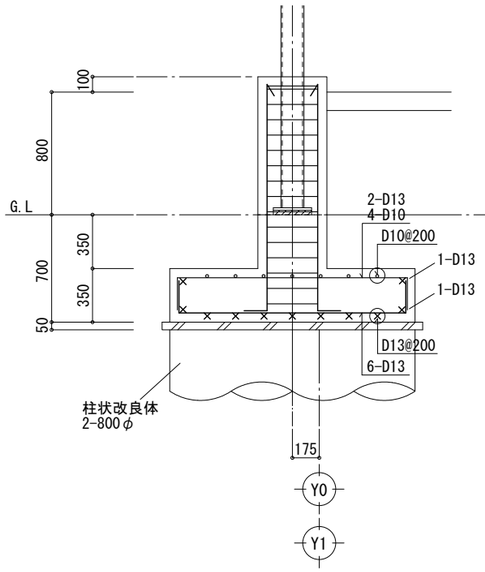

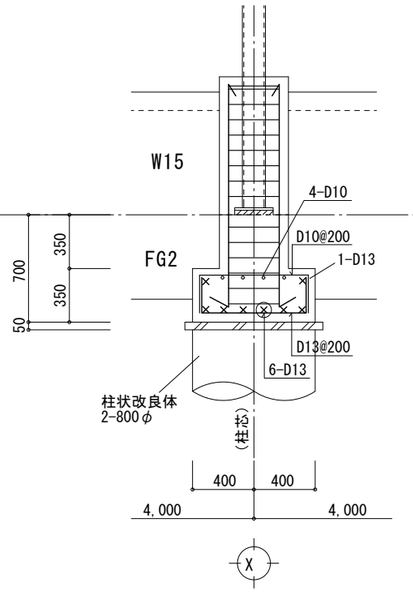

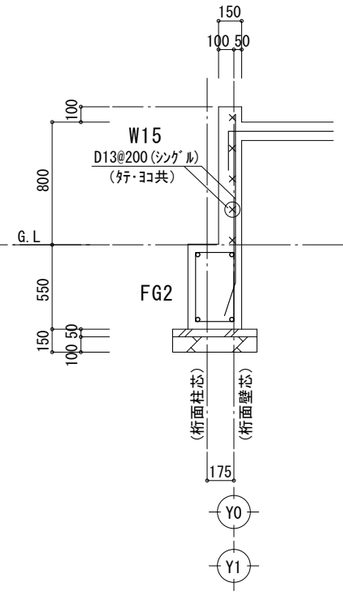

F1
(Y0,Y1通りX7,X8)

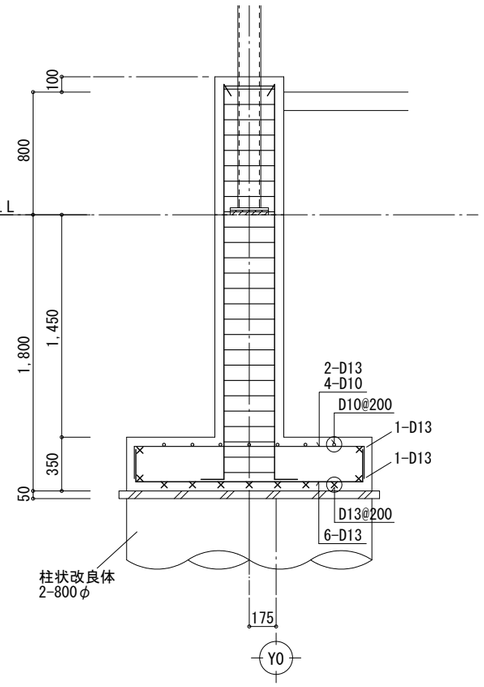

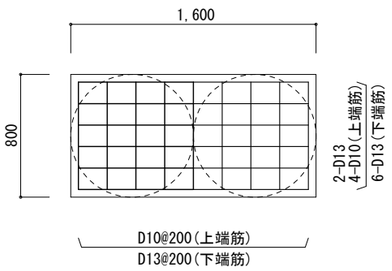

一級建築士事務所高知県知事登録第４６４号　上澤設計事務所
〒786-0053　高知県高岡郡四万十町弘見400-3
TEL (0880)24-1011　FAX (0880)24-1013

工事名	山中畜産　分娩舎	番号	B.S-11
図面名	基礎リスト(1)	縮尺	1/40

一級建築士大臣登録第158303号
代表者　上澤　聡
㊞

基礎リスト(2)　S=1/40

増打ち部詳細

(X8通りY0,Y1)

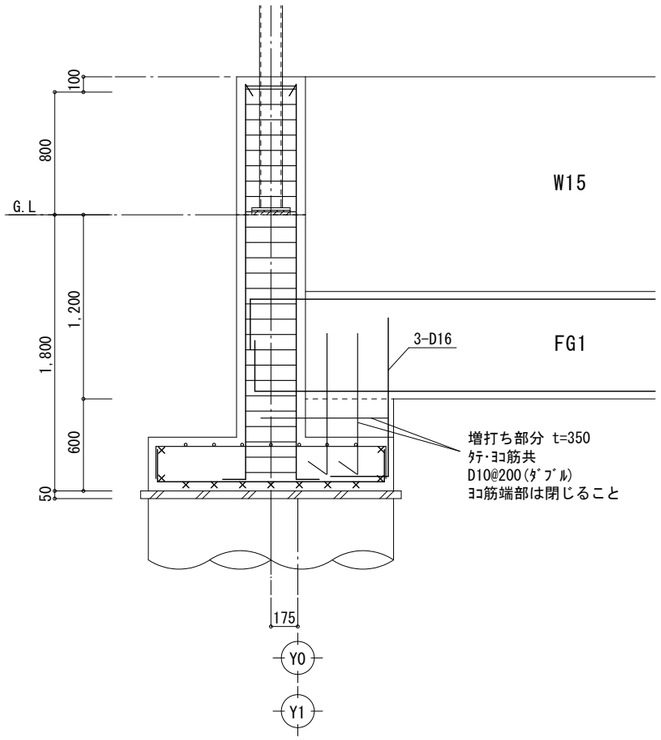

F2

(X0通り)

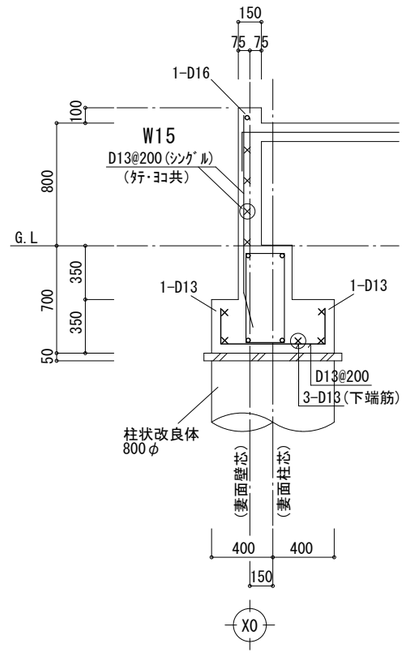

F2

(X8通り)

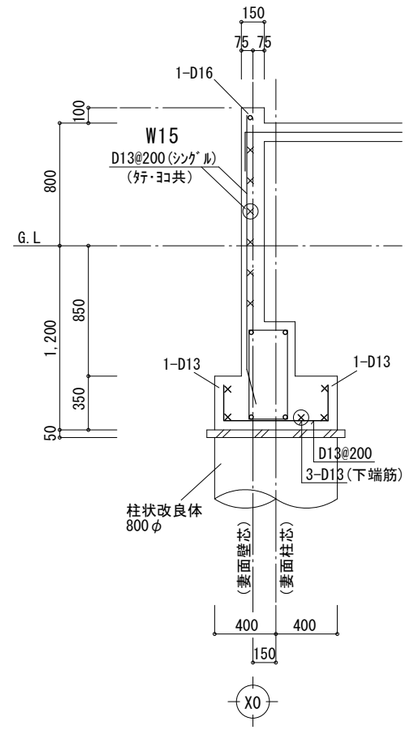

一級建築士事務所高知県知事登録第４６４号　上澤設計事務所
〒786-0053　高知県高岡郡四万十町弘見400-3
TEL (0880)24-1011　FAX (0880)24-1013

工事名	山中畜産　分娩舎	番号	B.S-12
図面名	基礎リスト(2)	縮尺	1/40

一級建築士大臣登録第158303号
代表者　上澤　聡
㊞

地中梁リスト　S=1/40

符　号	FG1	FG2	FG2A	
位　置	全断面	全断面	全断面	
上端筋	3-D16	3-D16	3-D16	
断面	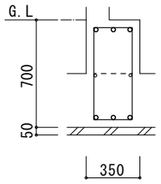 (X8通りY0～Y1の天端寸法はGL-850とする)	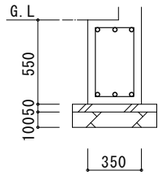	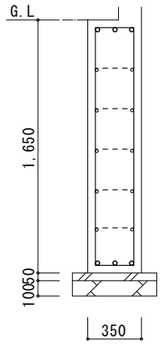	
下端筋	3-D16	3-D16	3-D16	
ｽﾀｰﾗｯﾌﾟ	□-D10@200	□-D10@200	□-D10@200	
腹　筋	2-D10	—	10-D10	

FG2A
開口補強配筋

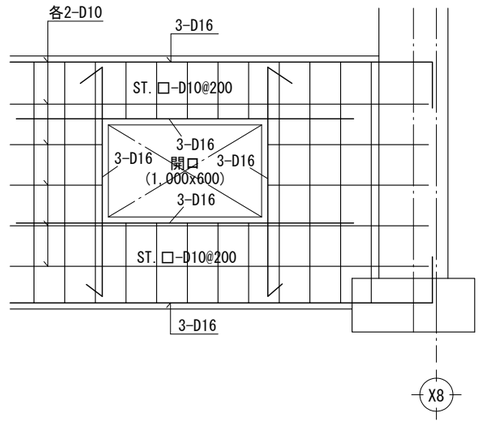

壁リスト　S=1/40

符　号	W15		
断面	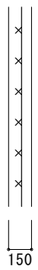		
タテ筋	D13@200(ｼﾝｸﾞﾙ)		
ヨコ筋	D13@200(ｼﾝｸﾞﾙ)		
V	1-D16		
H	1-D16		
D	1-D16		

開口補強配筋

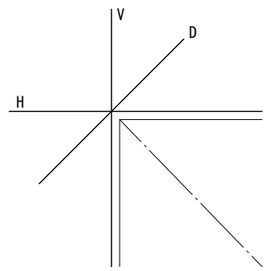

一級建築士事務所高知県知事登録第４６４号　上澤設計事務所
〒786-0053　高知県高岡郡四万十町弘見400-3
TEL (0880)24-1011　FAX (0880)24-1013

工事名	山中畜産　分娩舎	番号	B.S-13
図面名	地中梁リスト　壁リスト	縮尺	1/40

一級建築士大臣登録第158303号
代表者　上澤　聡
㊞

柱脚詳細図　　S=1/40

C1

（一般）

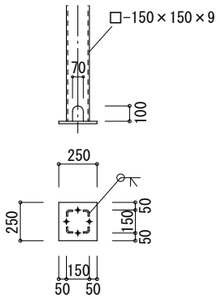

B.Plate	250x250x16(SS400)
A.Bolt	4-M16(SS400) L=400 180° ﾌｯｸ ﾀﾞﾌﾞﾙﾅｯﾄ

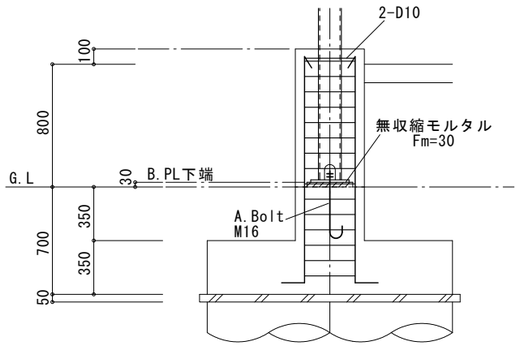

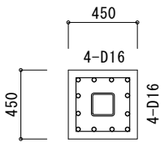

主 筋	12-D16
Hoop筋	□-D10@100

C1A

（Y0,Y1通りX7,X8）

（同　左）

B.Plate	250x250x16(SS400)
A.Bolt	4-M16(SS400) L=400 180° ﾌｯｸ ﾀﾞﾌﾞﾙﾅｯﾄ

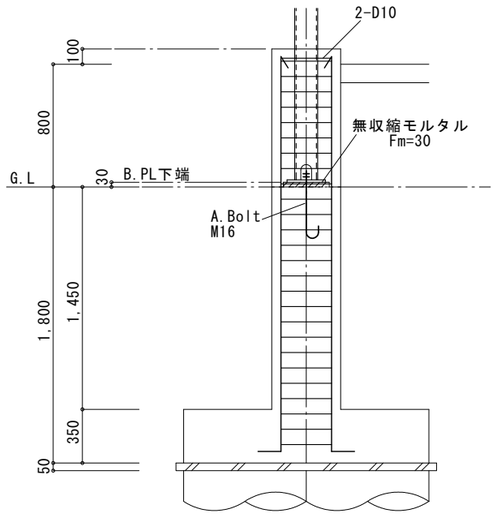

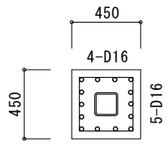

主 筋	14-D16
Hoop筋	□-D10@100

一級建築士事務所高知県知事登録第４６４号　上 澤 設 計 事 務 所
〒786-0053　高知県高岡郡四万十町弘見400-3
TEL (0880)24-1011　FAX (0880)24-1013

工事名	山中畜産　分娩舎	番 号	B.S-14
図面名	柱脚詳細図	縮 尺	1/40

一級建築士大臣登録第158303号
代表者　上 澤　聡
㊞

大梁リスト　S=1/30

符　号	G1	G2	CG1
R階			
断面寸法	H-250×125×6×9	H-200×100×5.5×8	H-125×125×6.5×9
材　種	SS400	SS400	SS400

柱リスト　S=1/30

符　号	C1	C1A	
1階		（同　左）	
断面寸法	□-150×150×9	□-150×150×9	
材　種	STKR400	STKR400	

小梁・その他部材リスト

・特記無き鋼材種別はSS400とする。
・特記無きボルトはS10Tとする。

符号	部材	接合部	ピッチ:P	小梁標準継手
B1	H-175×90× 5× 8	G.PL- 6　2-M16	60	TYPE Ⅱ 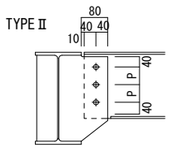
TG	H-200×100×5.5× 8	G.PL- 9　2PL-6　2x2-M16	70	TYPE Ⅰ 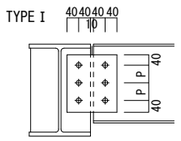
WP1	H-100×100× 6× 8	G.PL- 9　2-M16		
WB1	□-100×100×3.2	2G.PL- 4.5　2-M12（中ボルト）		
P	[-100×50×5×7.5	G.PL- 6　2-M16		
母 屋	C-100 x 50 x 20 x 2.3　@600	G.PL-4.5　2-M12（中ボルト）		
〃	2C-100 x 50 x 20 x 2.3　@1,800	G.PL-4.5　2-M12（中ボルト）		
胴縁(一般部)	C-100 x 50 x 20 x 2.3　@600	G.PL-4.5　2-M12（中ボルト）		
胴縁(開口部)	C-100 x 50 x 20 x 2.3	G.PL-4.5　2-M12（中ボルト）		
屋根ブレース	M16（JIS規格品：ターンバックル付き）	G.PL- 9　1-M16（S10T）		
小屋ブレース	M12（JIS規格品：ターンバックル付き）	G.PL- 6　1-M16（S10T）		

WP1

H-100×100× 6× 8

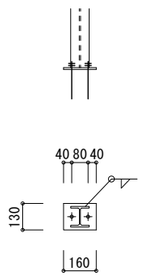

B.Plate	130x160x12(SS400)
A.Bolt	2-M16(SS400) L=400 180° ﾌｯｸ ﾀﾞﾌﾞﾙﾅｯﾄ

一級建築士事務所高知県知事登録第４６４号　上 澤 設 計 事 務 所
〒786-0053　高知県高岡郡四万十町弘見400-3
TEL (0880)24-1011　FAX (0880)24-1013

工事名	山中畜産　分娩舎	番 号	B.S-15
図面名	大梁リスト　柱リスト　小梁・その他部材リスト	縮 尺	1/30

一級建築士大臣登録第158303号
代表者　上 澤　聡
㊞

X4通り架構詳細図　S=1/40

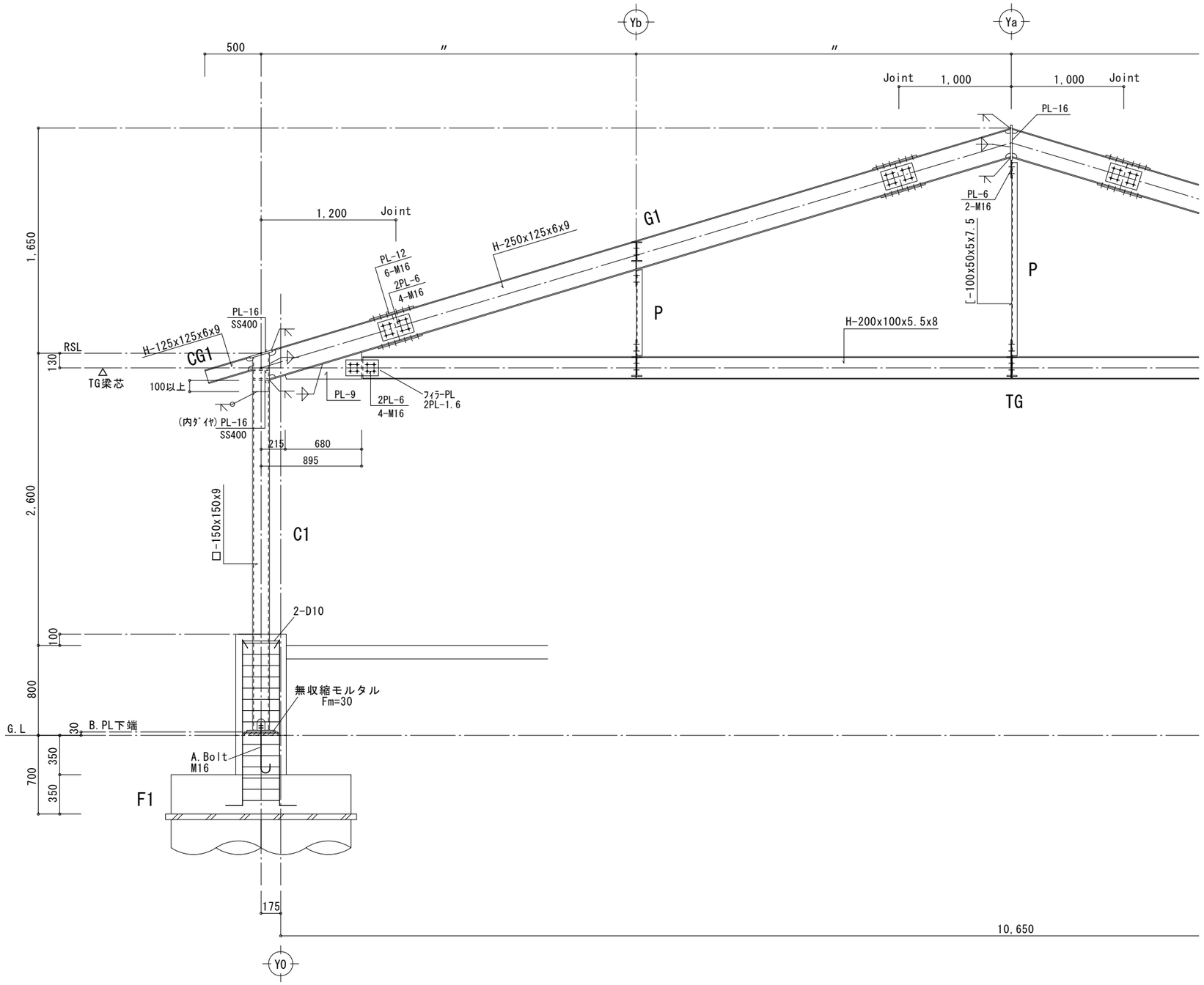

Ya通り詳細図　S=1/40

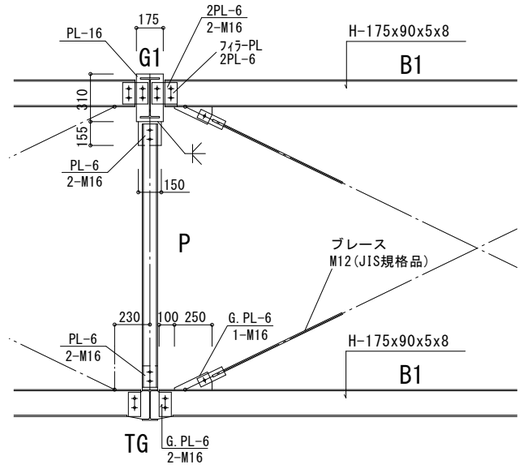

Yb通り詳細図　S=1/40

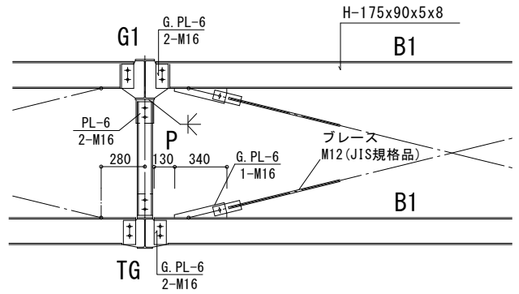

一級建築士事務所高知県知事登録第４６４号　上澤設計事務所
〒786-0053　高知県高岡郡四万十町弘見400-3
TEL (0880)24-1011　FAX (0880)24-1013

工事名	山中畜産　分娩舎	番号	B.S-16
図面名	X4通り架構詳細図	縮尺	1/40

一級建築士大臣登録第158303号
代表者　上澤　聡
㊞

Y0通り架構詳細図　S=1/40

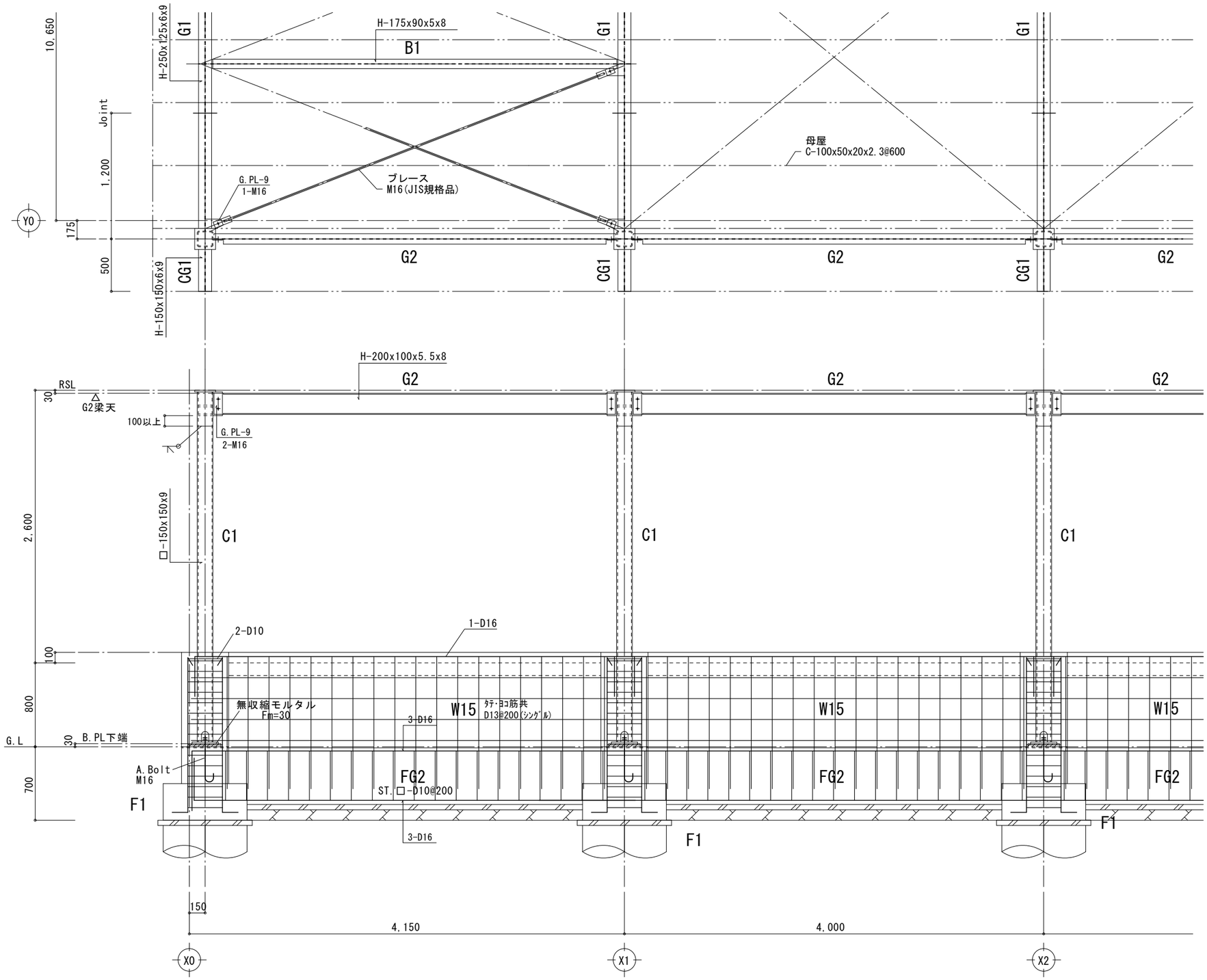

一級建築士事務所高知県知事登録第４６４号　上澤設計事務所　〒786-0053　高知県高岡郡四万十町弘見400-3　TEL (0880)24-1011　FAX (0880)24-1013	工事名	山中畜産　分娩舎	番号	B.S-17	一級建築士大臣登録第158303号　代表者　上澤　聡　㊞
	図面名	Y0通り架構詳細図	縮尺	1/40	

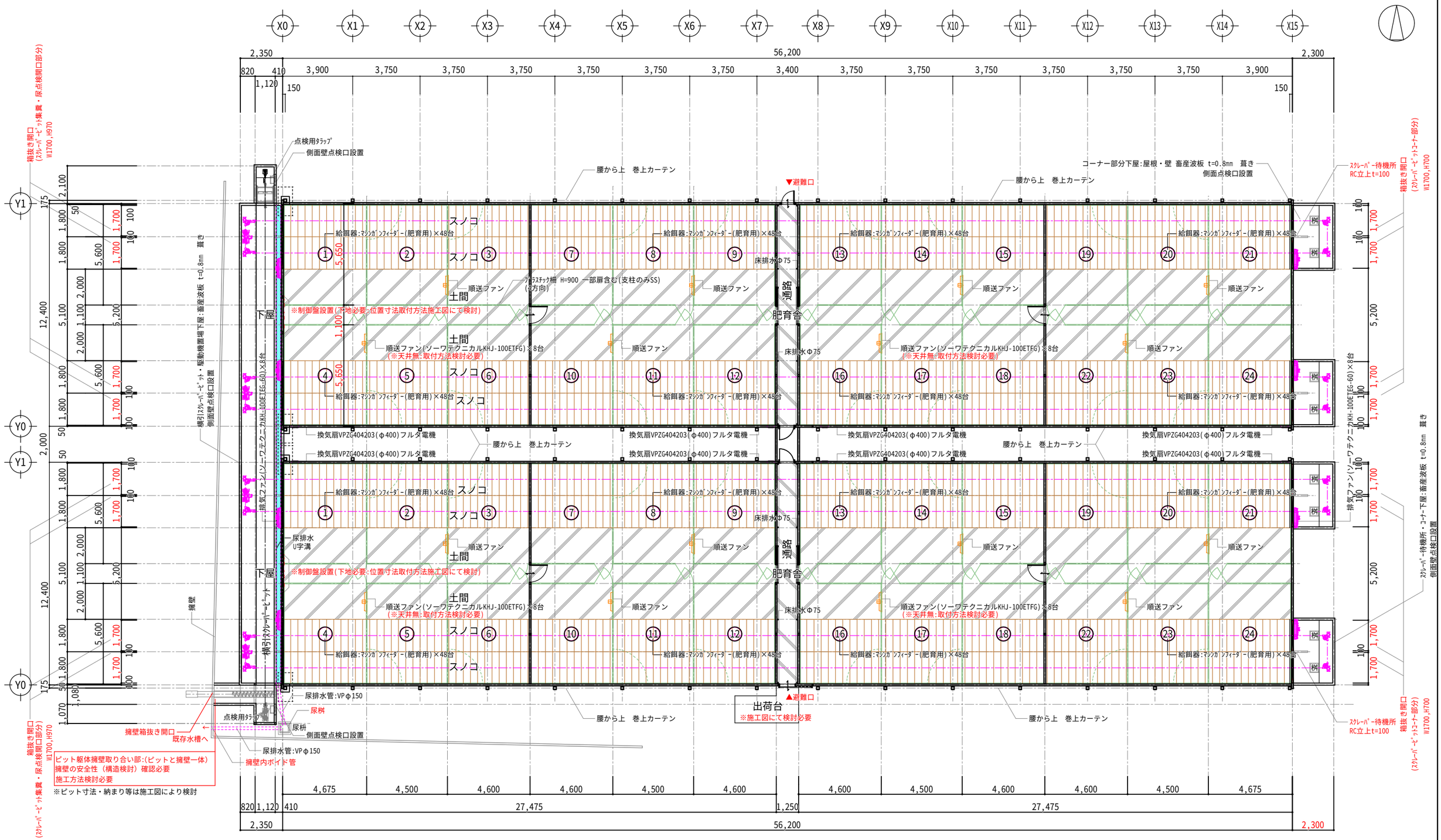

1棟面積：12.4×56.20＝696.88㎡　豚舎間通路：1.25×2＝2.5㎡　合計面積：696.88×2+2.50=1396.26㎡

肥育舎 平面図 S:1/200

特記事項
●各詳細は施工図による
●各畜産設備は畜産機器メーカーと打合にて施工する
●糞・尿処理の寸法は除糞機器メーカーと打合にて施工する

一級建築士事務所高知県知事登録第４６４号　上澤設計事務所
〒786-0053　高知県高岡郡四万十町弘見400-3
TEL (0880)24-1011　FAX (0880)24-1013

工事名	山中畜産肥育舎	番号	1
図面名	平面図	縮尺	1/200

一級建築士大臣登録第158303号
代表者　上澤　聡　㊞

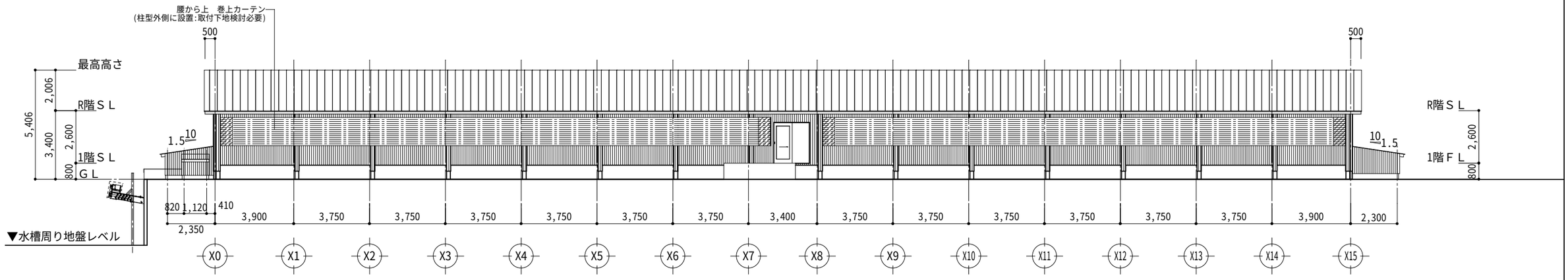

南側 立面図 S:1/200

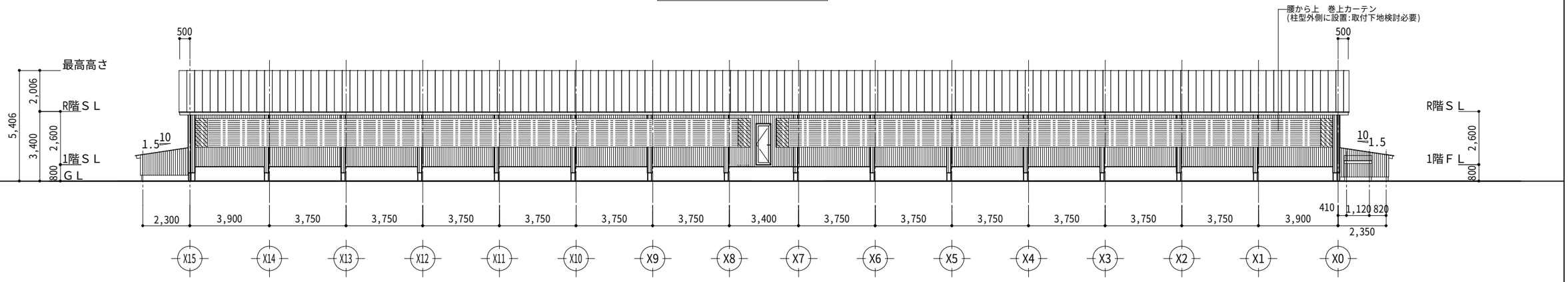

北側 立面図 S:1/200

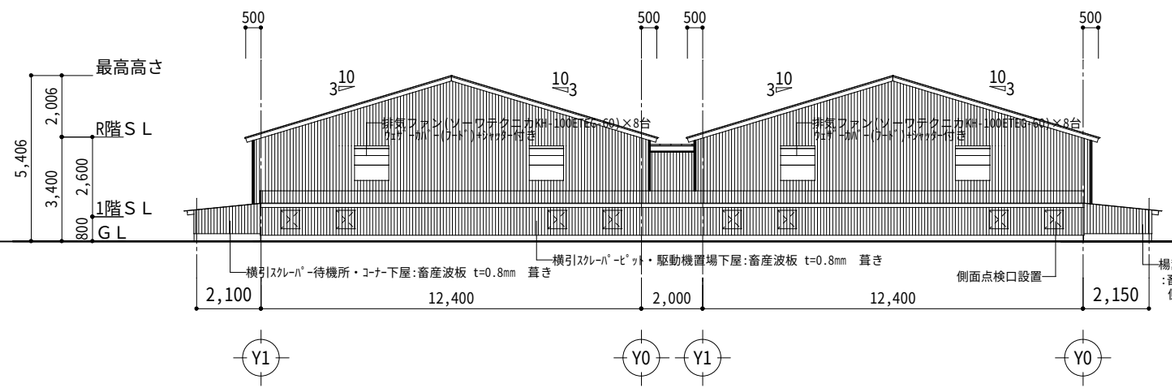

西側 立面図 S:1/200

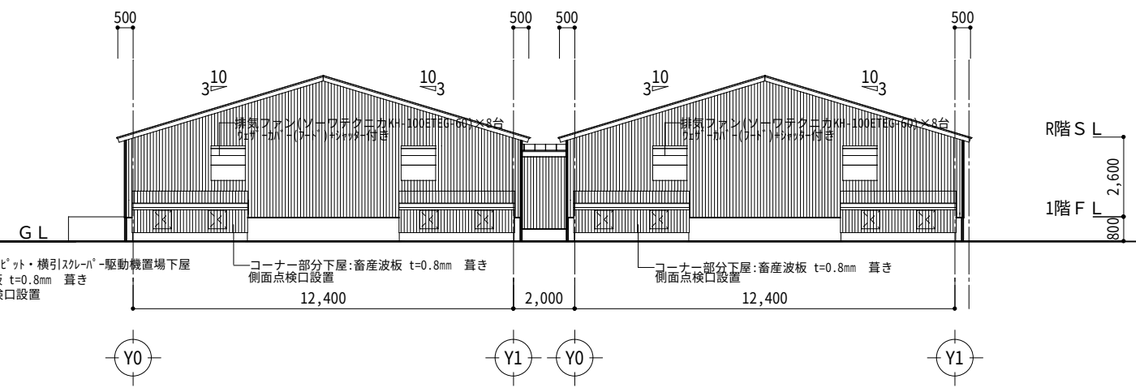

東側 立面図 S:1/200

一級建築士事務所高知県知事登録第４６４号	上 澤 設 計 事 務 所	〒786-0053 高知県高岡郡四万十町弘見400-3 TEL (0880)24-1011 FAX (0880)24-1013	工事名	山中畜産肥育舎	番 号	2	一級建築士大臣登録第158303号 代表者 上 澤 聡	㊞
			図面名	立面図	縮 尺	1/200		

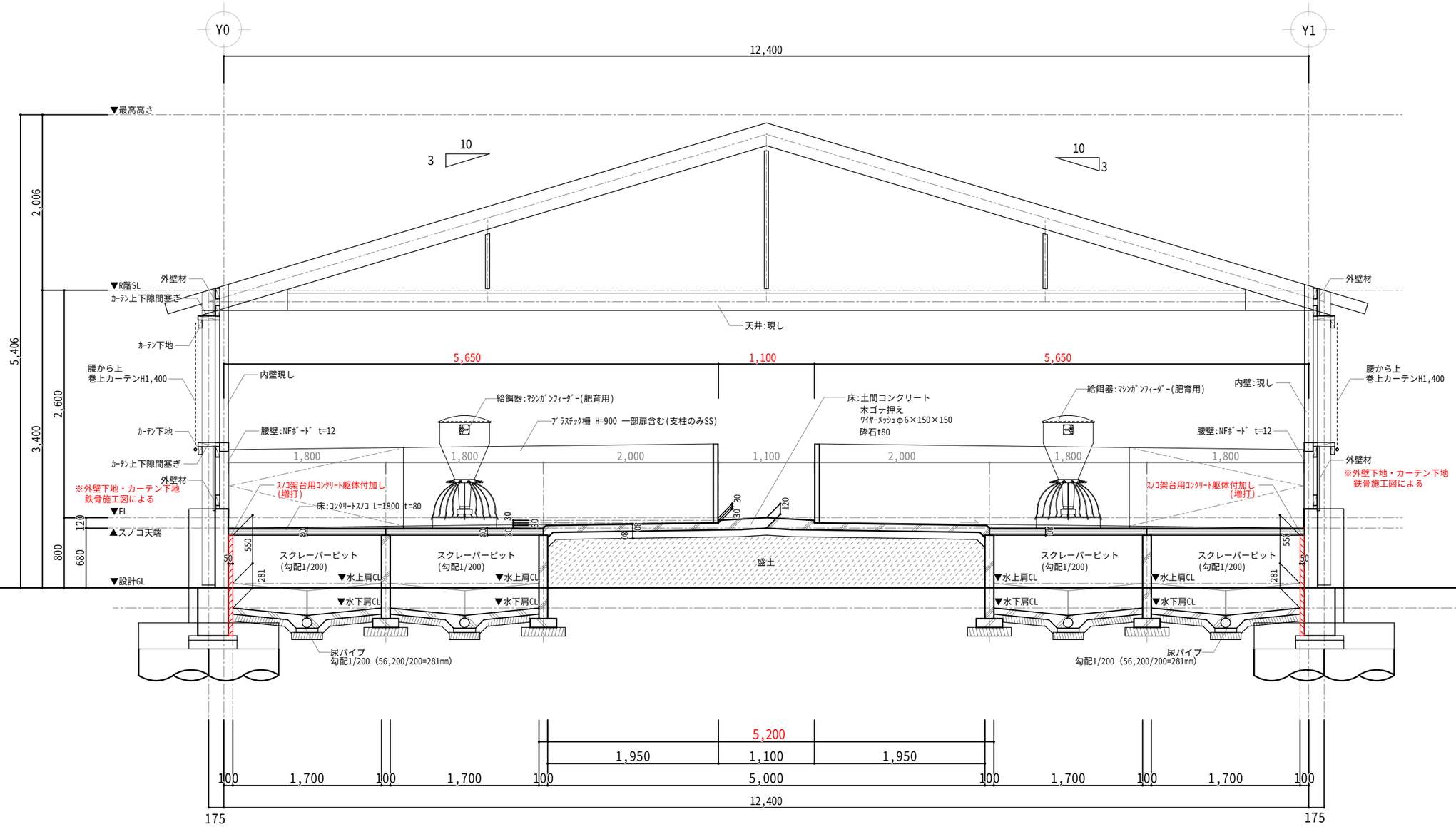

肥育舎 断面図1 S:1/50

一級建築士事務所高知県知事登録第４６４号

上 澤 設 計 事 務 所

〒786-0053 高知県高岡郡四万十町弘見400-3
TEL (0880)24-1011 FAX (0880)24-1013

工事名	山中畜産肥育舎	番 号	3	一級建築士大臣登録第158303号
図面名	断面図1	縮 尺	1/50	代表者 上 澤 聡 ㊞

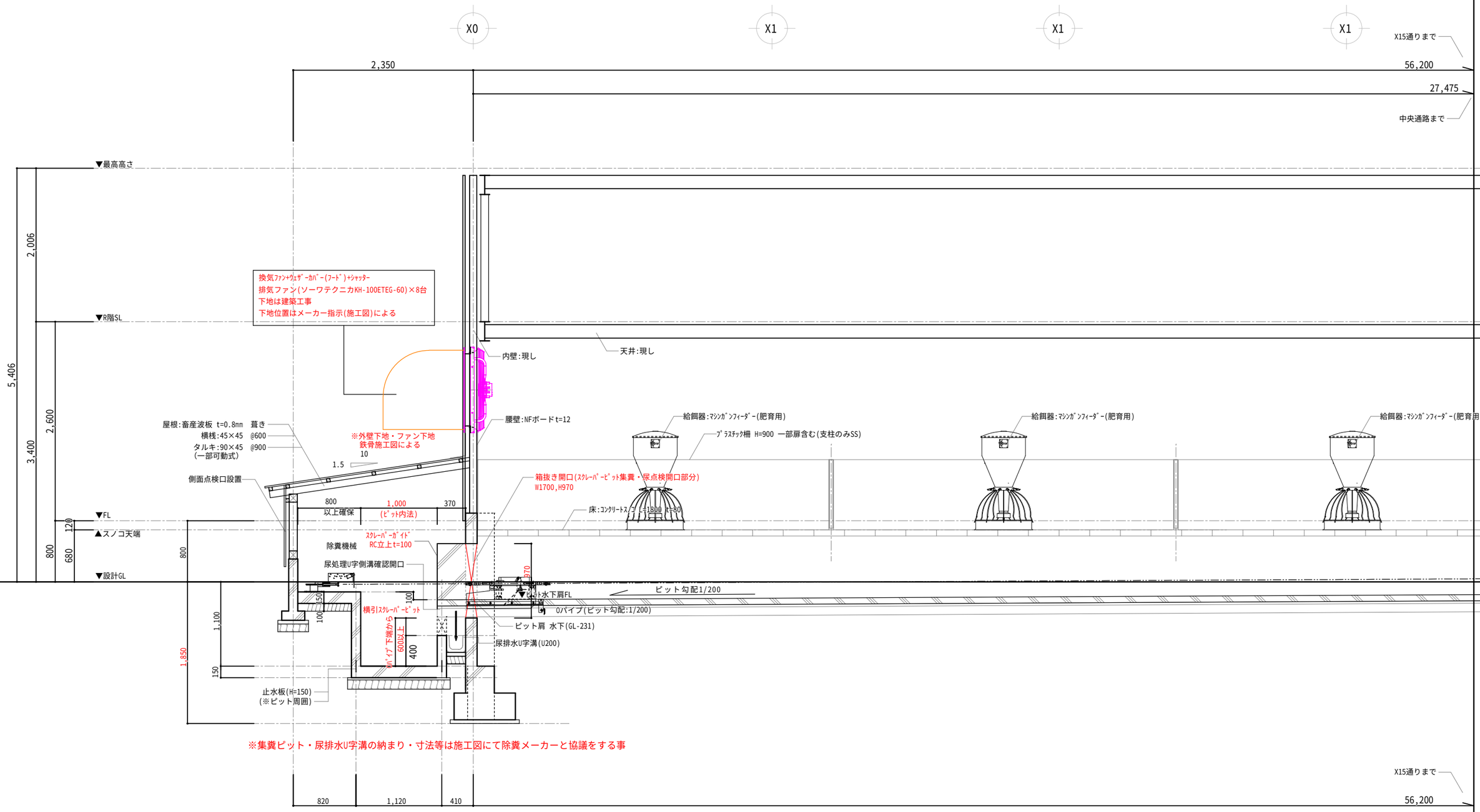

肥育舎 断面図2 S:1/50

一級建築士事務所高知県知事登録第４６４号	上 澤 設 計 事 務 所	〒786-0053 高知県高岡郡四万十町弘見400-3 TEL (0880)24-1011 FAX (0880)24-1013	工事名	山中畜産肥育舎	番 号	4	一級建築士大臣登録第158303号 代表者 上 澤 聡	㊞
			図面名	断面図2	縮 尺	1/50		

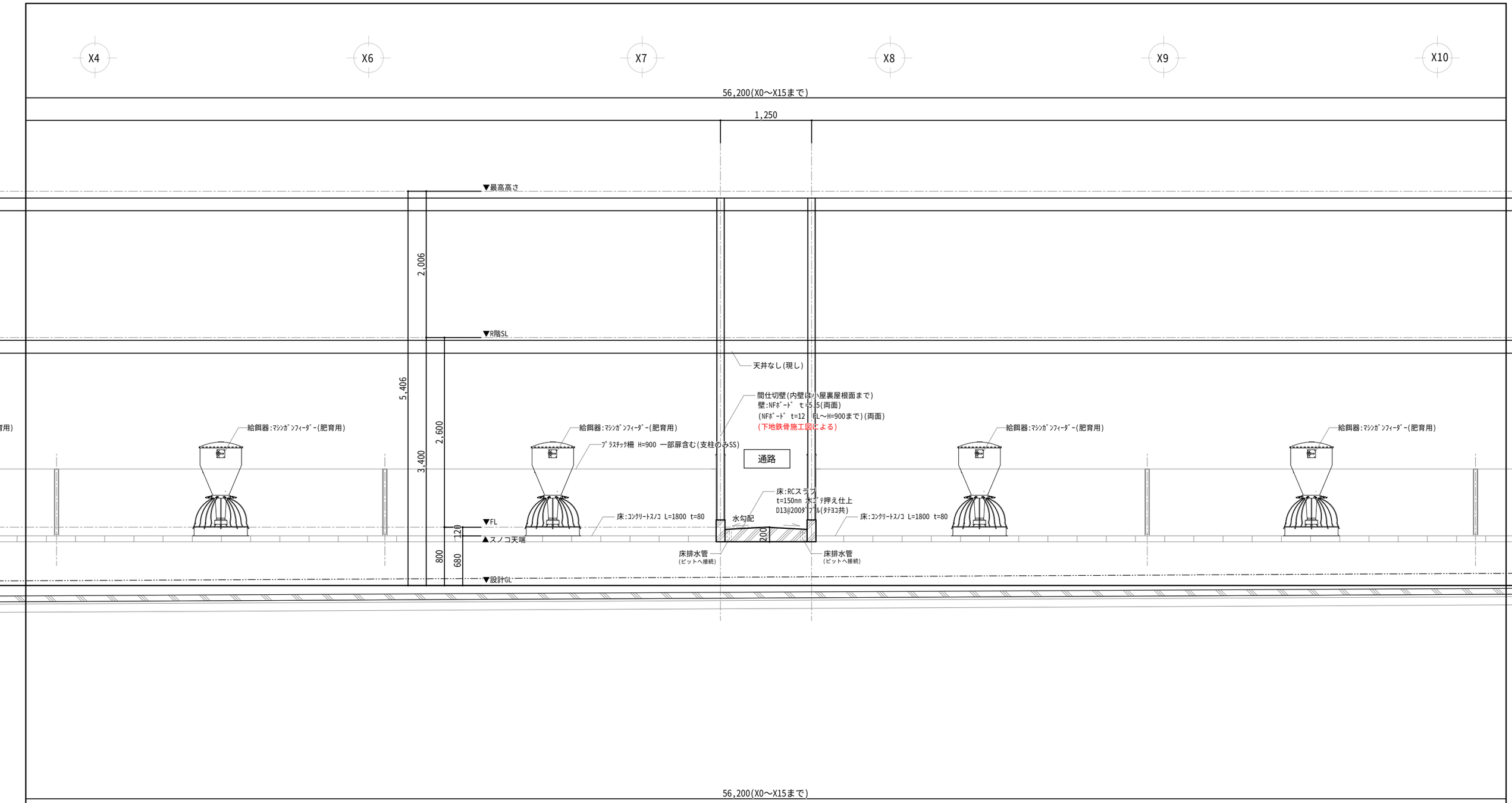

肥育舎 断面図3 S:1/50

一級建築士事務所高知県知事登録第４６４号

上 澤 設 計 事 務 所

〒786-0053 高知県高岡郡四万十町弘見400-3
TEL (0880)24-1011 FAX (0880)24-1013

工事名	山中畜産肥育舎	番 号	5
図面名	断面図3	縮 尺	1/50

一級建築士大臣登録第158303号
代表者 上 澤 聡
㊞

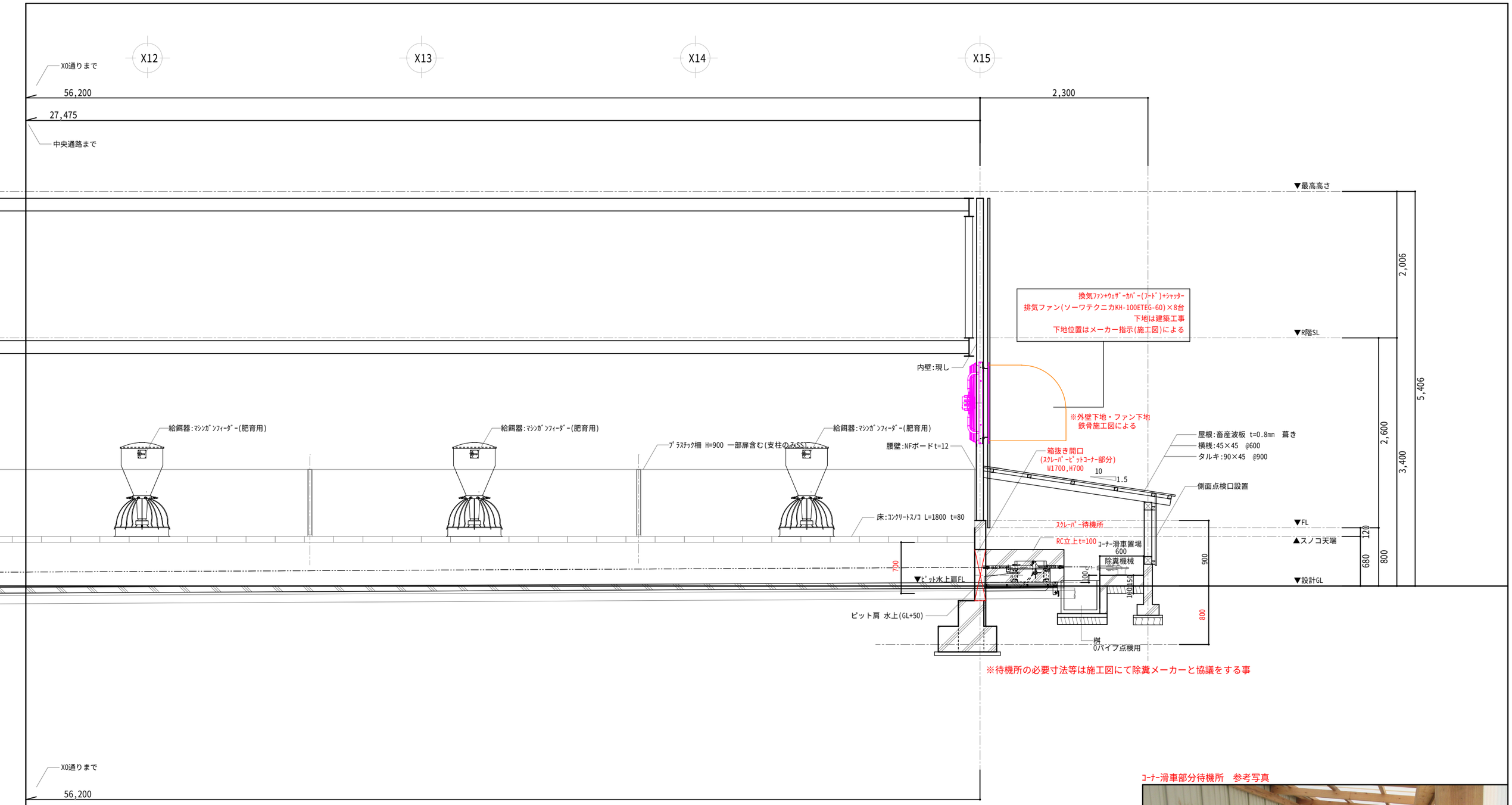

肥育舎 断面図4 S:1/50

ｺｰﾅｰ滑車部分待機所 参考写真

一級建築士事務所高知県知事登録第４６４号

上 澤 設 計 事 務 所

〒786-0053 高知県高岡郡四万十町弘見400-3
TEL (0880)24-1011 FAX (0880)24-1013

工事名	山中畜産肥育舎	番 号	6	一級建築士大臣登録第158303号 代表者 上 澤 聡
図面名	断面図4	縮 尺	1/50	㊞

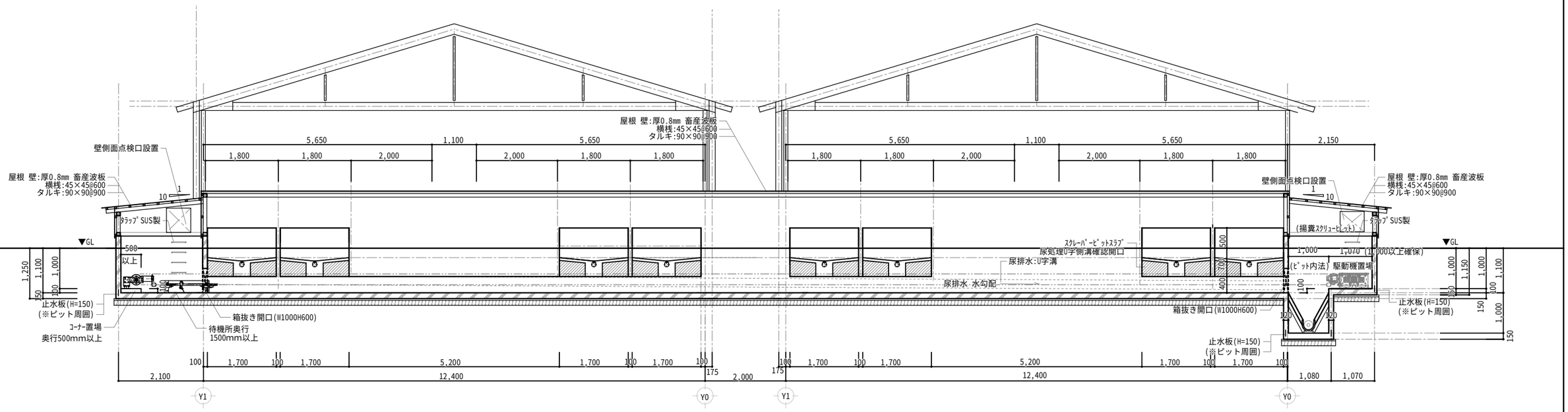

点検口参考写真

肥育舎 ﾋﾟｯﾄ図1 S:1/100

※施工図にて除糞メーカー要協議とする

一級建築士事務所高知県知事登録第４６４号

上 澤 設 計 事 務 所

〒786-0053 高知県高岡郡四万十町弘見400-3
TEL (0880)24-1011 FAX (0880)24-1013

工事名	山中畜産肥育舎	番 号	7
図面名	ﾋﾟｯﾄ図1	縮 尺	1/100

一級建築士大臣登録第158303号
代表者 上 澤 聡

㊞

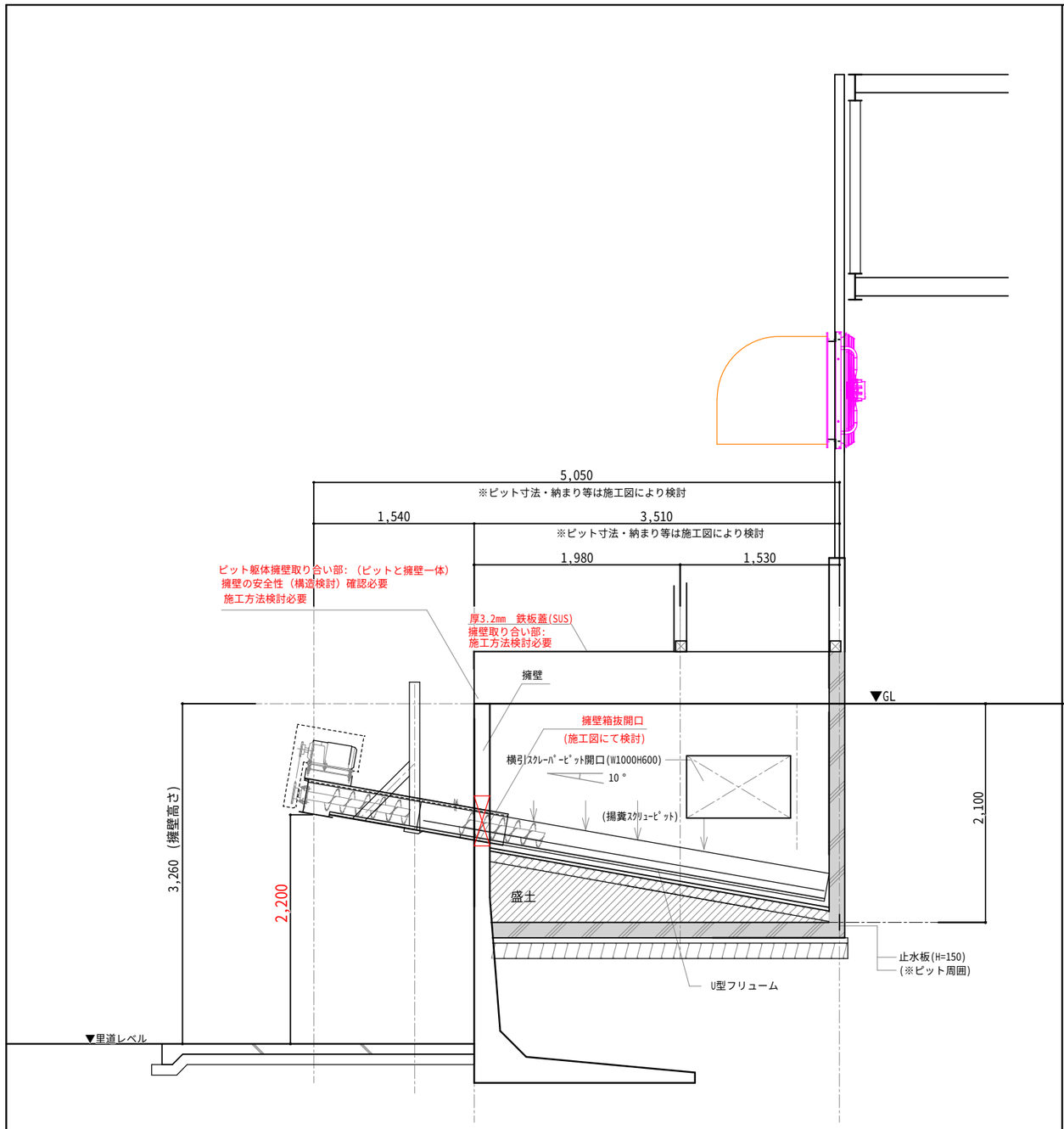

肥育舎　ﾋﾟｯﾄ図2　S:1/50

※施工図にて除糞メーカー要協議とする

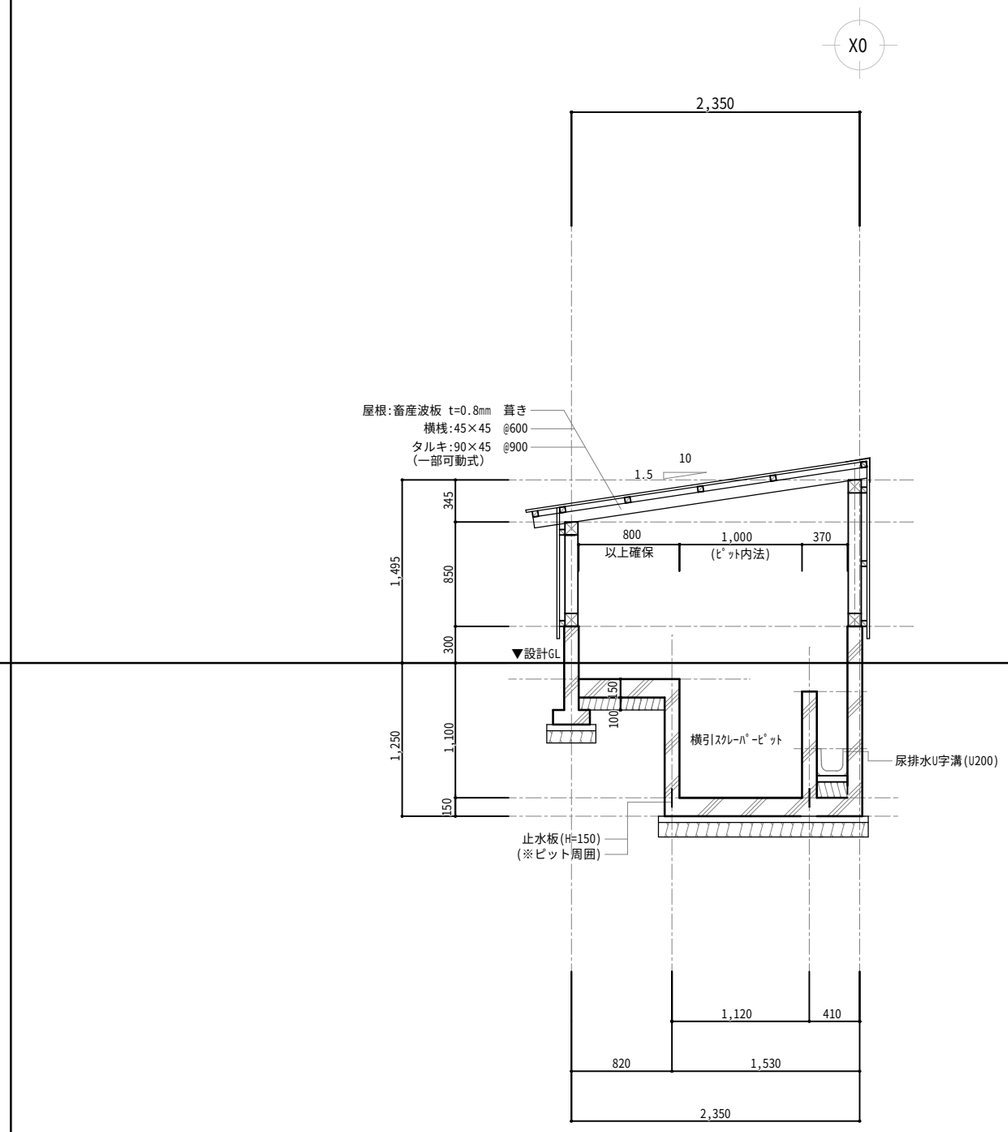

肥育舎間　ﾋﾟｯﾄ図　S:1/50

※施工図にて除糞メーカー要協議とする

一級建築士事務所高知県知事登録第４６４号

上　澤　設　計　事　務　所

〒786-0053　高知県高岡郡四万十町弘見400-3
TEL（0880)24-1011　FAX（0880)24-1013

工事名	山中畜産肥育舎	番号	8
図面名	ﾋﾟｯﾄ図2	縮尺	1/50

一級建築士大臣登録第158303号
代表者　上　澤　聡

㊞

構造概要

■コンクリート		
鉄筋コンクリート4週圧縮強度		
捨コンクリート	Fc=18N/mm²	S-15
基礎コンクリート	Fc=21N/mm²	S-15
土間コンクリート	Fc=18N/mm²	S-15
鉄筋	D10,D13	SD295A

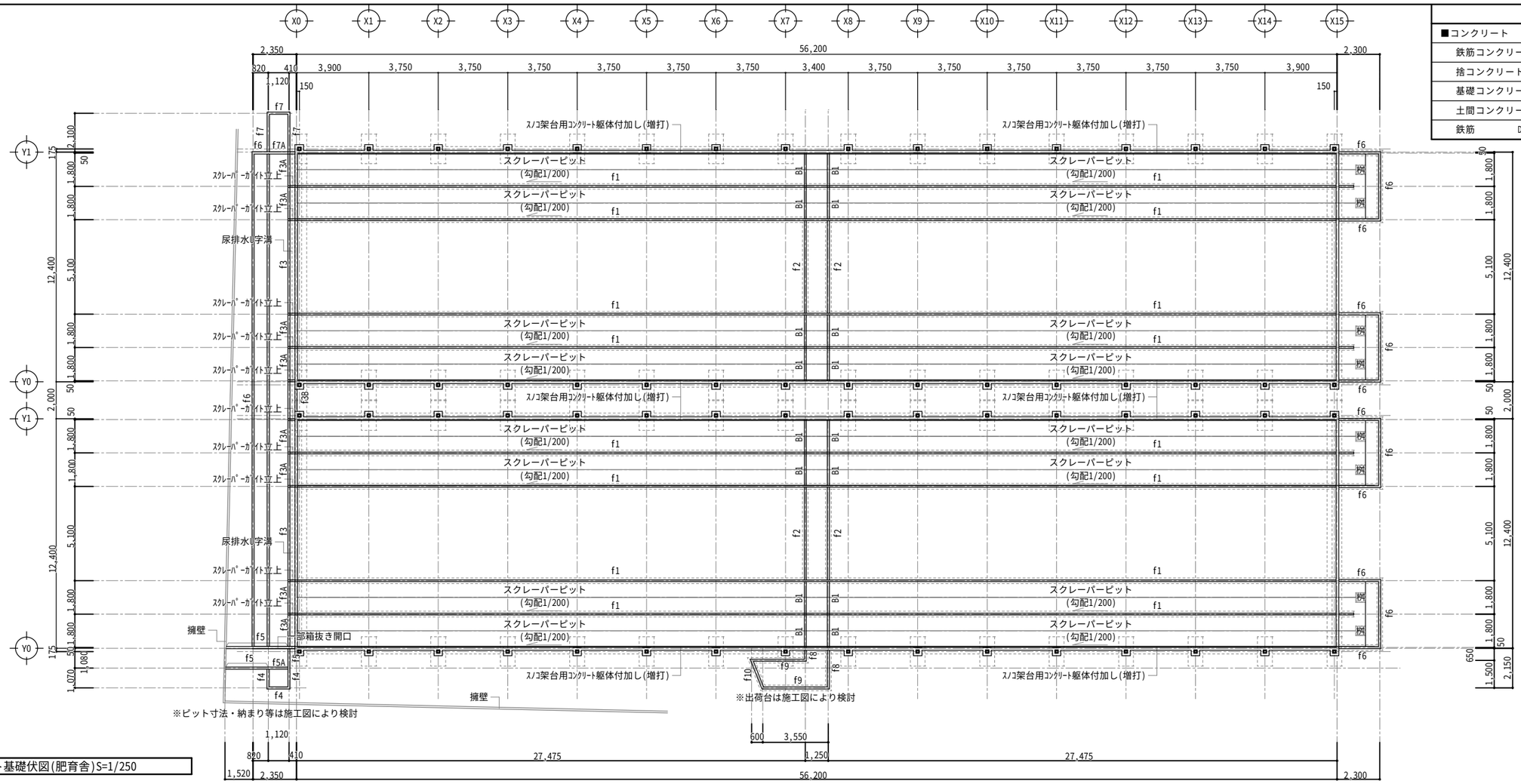

ピット基礎伏図(肥育舎)S=1/250

f1詳細図 S=1/30

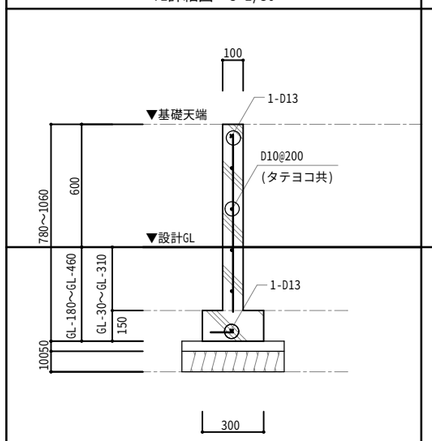

f2詳細図 S=1/30

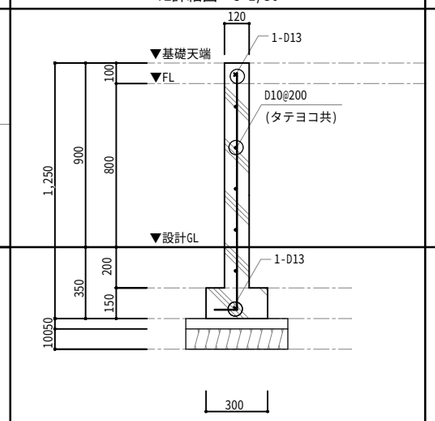

f3詳細図 S=1/30

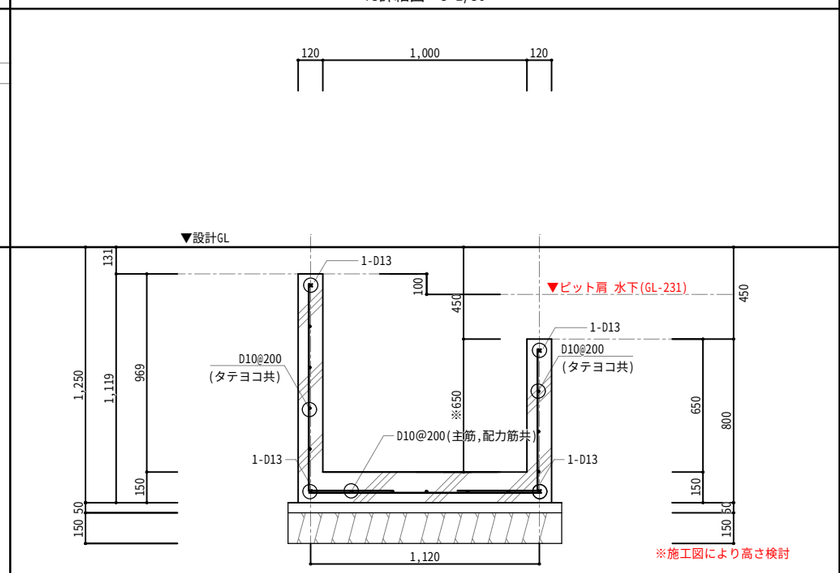

f3A詳細図 S=1/30

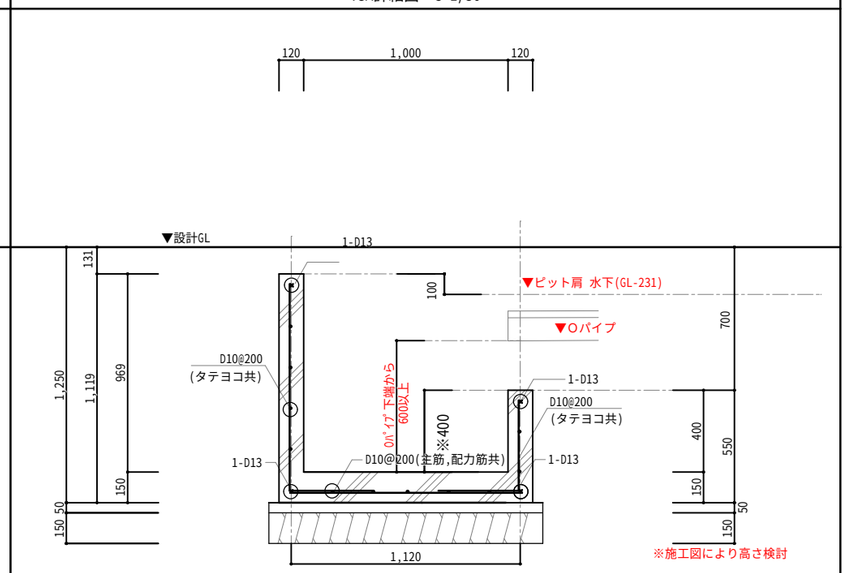

一級建築士事務所高知県知事登録第４６４号

上澤設計事務所

〒786-0053 高知県高岡郡四万十町弘見400-3
TEL (0880)24-1011 FAX (0880)24-1013

工事名	山中畜産分娩舎	番号	S00-1
図面名	ピット基礎伏図・基礎詳細図(1)	縮尺	1/100,1/30

一級建築士大臣登録第158303号
代表者 上澤 聡
㊞

f4詳細図　S=1/30

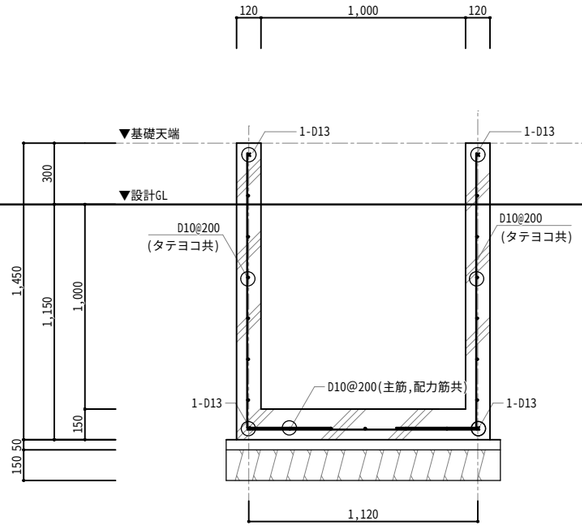

f5詳細図　S=1/30

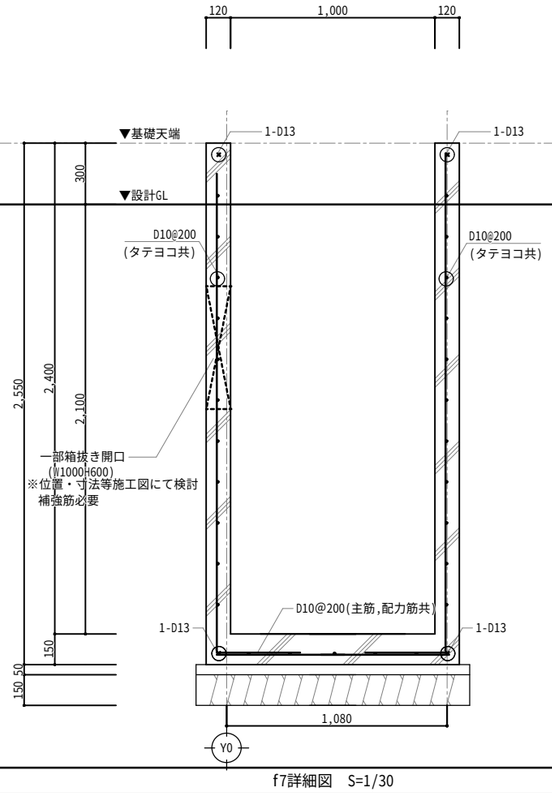

f5A詳細図　S=1/30

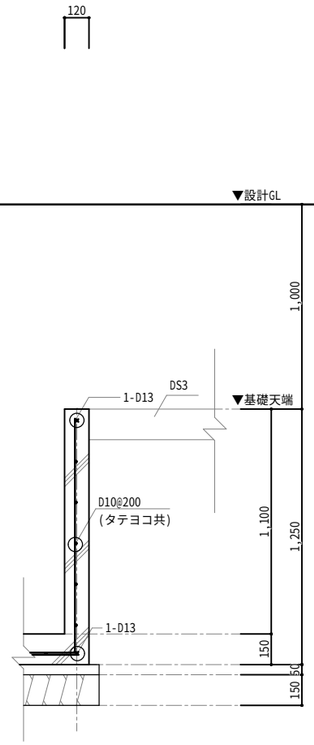

f6詳細図　S=1/30

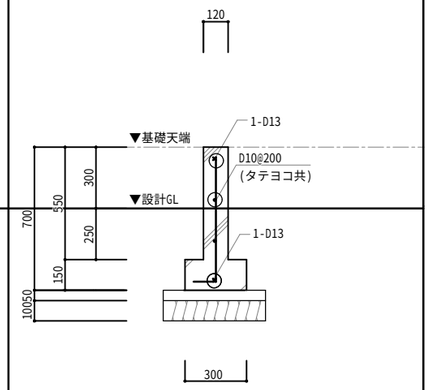

f3B詳細図　S=1/30

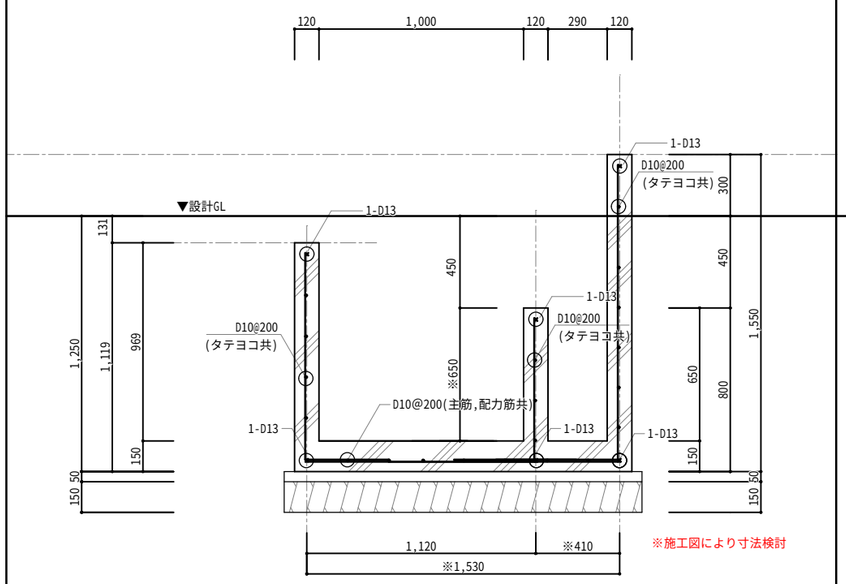

f7詳細図　S=1/30

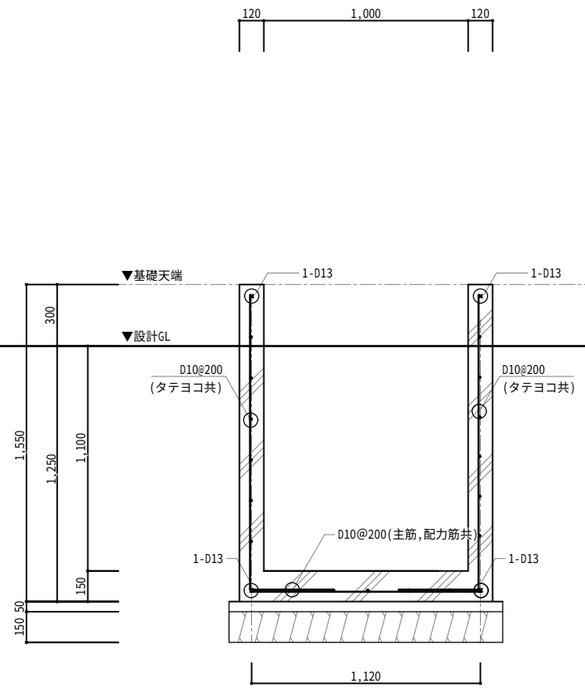

f7A詳細図　S=1/30

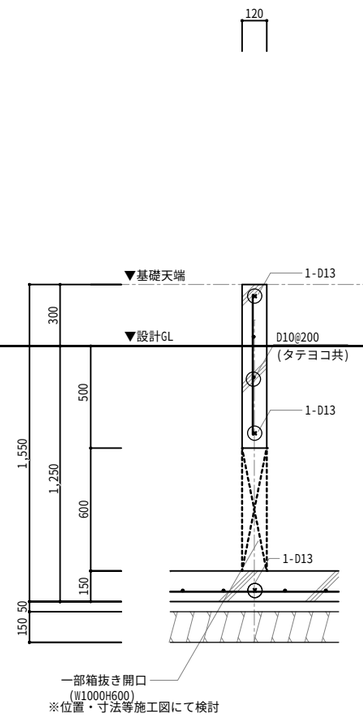

B1詳細図　S=1/30

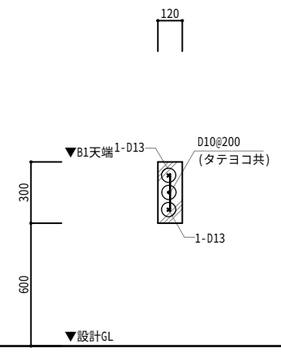

一級建築士事務所高知県知事登録第４６４号

上　澤　設　計　事　務　所

〒786-0053　高知県高岡郡四万十町弘見400-3
TEL (0880)24-1011　FAX (0880)24-1013

工事名	山中畜産分娩舎	番 号	S00-2
図面名	土間伏図・基礎詳細図(2)・土間詳細図	縮 尺	1/100,1/30

一級建築士大臣登録第158303号
代表者　上　澤　聡　㊞

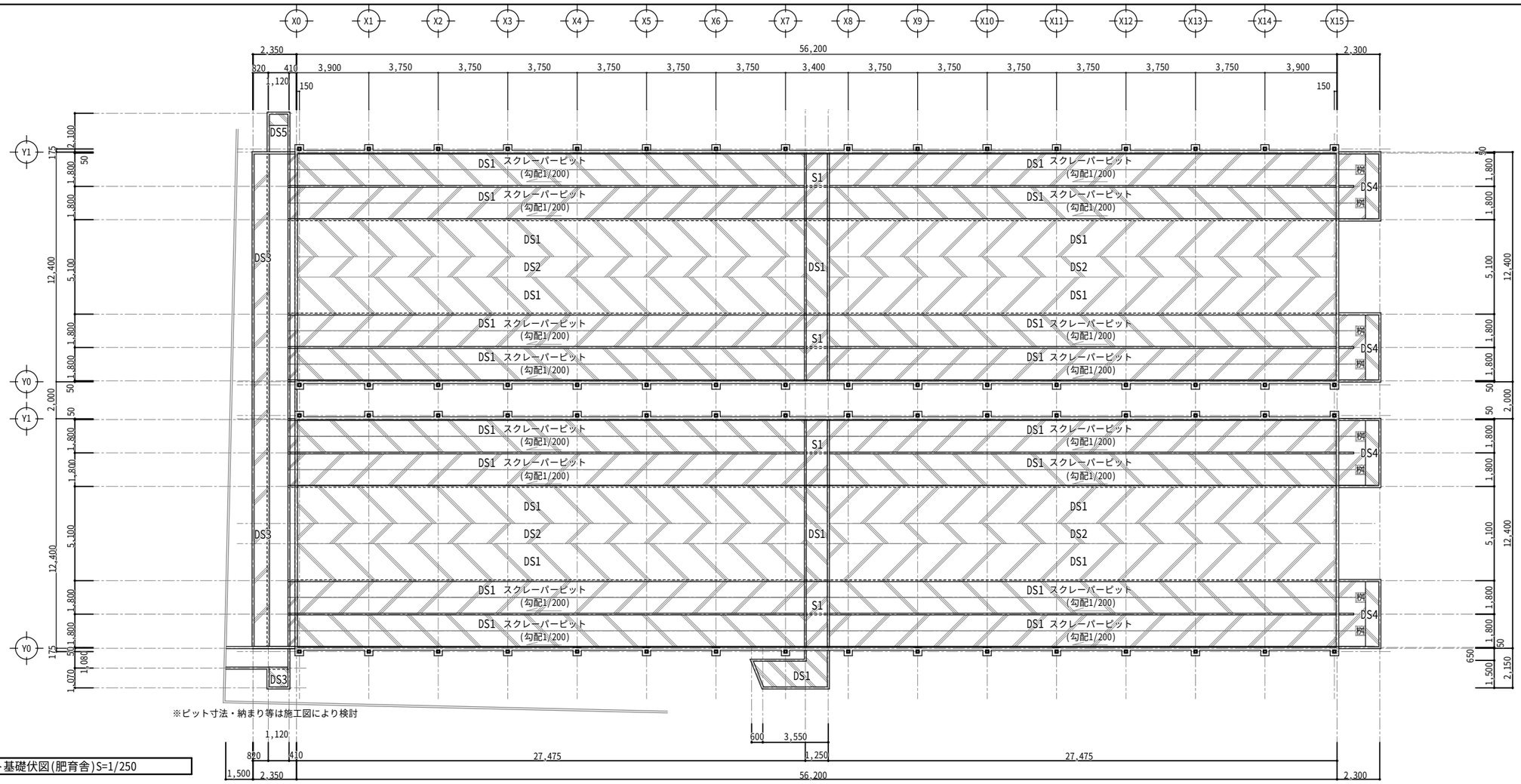

ピット基礎伏図(肥育舎)S=1/250

f8詳細図　S=1/30

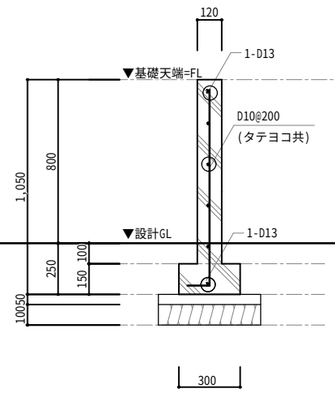

※出荷台は施工図により検討

f9詳細図　S=1/30

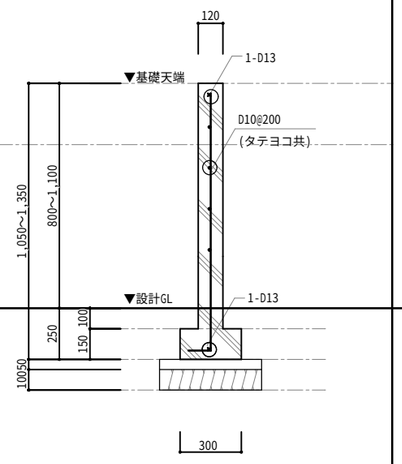

※出荷台は施工図により検討

f10詳細図　S=1/30

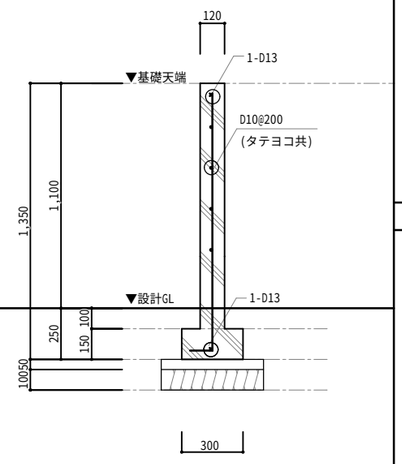

※出荷台は施工図により検討

S1詳細図　S=1/30

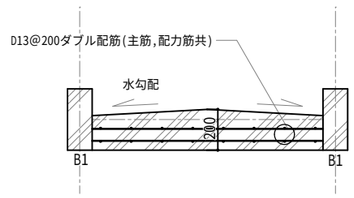

DS2詳細図　S=1/30

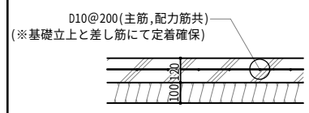

DS4詳細図　S=1/30

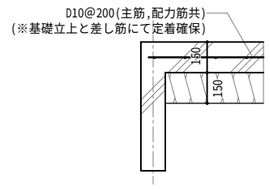

DS1詳細図　S=1/30

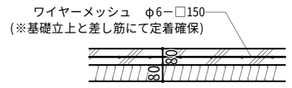

DS3詳細図　S=1/30

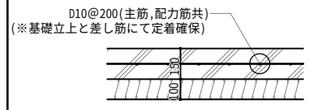

DS5詳細図　S=1/30

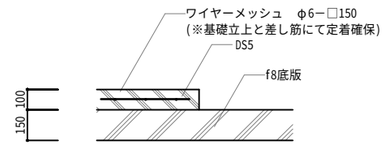

一級建築士事務所高知県知事登録第４６４号
上 澤 設 計 事 務 所
〒786-0053　高知県高岡郡四万十町弘見400-3
TEL (0880)24-1011　FAX (0880)24-1013

工事名	山中畜産分娩舎	番 号	S00-3
図面名	ピット基礎伏図・基礎詳細図(1)	縮 尺	1/100,1/30

一級建築士大臣登録第158303号
代表者　上 澤　聡
㊞

ウルトラコラム工法　特記仕様書

§1工法概容

本地業は、ウルトラコラム工法による、地盤改良地業であり、スラリー状の
セメント系固化材を地中に注入しながら、ウルトラコラム専用共回り防止翼
（十字型 ）を装置した攪拌装置を用いて、原地盤を機械的に混合攪拌し、
固化材の科学反応により所要の強度所要の強度を持つ改良体を築造する工法である。

§2特記事項

本工事工法は、攪拌能力・攪拌径・品質(変動係数)に対して「建築技術
性能認証委員会」にて証明された技術性能証明取得工法とする。
また、事前にその証明書を管理者に提出し認証を得ることとする。

§3一般事項

・本地業は、本特記仕様書によるほか
「改訂版　建築物のための改良地盤の設計及び品質管理指針」
（平成14年11月30日　財団法人　日本建築センター、以下指針という)による

<1>施工業者

本工事の施工業者は、地盤改良工法の施工技術及び計測装置の取り扱い
に精通したもので、ウルトラコラム工法協会に所属する指定施工会社とする。

<2>設計変更

コラム径、掘削深度(改良長+空堀長)、本数配置等は、設計図書による。
ただし、コラムの径・長さ・本数・位置及びセメントスラリーの配合等に
ついて土質や地盤状況により変更した方が適切と判断される場合は、監督員
の承認の上変更することができる。

§4コラム仕様

<1>設計基準強度

コラムの設計基準強度はFc＝　　1800　　KN/㎡とする。

<2>固化材

固化材の配合は、原則として改良部分の検査対象土を採取し、３種類
以上の添加量にて室内配合試験を行い試験結果と配合強度を基に添加量
を決定する。

※使用する固化材は、六価クロム等の土壌環境基準に適合することを確認する。

<3>配合強度

配合強度Xfは、設計基準強度Fcと変動係数・採取ヶ所数により割増係数
αｔを用いて、次式による。　Xf＝αｔ×Fc

割増係数αｔは、合格率８０%とした下表による。

採取ヶ所数　N		1	2	3	4～6	7～8	9～
変動係数 Vc	25%	2.163	1.918	1.815	1.719	1.651	1.594
	30%	2.597	2.240	2.095	1.961	1.869	1.594
	35%	3.160	2.649	2.448	2.265	2.265	1.594

<4>室内配合強度

設計基準強度×割増係数/(室内28日/室内7日強度比)＝推定室内7日強度

<5>固化材液の配合

固化材添加量	350	kｇ/m^3
水/固化材比	60～80	%

＊事前室内配合試験による。

§5施工監理

※施工手順に従って次の使用で行う。
②ロッドの鉛直性
③オーガー回転数
④掘削深度・速度及び引上げ深度・速度
⑤トルク値またはオーガー電流値
※コラムの芯ズレは100㎜以内とする。

§6品質監理

<1>モールドコア供試体の一軸圧縮試験

①調査箇所数

建築センター指針では、品質検査方法として計数基準抜取検査を
基本とした方法が推奨されおり、本工法においても、この推奨方法に準拠することとする。
調査箇所数を表に示す。

調査箇所数

	設計対象層が頭部		設計対象層が深部
	改良長Ｌ≦3m、かつ、改良対象層が単一層	改良長Ｌ＞3m、または、改良対象層が複数層	
頭部コア	３箇所以上（１箇所あたり3供試体以上）		
深部コア	―	１箇所以上（１箇所あたり3供試体以上）	

<2>コア強度による合否判定

合否判定は、検査対象層における個々のコアの一軸圧縮強さＸｉと設計基準強度Ｆｃの
大小関係を比較することで行う。

Ｘｉ≧Ｆｃ

ここに、　Ｘｉ：個々のコアの材齢２８日における一軸圧縮強さ（kN/㎡）1≦ｉ≦n
　　ｎ：コアの抜取個数
　　Ｆｃ：設計基準強度（kN/㎡）

<3>未固化改良体の比低抗測定

施工直後の改良体の攪拌混合状況を把握するために、比低抗の深度
方向の分布を測定する。
検査数量は、1検査対象群毎に1箇所以上かつ、50コラム毎に
1箇所以上とする。

工　　法	ウルトラコラム工法			
設計基準強度	Ｆｃ＝　500　KN/㎡			
コラム径 (mm)	掘削長 (m)	改良長 (m)	空堀長 (m)	本　数 (本)
800	2.0～8.0			140

GBRC　性能証明　第08-06号

一級建築士事務所高知県知事登録第４６４号　上　澤　設　計　事　務　所
〒786-0053　高知県高岡郡四万十町弘見400-3
TEL（0880)24-1011　FAX（0880)24-1013

工事名	山中畜産　肥育舎	番号	H.S-06
図面名	ウルトラコラム工法　特記仕様書	縮尺	―

一級建築士大臣登録第158303号
代表者　上　澤　聡
㊞

地盤改良仕様

深層混合処理工法（ウルトラコラム工法　相当）		
支持層は、N=20以上の風化岩又は礫層とし、 改良底は現況の支持層深度とする。 但し、改良底の決定は監督員の承諾を得ること。 特記仕様書（深層混合処理工法）を参照のこと。		
許容支持力	F1	長期接地圧：Lσe=120 KN/㎡
		短期接地圧：Sσe=240 KN/㎡
	F2	長期接地圧：Lσe= 70 KN/㎡
		短期接地圧：Sσe=140 KN/㎡

符号	改良径　本数
F1	800φ　2
F2	800φ　3

地盤改良体伏図　S=1/200

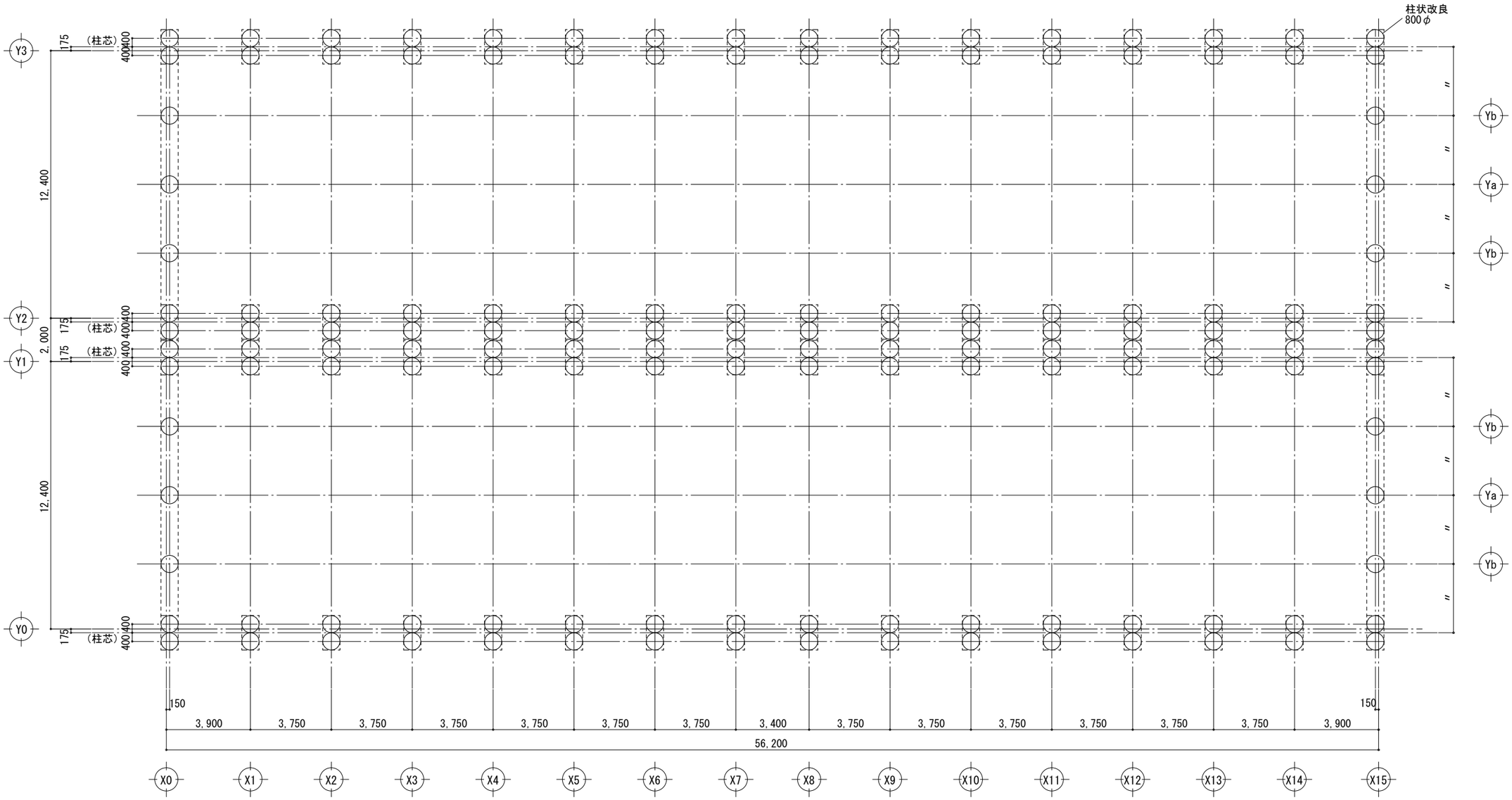

一級建築士事務所高知県知事登録第４６４号　上澤設計事務所
〒786-0053　高知県高岡郡四万十町弘見400-3
TEL (0880)24-1011　FAX (0880)24-1013

工事名	山中畜産　肥育舎	番号	H.S-07
図面名	地盤改良体伏図	縮尺	1/200

一級建築士大臣登録第158303号
代表者　上澤　聡
㊞

基礎・1階梁伏図　S=1/200

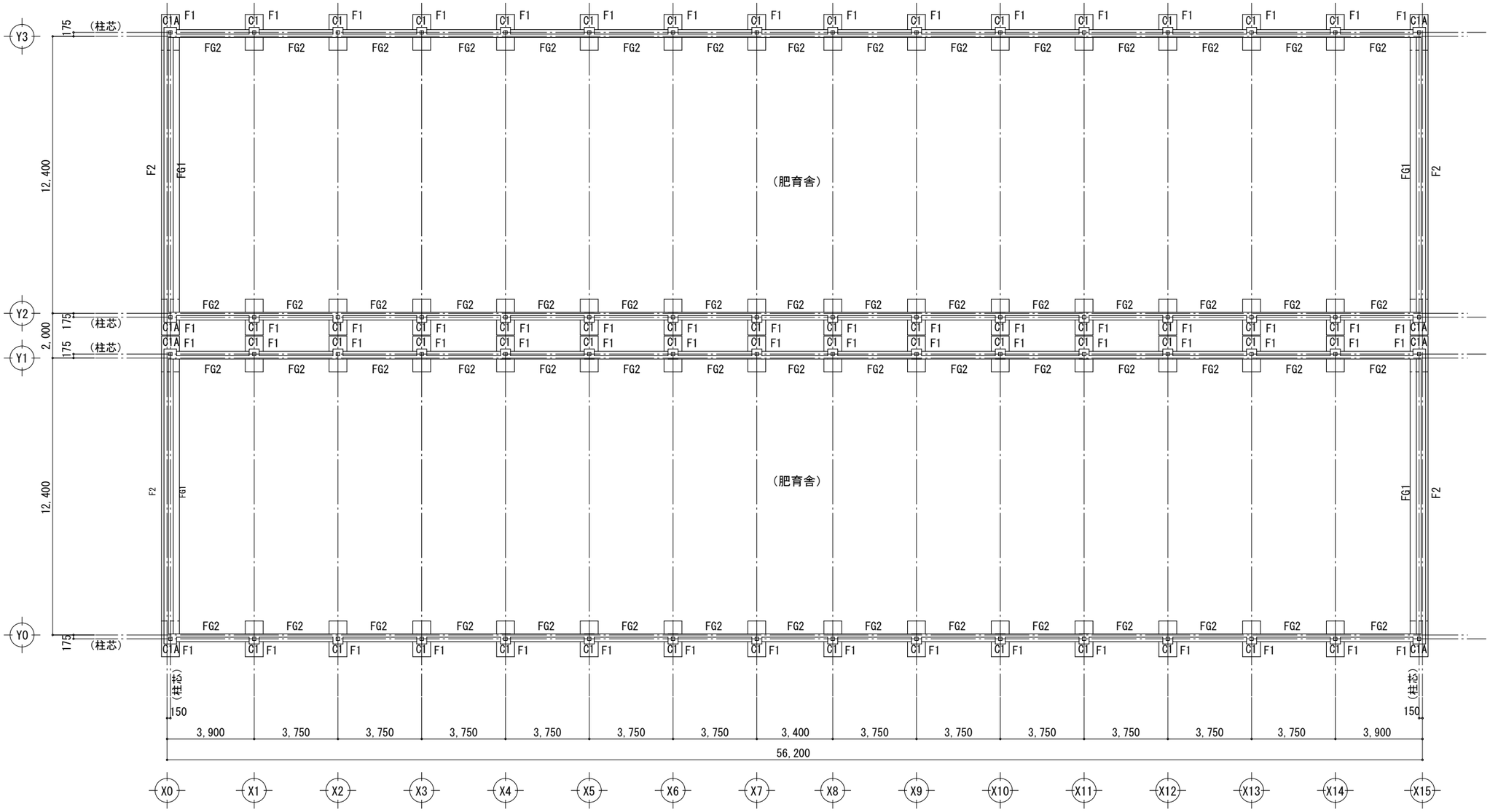

一級建築士事務所高知県知事登録第４６４号　上澤設計事務所
〒786-0053　高知県高岡郡四万十町弘見400-3
TEL (0880)24-1011　FAX (0880)24-1013

工事名	山中畜産　肥育舎	番号	H.S-08
図面名	基礎・1階梁伏図	縮尺	1/200

一級建築士大臣登録第158303号
代表者　上澤　聡
㊞

屋根下梁伏図　S=1/150

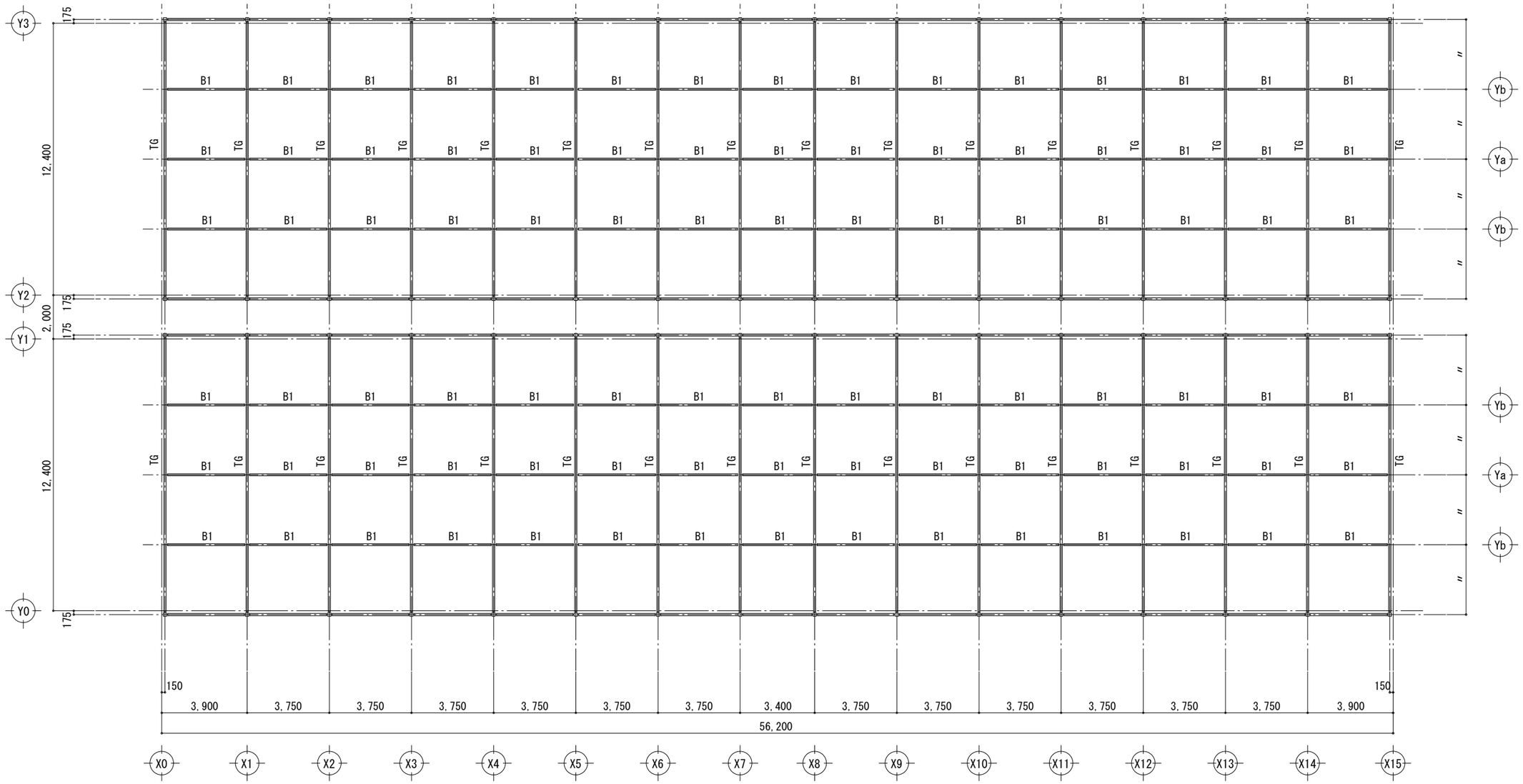

一級建築士事務所高知県知事登録第４６４号　上澤設計事務所
〒786-0053　高知県高岡郡四万十町弘見400-3
TEL (0880)24-1011　FAX (0880)24-1013

工事名	山中畜産　肥育舎	番号	H.S-09
図面名	屋根下梁伏図	縮尺	1/200

一級建築士大臣登録第158303号
代表者　上澤　聡
㊞

屋根梁伏図　　S=1/150

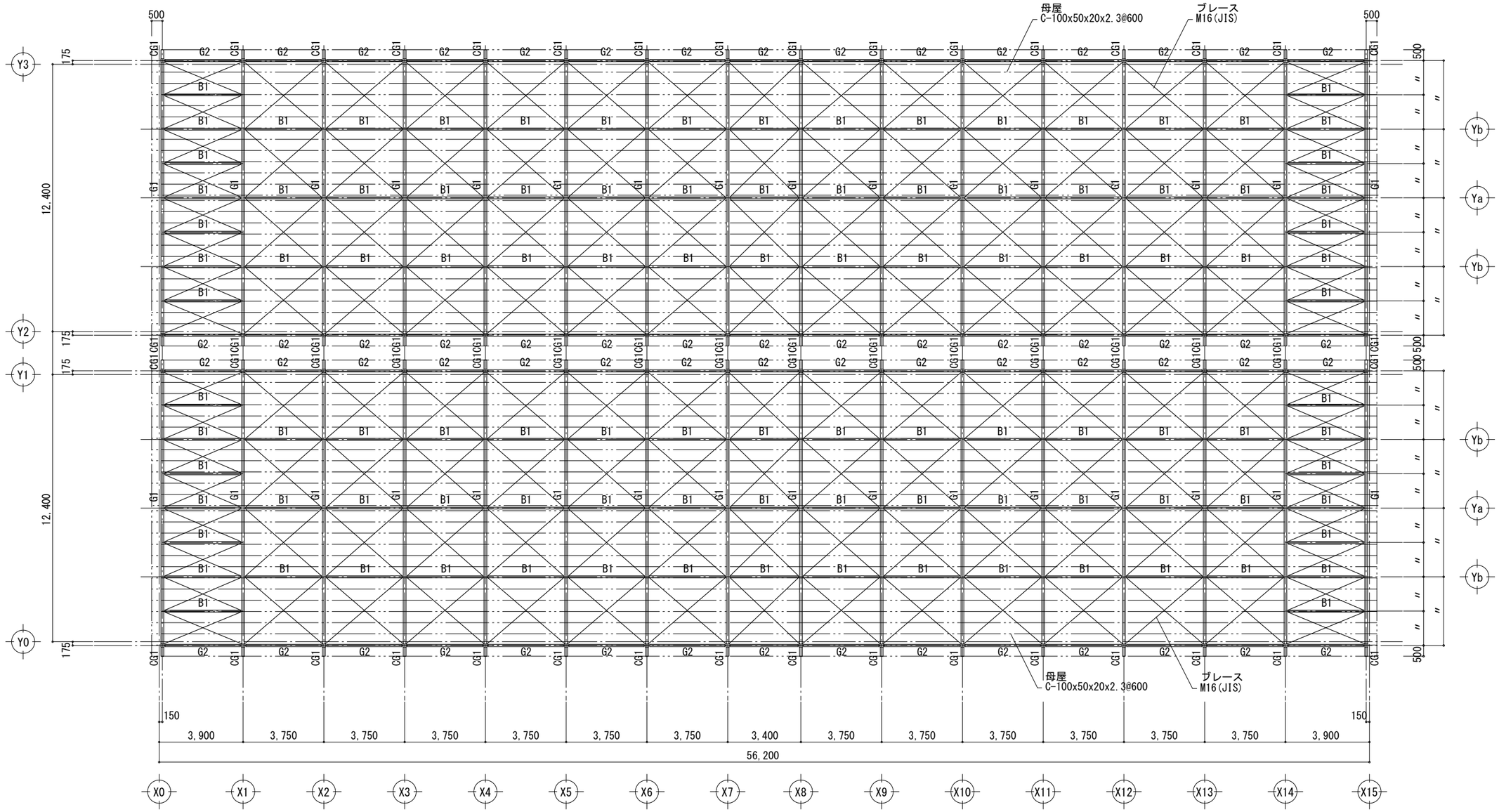

一級建築士事務所高知県知事登録第４６４号　上澤設計事務所　〒786-0053　高知県高岡郡四万十町弘見400-3　TEL (0880)24-1011　FAX (0880)24-1013	工事名	山中畜産　肥育舎	番号	H.S-10	一級建築士大臣登録第158303号　代表者　上澤　聡　㊞
	図面名	屋根梁伏図	縮尺	1/200	

Y0,Y3通り軸組図　S=1/200

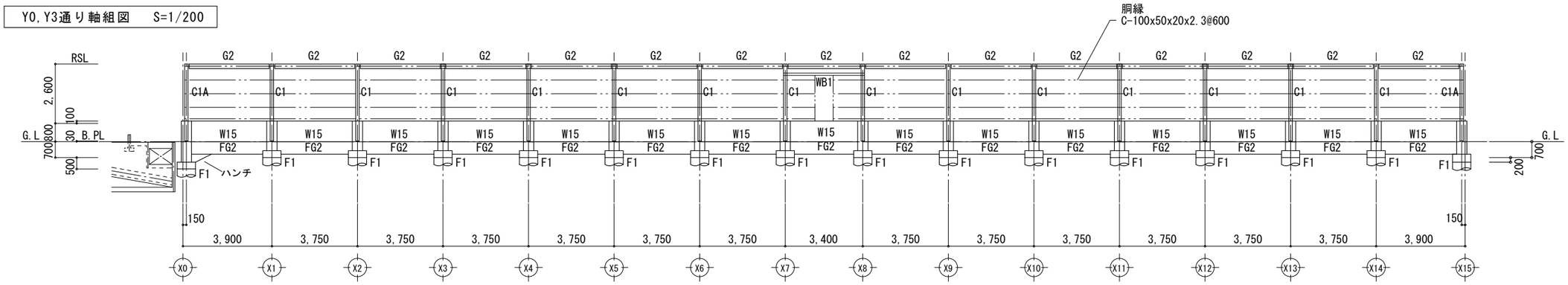

Y1,Y2通り軸組図　S=1/200

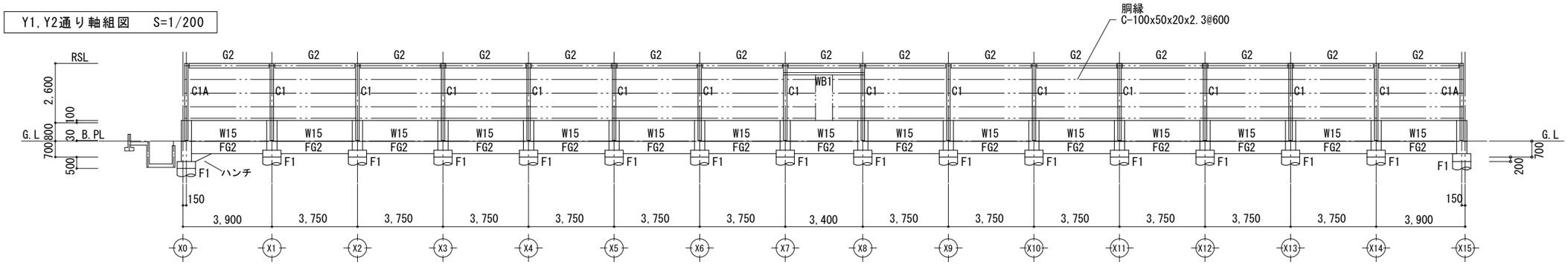

Ya通り軸組図　S=1/200

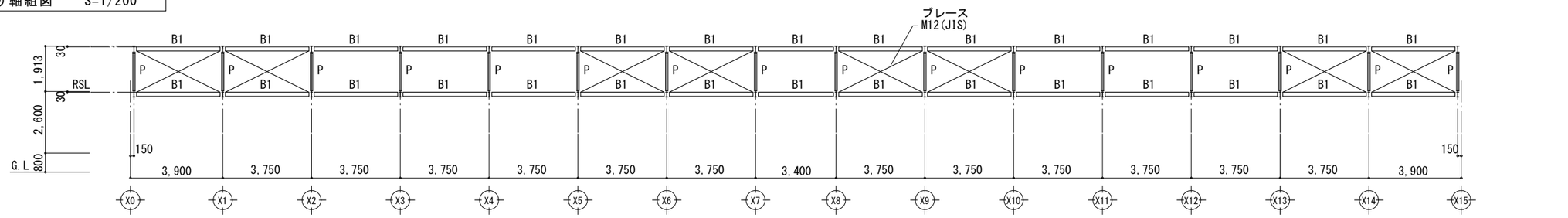

Yb通り軸組図　S=1/200

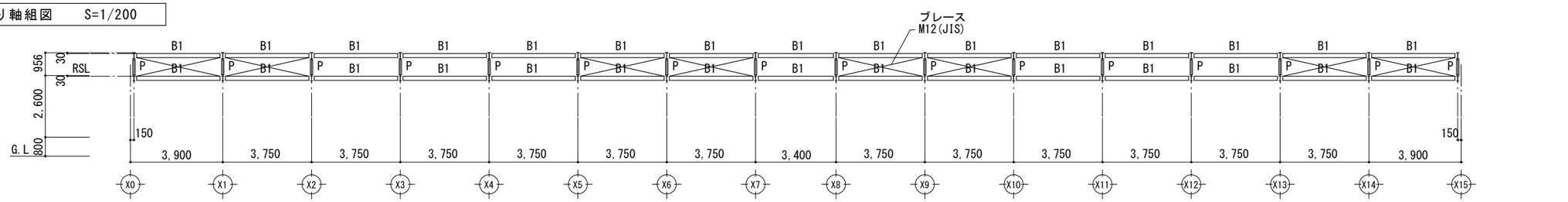

一級建築士事務所高知県知事登録第４６４号　上澤設計事務所
〒786-0053　高知県高岡郡四万十町弘見400-3
TEL (0880)24-1011　FAX (0880)24-1013

工事名	山中畜産　肥育舎	番号	H.S-11
図面名	軸組図(1/2)	縮尺	1/200

一級建築士大臣登録第158303号
代表者　上澤　聡
㊞

X0通り軸組図　S=1/200

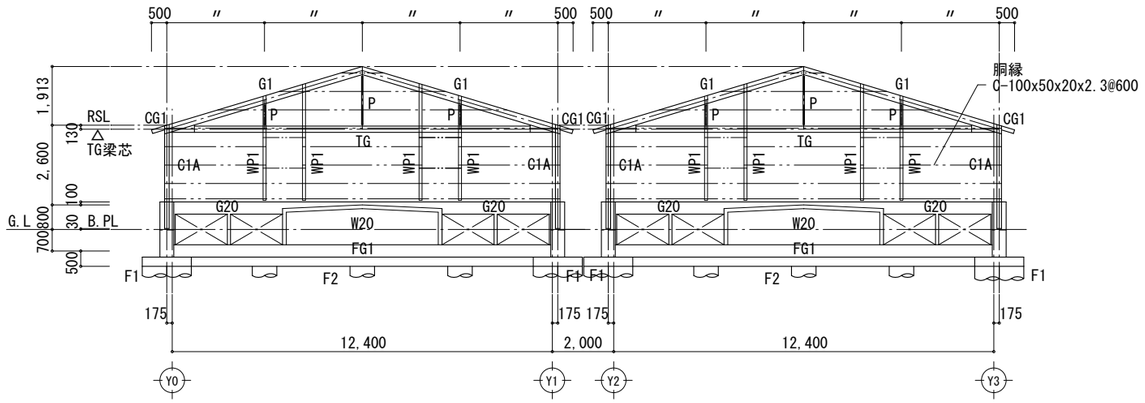

X15通り軸組図　S=1/200

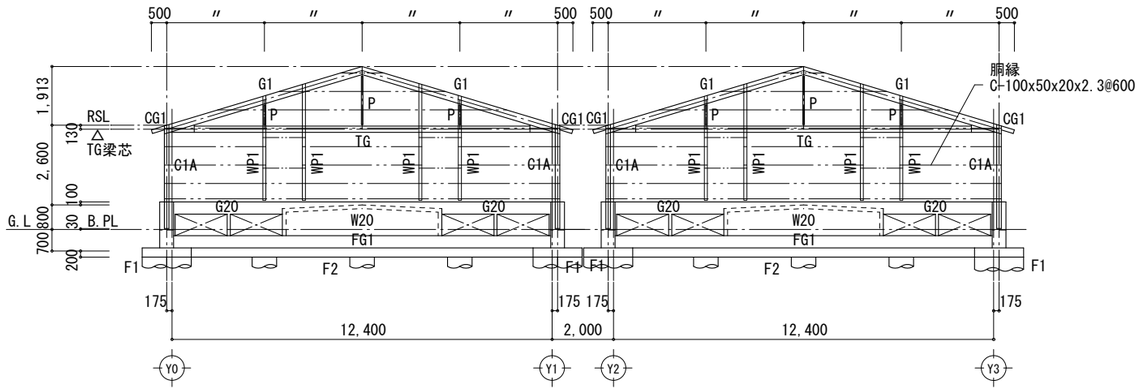

X1～X14通り軸組図 S=1/200

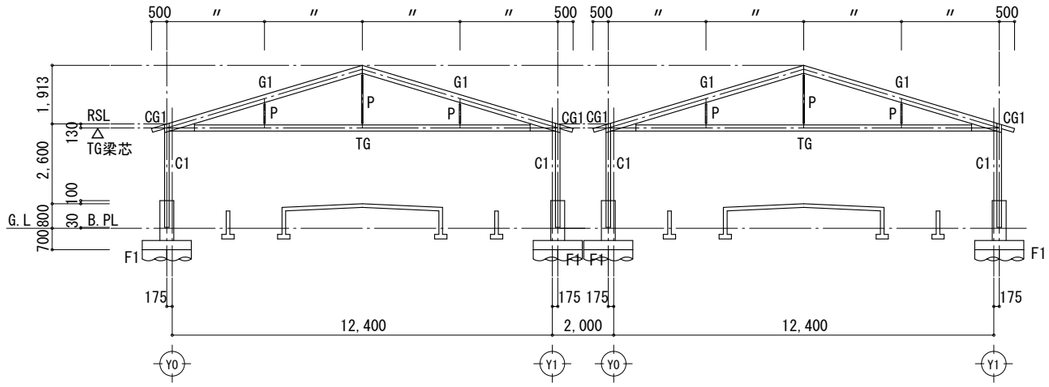

一級建築士事務所高知県知事登録第４６４号　上澤設計事務所
〒786-0053　高知県高岡郡四万十町弘見400-3
TEL (0880)24-1011　FAX (0880)24-1013

工事名	山中畜産　肥育舎	番号	H.S-12
図面名	軸組図(2/2)	縮尺	1/200

一級建築士大臣登録第158303号
代表者　上澤　聡
㊞

基礎リスト(1)　S=1/40

F1

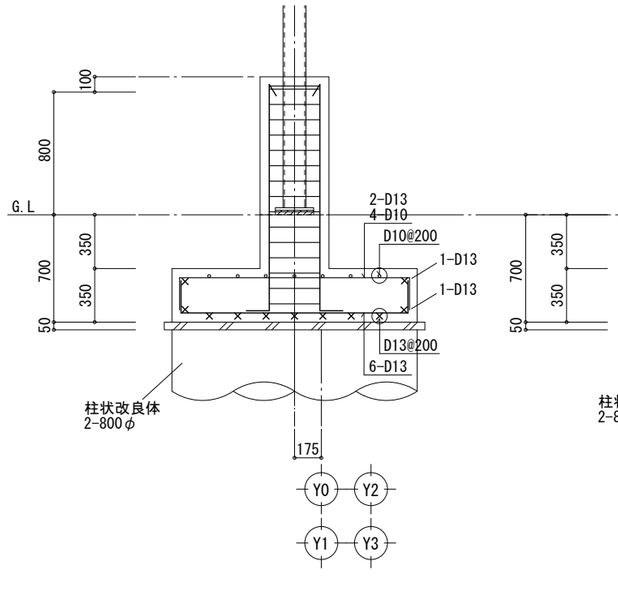

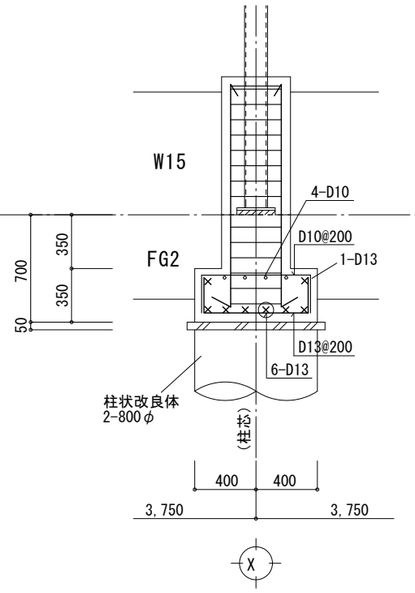

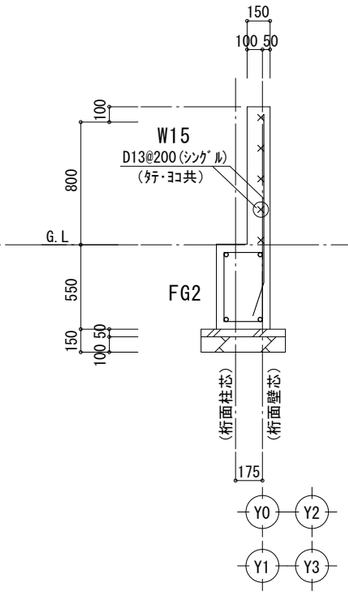

F1

(X0通りY0～Y3)
(X15通りY0～Y3)
(　)はX15通りY0～Y3の寸法を示す。

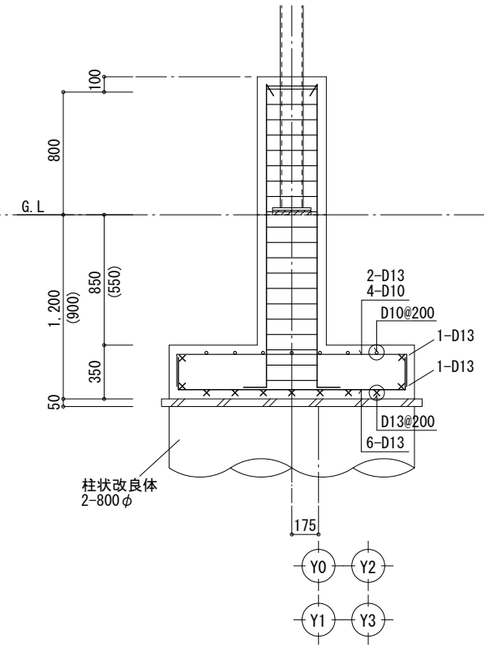

ハンチ部詳細

(X0通りY0～Y3)

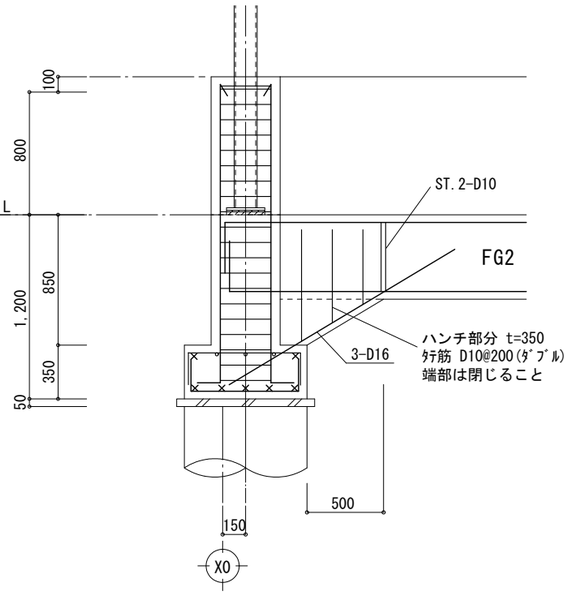

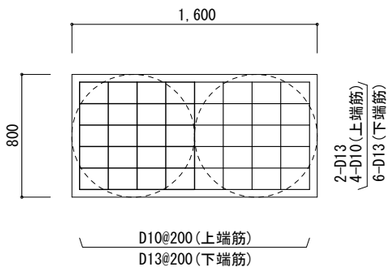

一級建築士事務所高知県知事登録第４６４号　上澤設計事務所
〒786-0053　高知県高岡郡四万十町弘見400-3
TEL (0880)24-1011　FAX (0880)24-1013

工事名	山中畜産　肥育舎	番号	H.S-13	一級建築士大臣登録第158303号 代表者　上澤　聡	㊞
図面名	基礎リスト(1)	縮尺	1/40		

基礎リスト(2)　S=1/40

F2

(　)はX15通りY0～Y3の寸法を示す。

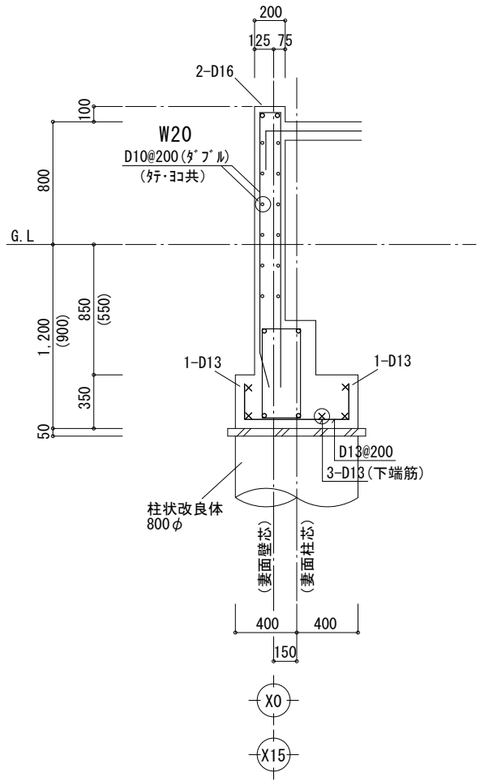

X0通りW20壁開口補強

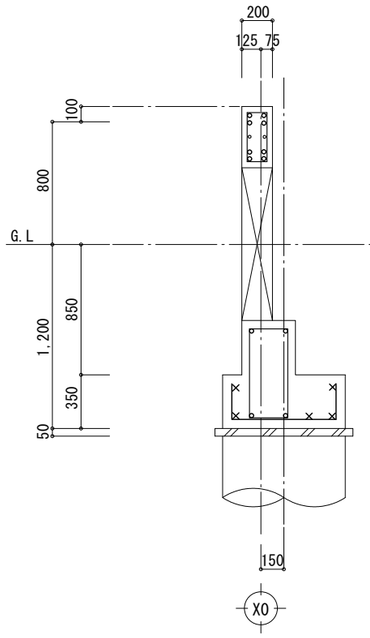

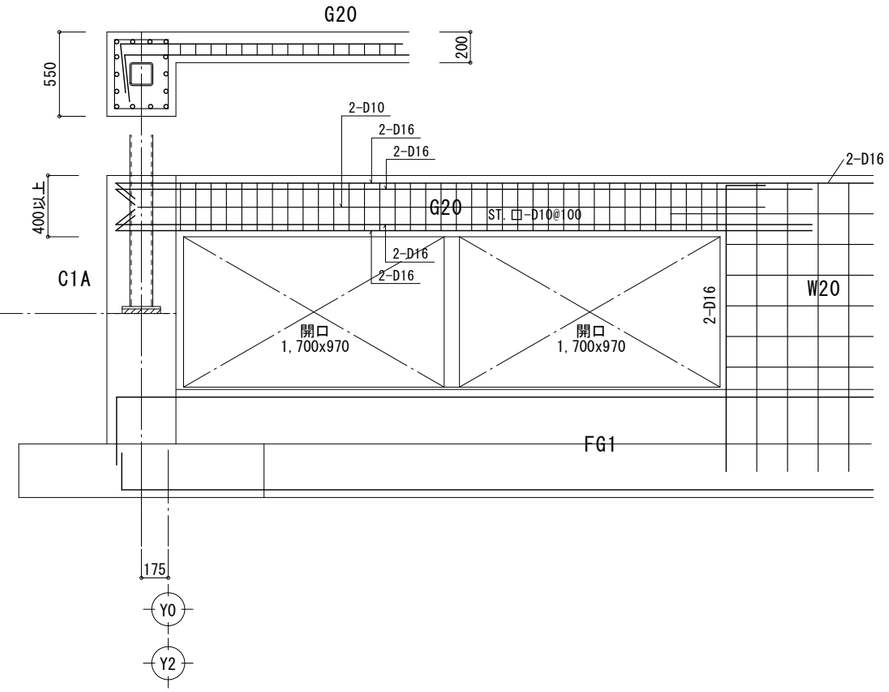

G20

全断面

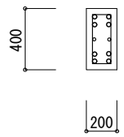

上端筋　4-D16
下端筋　4-D16
ｽﾀｰﾗｯﾌﾟ　□-D10@100
腹　筋　2-D10

X15通りW20壁開口補強

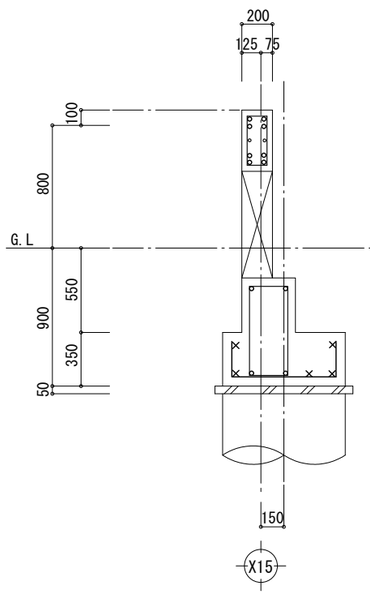

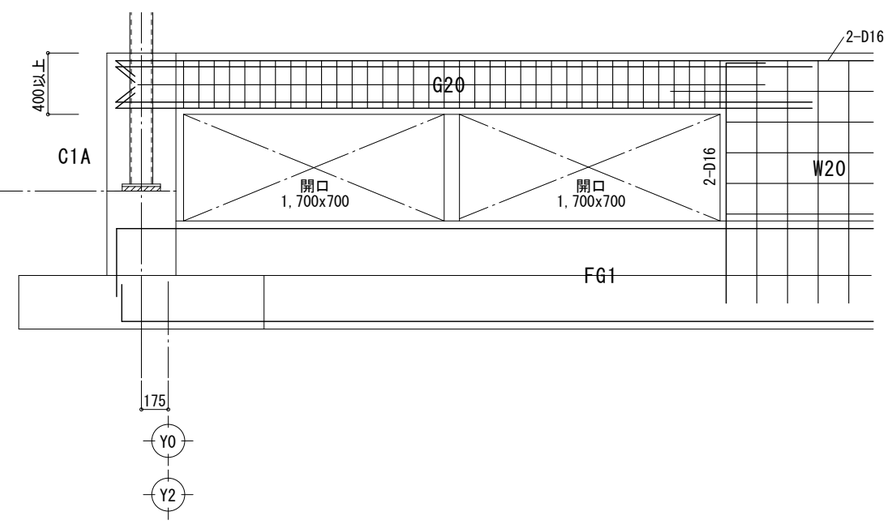

一級建築士事務所高知県知事登録第４６４号　上澤設計事務所
〒786-0053　高知県高岡郡四万十町弘見400-3
TEL (0880)24-1011　FAX (0880)24-1013

工事名	山中畜産　肥育舎	番号	H.S-14
図面名	基礎リスト(2)	縮尺	1/40

一級建築士大臣登録第158303号
代表者　上澤　聡
㊞

地中梁リスト　S=1/40

符　号	FG1	FG2		
位　置	全断面	全断面		
上端筋	3-D16	3-D16		
断面	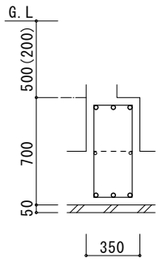	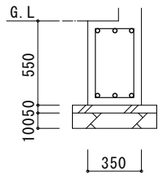		
下端筋	3-D16	3-D16		
ｽﾀｰﾗｯﾌﾟ	□-D10@200	□-D10@200		
腹　筋	2-D10	—		

壁リスト　S=1/40

符　号	W15	W20	
断面	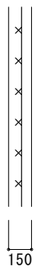	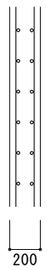	
タテ筋	D13@200(ｼﾝｸﾞﾙ)	D10@200(ﾀﾞﾌﾞﾙ)	
ヨコ筋	D13@200(ｼﾝｸﾞﾙ)	D10@200(ﾀﾞﾌﾞﾙ)	
V	1-D16	2-D16	
H	1-D16	2-D16	
D	1-D16	1-D16	

開口補強配筋

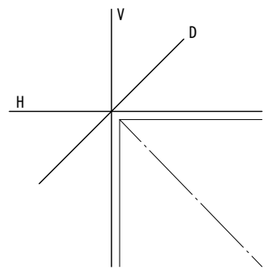

一級建築士事務所高知県知事登録第４６４号　上澤設計事務所　〒786-0053　高知県高岡郡四万十町弘見400-3　TEL (0880)24-1011　FAX (0880)24-1013

工事名	山中畜産　肥育舎	番　号	H.S-15
図面名	地中梁リスト　壁リスト	縮　尺	1/40

一級建築士大臣登録第158303号
代表者　上澤　聡　㊞

柱脚詳細図　　S=1/40

C1

（一般）

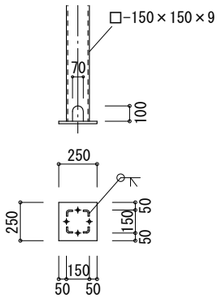

B.Plate	250x250x16(SS400)
A.Bolt	4-M16(SS400) L=400 180° ﾌｯｸ ﾀﾞﾌﾞﾙﾅｯﾄ

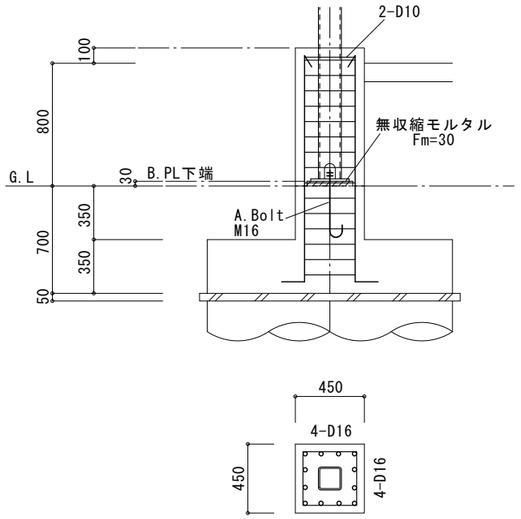

主 筋	12-D16
Hoop筋	□-D10@100

C1A

（X0通りY0～Y3）
（X15通りY0～Y3）

（同　左）

B.Plate	250x250x16(SS400)
A.Bolt	4-M16(SS400) L=400 180° ﾌｯｸ ﾀﾞﾌﾞﾙﾅｯﾄ

（　）はX15通りY0～Y3の寸法を示す。

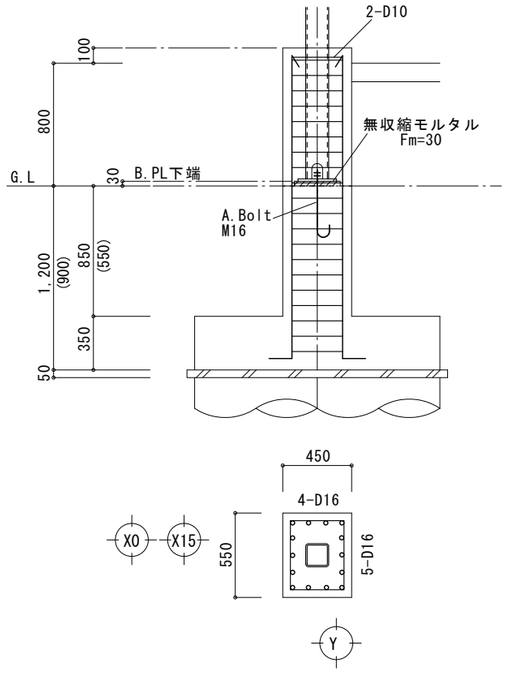

主 筋	14-D16
Hoop筋	□-D10@100

一級建築士事務所高知県知事登録第４６４号　上 澤 設 計 事 務 所
〒786-0053　高知県高岡郡四万十町弘見400-3
TEL (0880)24-1011　FAX (0880)24-1013

工事名	山中畜産　肥育舎	番 号	H.S-16
図面名	柱脚詳細図	縮 尺	1/40

一級建築士大臣登録第158303号
代表者　上 澤　聡
㊞

大梁リスト　S=1/30

符　号	G1	G2	CG1
R階			
断面寸法	H-250×125×6×9	H-200×100×5.5×8	H-125×125×6.5×9
材　　種	SS400	SS400	SS400

柱リスト　S=1/30

符　号	C1	C1A	
1階		（同　左）	
断面寸法	□-150×150×9	□-150×150×9	
材　　種	STKR400	STKR400	

小梁・その他部材リスト

・特記無き鋼材種別はSS400とする。
・特記無きボルトはS10Tとする。

符号	部材	接合部	ピッチ:P	小梁標準継手
B1	H-175×90× 5× 8	G.PL- 6　2-M16	60	TYPE Ⅱ 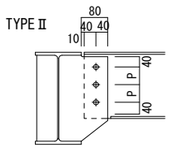
TG	H-200×100×5.5× 8	G.PL- 9　2PL-6　2x2-M16	70	TYPE Ⅰ 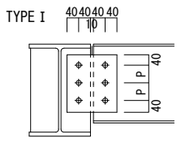
WP1	H-100×100× 6× 8	G.PL- 9　2-M16		
WB1	□-100×100×3.2	2G.PL- 4.5　2-M12（中ボルト）		
P	[-100×50×5×7.5	G.PL- 6　2-M16		
母 屋	C-100 x 50 x 20 x 2.3　@600	G.PL-4.5　2-M12（中ボルト）		
〃	2C-100 x 50 x 20 x 2.3　@1,800	G.PL-4.5　2-M12（中ボルト）		
胴縁(一般部)	C-100 x 50 x 20 x 2.3　@600	G.PL-4.5　2-M12（中ボルト）		
胴縁(開口部)	C-100 x 50 x 20 x 2.3	G.PL-4.5　2-M12（中ボルト）		
屋根ブレース	M16（JIS規格品：ターンバックル付き）	G.PL- 9　1-M16（S10T）		
小屋ブレース	M12（JIS規格品：ターンバックル付き）	G.PL- 6　1-M16（S10T）		

WP1

H-100×100× 6× 8

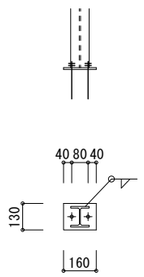

B.Plate	130x160x12(SS400)
A.Bolt	2-M16(SS400) L=400 180° ﾌｯｸ ﾀﾞﾌﾞﾙﾅｯﾄ

一級建築士事務所高知県知事登録第４６４号　上 澤 設 計 事 務 所　〒786-0053　高知県高岡郡四万十町弘見400-3　TEL (0880)24-1011　FAX (0880)24-1013

工事名	山中畜産　肥育舎	番 号	H.S-17
図面名	大梁リスト　柱リスト　小梁・その他部材リスト	縮 尺	1/30

一級建築士大臣登録第158303号　代表者　上 澤　聡　㊞

X6通り架構詳細図　S=1/40

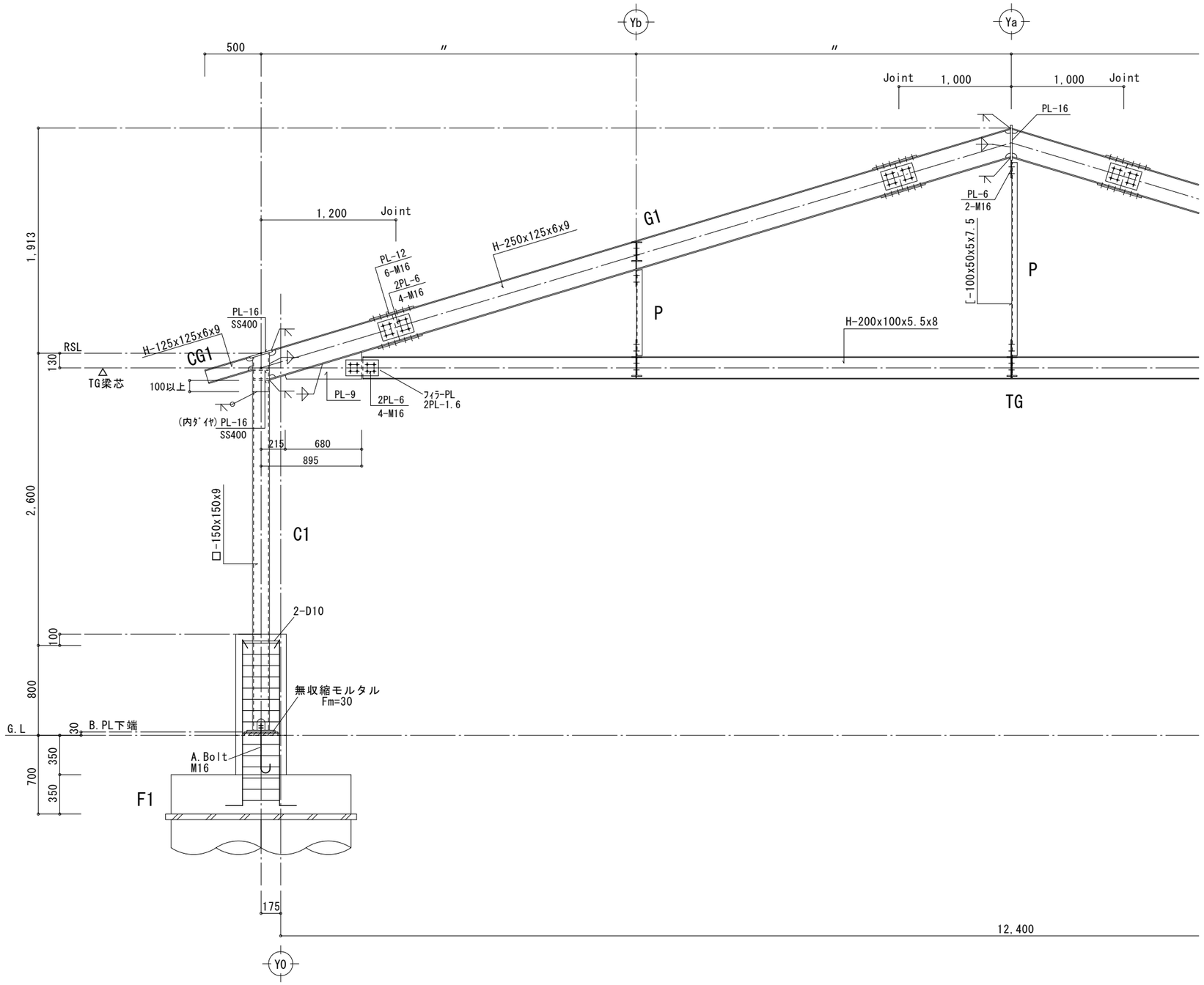

Ya通り詳細図　S=1/40

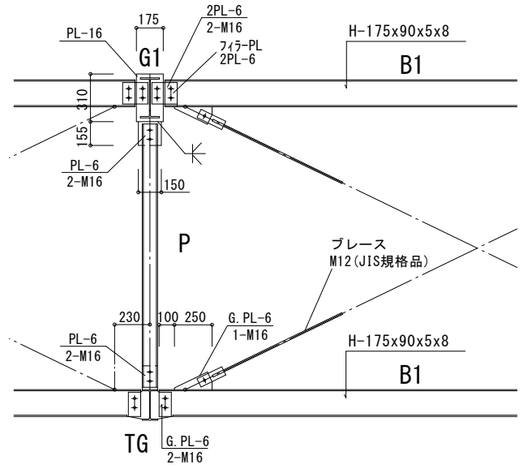

Yb通り詳細図　S=1/40

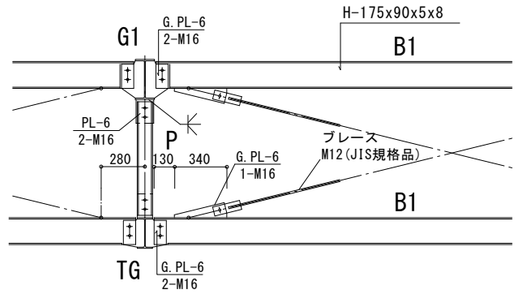

一級建築士事務所高知県知事登録第４６４号　上澤設計事務所
〒786-0053　高知県高岡郡四万十町弘見400-3
TEL (0880)24-1011　FAX (0880)24-1013

工事名	山中畜産　肥育舎	番号	H.S-18
図面名	X6通り架構詳細図	縮尺	1/40

一級建築士大臣登録第158303号
代表者　上澤　聡
㊞

Y0通り架構詳細図　S=1/40

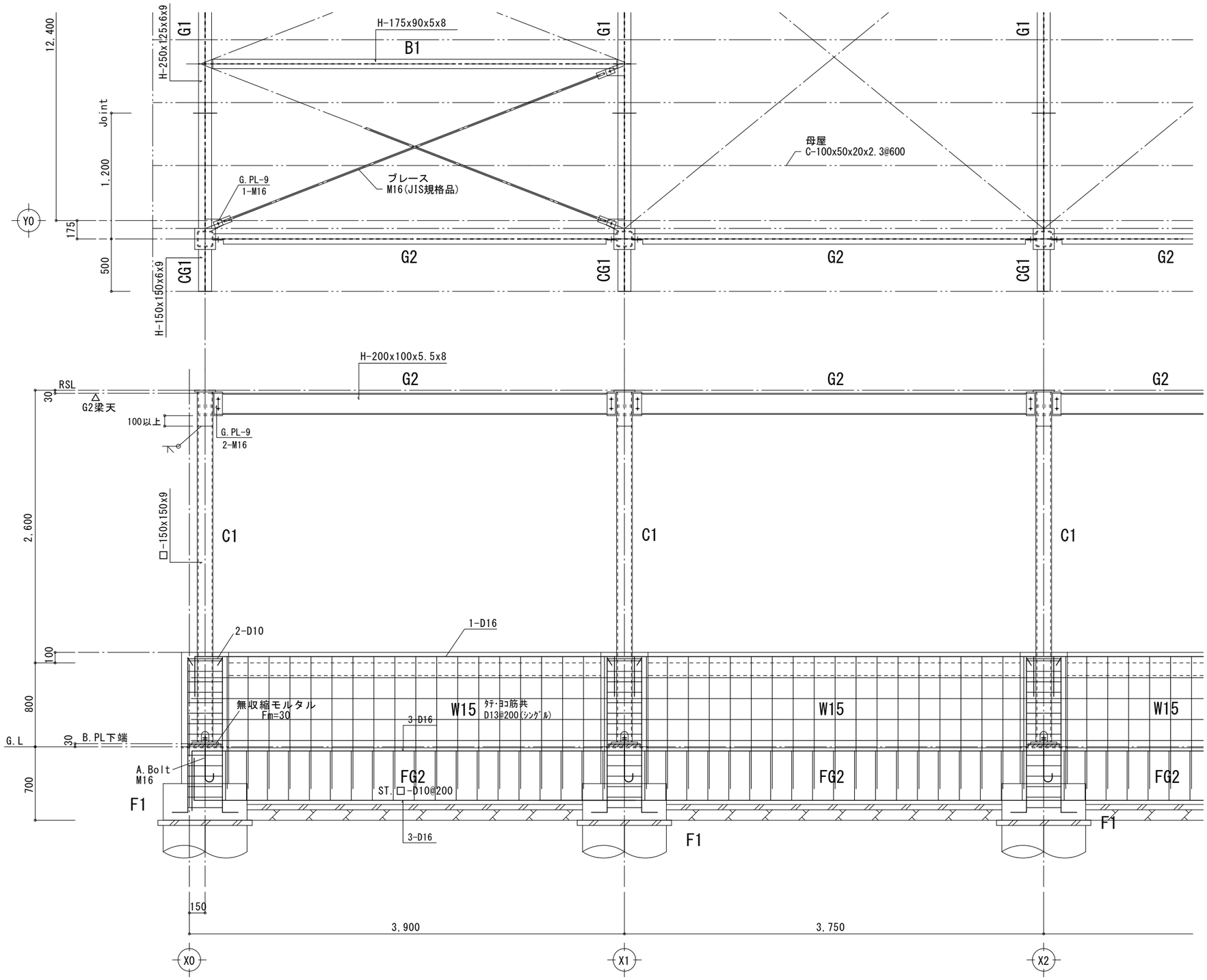

一級建築士事務所高知県知事登録第４６４号　上澤設計事務所　〒786-0053　高知県高岡郡四万十町弘見400-3　TEL (0880)24-1011　FAX (0880)24-1013	工事名	山中畜産　肥育舎	番号	H.S-19	一級建築士大臣登録第158303号　代表者　上澤　聡　㊞
	図面名	Y0通り架構詳細図	縮尺	1/40	

畜産器材リスト表（1）

交配・妊娠豚舎

	品　名	規　格	数　量	備　考
①	交配・妊豚ｽﾄｰﾙ柵	650×2100×1000･鉄筋ﾀｲﾌﾟ･ﾄﾞﾌﾞﾒｯｷ仕様、	170房	
		前後扉落とし棒式･ｽﾃﾝﾚｽｵｰﾙﾌﾟﾗｸﾞ固定		
	交配豚房（雄豚房）	3250×4800×1300･ﾀﾃ格子ﾀｲﾌﾟ･ﾄﾞﾌﾞﾒｯｷ仕様	1房	
		門型支柱･扉(鉄筋仕様･ﾀﾃ格子ﾀｲﾌﾟ)		
		ｽﾃﾝﾚｽｵｰﾙﾌﾟﾗｸﾞ固定		
②	ｽﾚﾝｽﾄｰﾙ飼槽	ｽﾃﾝｽﾄｰﾙ飼槽　土間固定　３頭	44台	
		ｽﾃﾝｽﾄｰﾙ飼槽　土間固定　２頭	4台	
	ｽﾚﾝｽﾄｰﾙ飼槽（雄豚房）	ｽﾃﾝｽﾄｰﾙ飼槽　W700	2台	
	給水器（ｽﾄｰﾙ用）	トラフフローター	8台	
	給水器（雄豚房）	ﾆｯﾌﾟﾙ式(F-2型)　※格子柵固定	2個	
		15Ａｽﾃﾝﾚｽ管 Ｌ：800（両ﾈｼﾞ切加工品）	2本	
		15Ａｽﾃﾝﾚｽｴﾙﾎﾞ	2個	
	高圧洗浄用給水ﾊﾟｲﾌﾟ		1ﾗｲﾝ	
	高圧洗浄用ｶﾌﾟﾗｰ		4ヶ所	
③	換気扇(交配・妊豚舎)	KH-100ETEG-60 三相200V 60Hz 後ｶﾞｰﾄﾞ・ｼｬｯﾀｰ･ﾌｰﾄﾞ付	5台	
		KH-J100ETFG-60G 三相200V 60Hz 前後ｶﾞｰﾄﾞ付	4台	
	空調ｺﾝﾄﾛｰﾗｰ(交配舎)	換気制御盤　排気2系統+順送+パドポンプ	1台	取付は、電気工事に含む
	ｸｰﾘﾝｸﾞﾊﾟﾄﾞ(交配舎)	(紙製)10,800×1,500	1面	
	ｶｰﾃﾝ(ﾊﾟﾄﾞ前面)	巻き上げｶｰﾃﾝ（ｼﾙﾊﾞｰ）　10,800×1,5000 手動式	1面	

	品　名	規　格	数　量	備　考
⑤	ｺﾝｸﾘｰﾄｽﾉｺ	ｽﾄｰﾙ豚房用 2,000×360×80 糞落し穴付	58枚	
	ｺﾝｸﾘｰﾄｽﾉｺ	ｽﾄｰﾙ豚房用 2,000×400×80 糞落し穴付	58枚	
	ｺﾝｸﾘｰﾄｽﾉｺｻﾎﾟｰﾄ	ｽﾄｰﾙ豚房用 1,600	31本	
	ｺﾝｸﾘｰﾄｽﾉｺ	通路･雄豚房用 1,600×360×60 糞落し穴付	32枚	
⑥	断熱カーテン	断熱カーテ 15,000×1,500	3ｾｯﾄ	
	断熱カーテン	断熱カーテ 11,000×1,500	1ｾｯﾄ	
⑦	集糞設備機器	ｽｸﾚｰﾊﾟｰ　W＝1,500　Vﾋﾟｯﾄ式　複列型（メッキ）	1基	
		ｽｸﾚｰﾊﾟｰ　W＝1,000　集糞ﾋﾟｯﾄ式　単列型（メッキ）	1基	
		ｽｸﾘｭｰｺﾝﾍﾞｱ　φ220　3.0m　（メッキ）	1基	
		ｽｸﾘｭｰｺﾝﾍﾞｱｰ蓋　SUS　810*4,800	1ケ	
		ｽｸﾘｭｰ制御盤　ﾀｲﾏｰ方式 ｻﾌﾞON･OFFSW付	1面	
		排尿管（○ﾊﾟｲﾌﾟ）　L=4000	18本	
⑧	自動給餌機	自動給餌機 ﾘﾝｸﾁｪｰﾝｺﾝﾍﾞﾔｰRC38制限型	1ﾗｲﾝ	
		全長170m以内、ﾀﾝｸ2基連結型、ﾓｰﾀｰ三相200V0.4kw		
		容量ﾎﾟｯﾊﾟｰNK13-04W（ｳｫｯｼｬﾌﾞﾙ）170個付（LS付1個含む）	75角ｼｭｰﾄ・PPｼｮｰｺﾞ付	
		手動開閉器4台付		
		ﾄﾞﾛｯﾌﾟﾊﾟｲﾌﾟ1.0m（ｽﾗｲﾄﾞ,回転ｼｬｯﾀｰ付）:2本付		
		*ﾄﾞﾗｲﾌﾞﾕﾆｯﾄ･ﾀﾝｸ下受口　塗装製		
		*ﾊﾟｲﾌﾟ･ｺｰﾅｰ･取付金具･75角ｼｭｰﾄZAMﾒｯｷ製		
⑨	導入・搬出柵	2,800×2,000　パネルクリーンｔ50,支柱SUS（扉付き）	1set	
	集糞ピット仕切柵	L＝13m・パネルクリーンｔ50	1set	

一級建築士事務所高知県知事登録第４６４号

上　澤　設　計　事　務　所

〒786-0053　高知県高岡郡四万十町弘見400-3
TEL（0880)24-1011　FAX（0880)24-1013

工事名	山中畜産ストール舎	番号	K1
図面名	畜産器材リスト表-1(ストール舎)	縮尺	―

一級建築士大臣登録第158303号
代表者　上　澤　聡　㊞

畜産器材リスト表（2）

分娩舎

	品　名	規　格	数　量	備　考
①	分娩ｽﾄｰﾙ柵	1500×2100（保温箱付)･ﾄﾞﾌﾞﾒｯｷ仕様、	39房	
		母豚床/ハイフロアー･仔豚床､保温箱床/ﾌﾟﾗｽﾁｯｸｽﾉｺ		
②	ｽﾄｰﾙ飼槽（母豚）	ｽﾃﾝｽﾄｰﾙ飼槽/ｽﾀｯﾄﾎﾞﾙﾄ付	39台	
	母豚用 給水器	ﾆｯﾌﾟﾙ式(F-2型)	39台	
		取付金具(持出金具A型） 白ｴﾙﾎﾞ付	39台	
	母豚・仔豚兼用 給水器	ｶｯﾌﾟ式（ｾﾋﾞｱ20）当板付	39台	
		ｽﾃﾝﾚｽｿｹｯﾄ 15Ａ	39台	
		ｽﾃﾝﾚｽ管 Ｌ：500　15A（両ﾈｼﾞ切加工品）	39台	
	高圧洗浄用給水ﾊﾟｲﾌﾟ		1ﾗｲﾝ	
	高圧洗浄用ｶﾌﾟﾗｰ(豚房)		5ヶ所	
③	換気扇	HG60ETCN-60P 三相200V 60Hz 前ｶﾞｰﾄﾞ･ｼｬｯﾀｰ･ﾌｰﾄﾞ付	6台	
		VPZG404203 三相200V 60Hz 前ｶﾞｰﾄﾞ･ｼｬｯﾀｰ･ﾌｰﾄﾞ付	2台	
		PF-H30CTD 三相200V 60Hz(ｽﾄﾚｰﾄﾊﾟﾜｰﾌｧﾝ)	4台	
	壁入気ｲﾝﾚｯﾄ	壁入気ｲﾝﾚｯﾄW400	52台	
	空調ｺﾝﾄﾛｰﾗｰ	換気制御盤 排気3系統+順送+パドポンプ	1台	取付は､電気工事に含む
	警報	警報盤	1台	取付は､電気工事に含む
		警報電話転送装置	1台	取付は､電気工事に含む
④	ｸｰﾘﾝｸﾞﾊﾟﾄﾞ	8,000×1,000	1面	
	ｶｰﾃﾝ(ﾊﾟﾄﾞ前面)	巻き上げｶｰﾃﾝ 8,000×1,000 手動式	1面	

	品　名	規　格	数　量	備　考
⑤	暖房設備	コルツヒーターNK-RH22D単相200V-300W	39台	
	電気式床暖房	R0084　単相200Ｖ	11ｾｯﾄ	
⑥	自動給餌機	自動給餌機 ﾘﾝｸﾁｪｰﾝｺﾝﾍﾞﾔｰRC38制限型	1ﾗｲﾝ	
		全長150m以内、ﾀﾝｸ2基連結型、ﾓｰﾀｰ三相200V0.4kw		
		容量ﾎﾞｯﾊﾟｰNK13B-04W（ﾁｮｲｸﾚ）39個付（LS付2個含む）75角ｼｭｰﾄ・PPｼﾞｮｰｺﾞ付		
		手動開閉器4台付		
		*ﾄﾞﾗｲﾌﾞﾕﾆｯﾄ･ﾀﾝｸ下受口　塗装製		
		*ﾊﾟｲﾌﾟ･ｺｰﾅｰ･取付金具･75角ｼｭｰﾄZAMﾒｯｷ製		
⑦	コンクリートスノコ	ｽﾄｰﾙ豚房用 2,000×400×80 糞落し穴付	45枚	
⑧	集糞設備機器	ｽｸﾚｰﾊﾟｰ　W＝1,500　Vﾋﾟｯﾄ式　複列型（メッキ）	1基	
		ｽｸﾚｰﾊﾟｰ　W＝1,000　集糞ﾋﾟｯﾄ式　単列型（メッキ）	1基	
⑨	連絡通路柵	繁殖舎⇔分娩舎　4,000×1,500	1ヶ所	
		パネルクリーンｔ50,支柱SUS		
⑩	高圧洗浄機	3.7kW　洲本　HWV-1105E　同等品	1台	
⑪	細霧装置	細霧装置	1台	
		細霧配管およびノズル	1式	

一級建築士事務所高知県知事登録第４６４号　上澤設計事務所
〒786-0053　高知県高岡郡四万十町弘見400-3
TEL（0880）24-1011　FAX（0880）24-1013

工事名	山中畜産分娩舎	番号	K2
図面名	畜産器材リスト表-2(分娩舎)	縮尺	―

一級建築士大臣登録第158303号
代表者　上澤　聡
㊞

畜産器材リスト表（3）

肥育舎

	品　　名	規　　格	数　量	備　　考
①	肥育柵	3900×5600　H＝900　ﾌﾟﾗｽﾁｯｸ柵	48房	
		一部、扉含む(支柱のみSS)		
②	飼槽(ﾏｼﾝｶﾞﾝﾌｨｰﾀﾞｰ)	ﾏｼﾝｶﾞﾝﾌｨｰﾀﾞｰ肥育用　給水器8個付(Sﾌｯｸ4ｹ付)	48台	
	肥育用 補助給水器	ドリカップ	48個	
③	換気扇	KH-100ETEG-60 三相200V 60Hz 後ｶﾞｰﾄﾞ･ｼｬｯﾀｰ･ﾌｰﾄﾞ付	8台	
		KH-J100ETFG-60G 三相200V 60Hz 前後ｶﾞｰﾄﾞ付	16台	
	空調ｺﾝﾄﾛｰﾗｰ	換気制御盤　排気2系統+順送+パドポンプ	4台	取付は電気工事に含む
④	カーテン	巻上カーテン　W27m×H1.5m	4面	
⑤	自動給餌機	自動給餌機 ＲＣ-38 制限型ﾘﾝｸﾁｪｰﾝ式･38Φﾊﾟｲﾌﾟ	2ﾗｲﾝ	
		全長290m以内、ﾀﾝｸ2基連結型、ﾓｰﾀｰ三相200V0.4kw		
		ｻｲｸﾙ用切出しﾓｰﾀｰ三相200V0.4kw1/75		
		ﾄﾞﾛｯﾌﾟﾊﾟｲﾌﾟ1.0m（ｽﾗｲﾄﾞ,回転ｼｬｯﾀｰ付）:48本付		
		*ｻｲｸﾙｺﾝﾍﾞｱｰSUS製		
		*ﾊﾟｲﾌﾟ･ｺｰﾅｰ･取付金具 ZAM製		
		*ﾄﾞﾗｲﾌﾞﾕﾆｯﾄ･ﾀﾝｸ下受口　塗装製		
⑥	高圧洗浄機	5.5kW　洲本　SW-1175E　同等品	1台	
	高圧洗浄用給水ﾊﾟｲﾌﾟ		1ライン	
	高圧洗浄用ｶﾌﾟﾗｰ(豚房)		8ヶ所	

	品　　名	規　　格	数　量	備　　考
⑧	コンクリートスノコ	1800×400	1,088枚	
⑧	集糞設備機器	ｽｸﾚｰﾊﾟｰW1700 Vﾋﾟｯﾄ式 複列型（メッキ）	4基	
		ｽｸﾚｰﾊﾟｰ　W＝1,000　集糞ﾋﾟｯﾄ式　単列型（メッキ）	1基	
		ｽｸﾘｭｰｺﾝﾍﾞｱｰ　φ220　3.0m（メッキ）	1基	
		ｽｸﾘｭｰｺﾝﾍﾞｱｰ蓋　SUS 810*4800	1枚	
		ｽｸﾘｭｰ制御盤 ﾀｲﾏｰ方式 ｻﾌﾞON/OFF SW付	1面	
		排尿管（0ﾊﾟｲﾌﾟ）L＝4000	120本	
⑨	連絡通路柵	肥育舎⇔肥育舎　2,000×1,500	1ヶ所	
		パネルクリーンｔ50,支柱SUS		
⑩	出荷台柵	3500*1500	1ヶ所	
		パネルクリーンｔ50,支柱SUS		
⑪	細霧装置	細霧装置	1台	
		細霧配管およびノズル	1式	

一級建築士事務所高知県知事登録第４６４号

上　澤　設　計　事　務　所

〒786-0053　高知県高岡郡四万十町弘見400-3
TEL（0880)24-1011　FAX（0880)24-1013

工事名	山中畜産肥育舎	番号	K3
図面名	畜産器材リスト表-3(肥育舎)	縮尺	―

一級建築士大臣登録第158303号
代表者　上　澤　聡

㊞

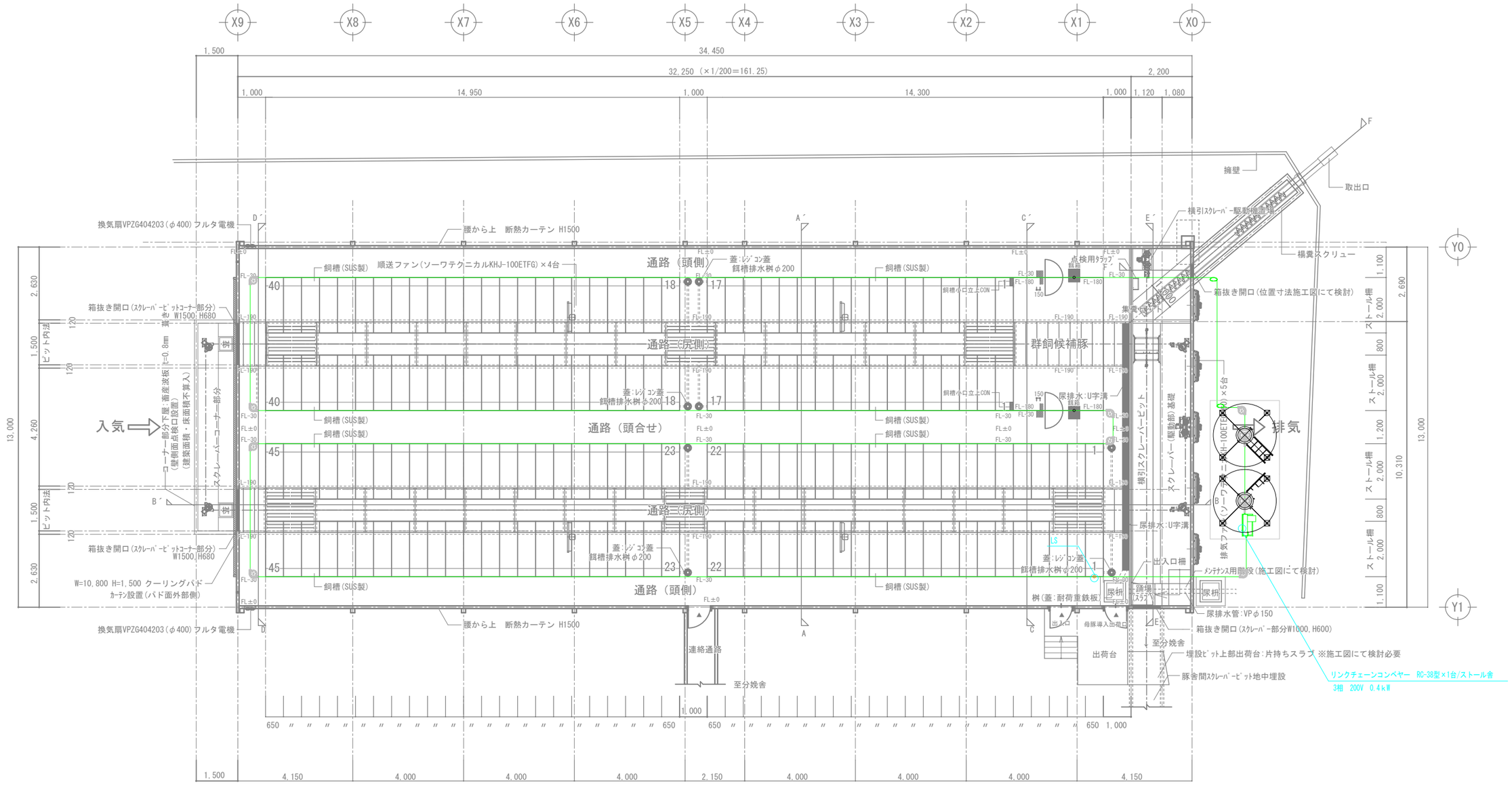

ストール舎 給餌ライン平面図S:1/150

特記事項
●各詳細は施工図による
●各畜産設備は畜産機器メーカーと打合にて施工する
●糞・尿処理の寸法は除糞機器メーカーと打合にて施工する

一級建築士事務所高知県知事登録第４６４号

上 澤 設 計 事 務 所

〒786-0053 高知県高岡郡四万十町弘見400-3
TEL (0880)24-1011 FAX (0880)24-1013

工事名	山中畜産ストール舎	番 号	K4
図面名	給餌ライン平面図	縮 尺	1/150

一級建築士大臣登録第158303号
代表者 上 澤 聡
㊞

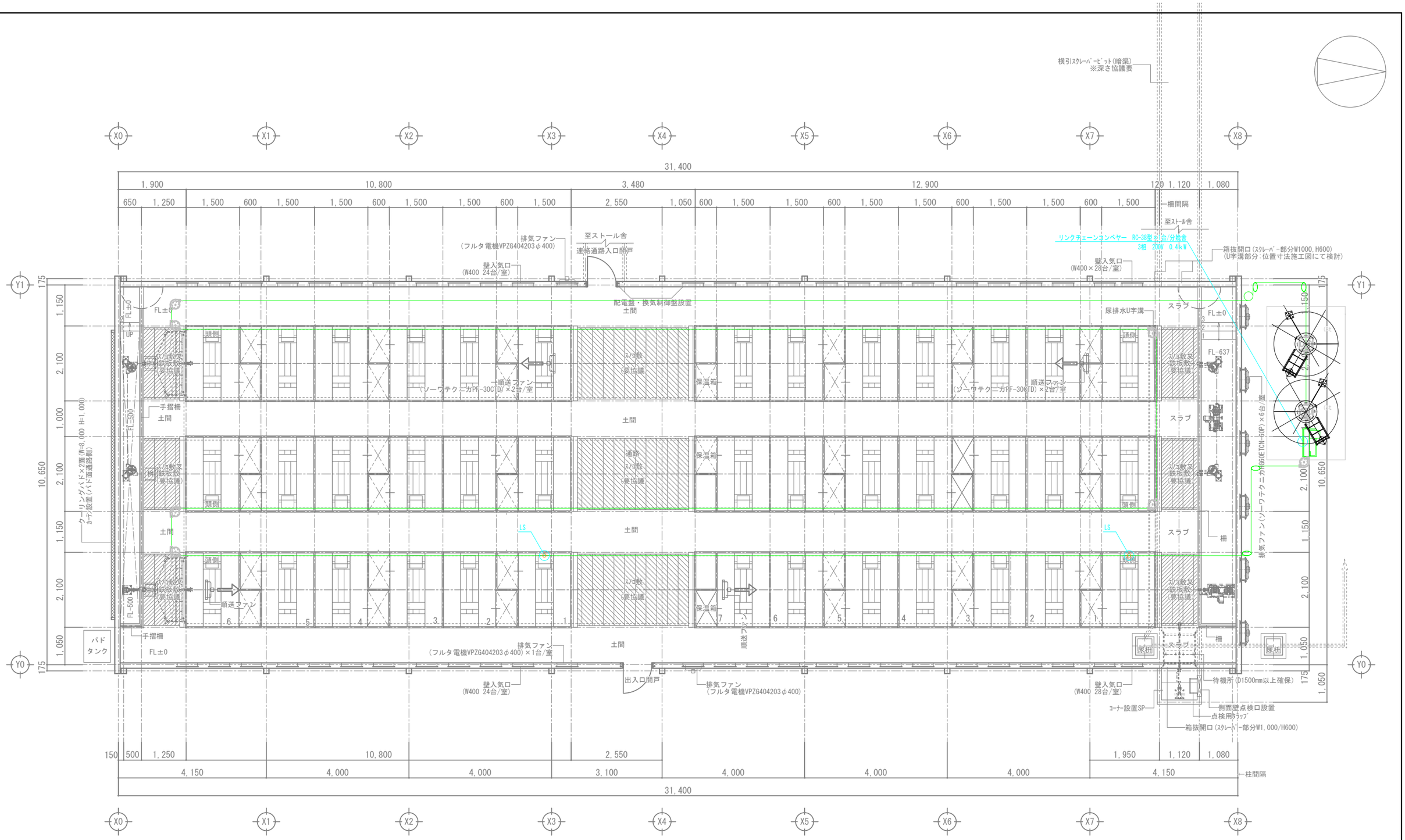

分娩舎　給餌ライン平面図　S=1/100

特記事項
●各詳細は施工図による
●各畜産設備は畜産機器メーカーと打合にて施工する
●糞・尿処理の寸法は除糞機器メーカーと打合にて施工する

一級建築士事務所高知県知事登録第４６４号　上澤設計事務所　〒786-0053 高知県高岡郡四万十町弘見400-3 TEL (0880)24-1011 FAX (0880)24-1013	工事名	山中畜産分娩舎	番号	K5	一級建築士大臣登録第158303号 代表者 上澤 聡 ㊞
	図面名	給餌ライン平面図	縮尺	1/100	

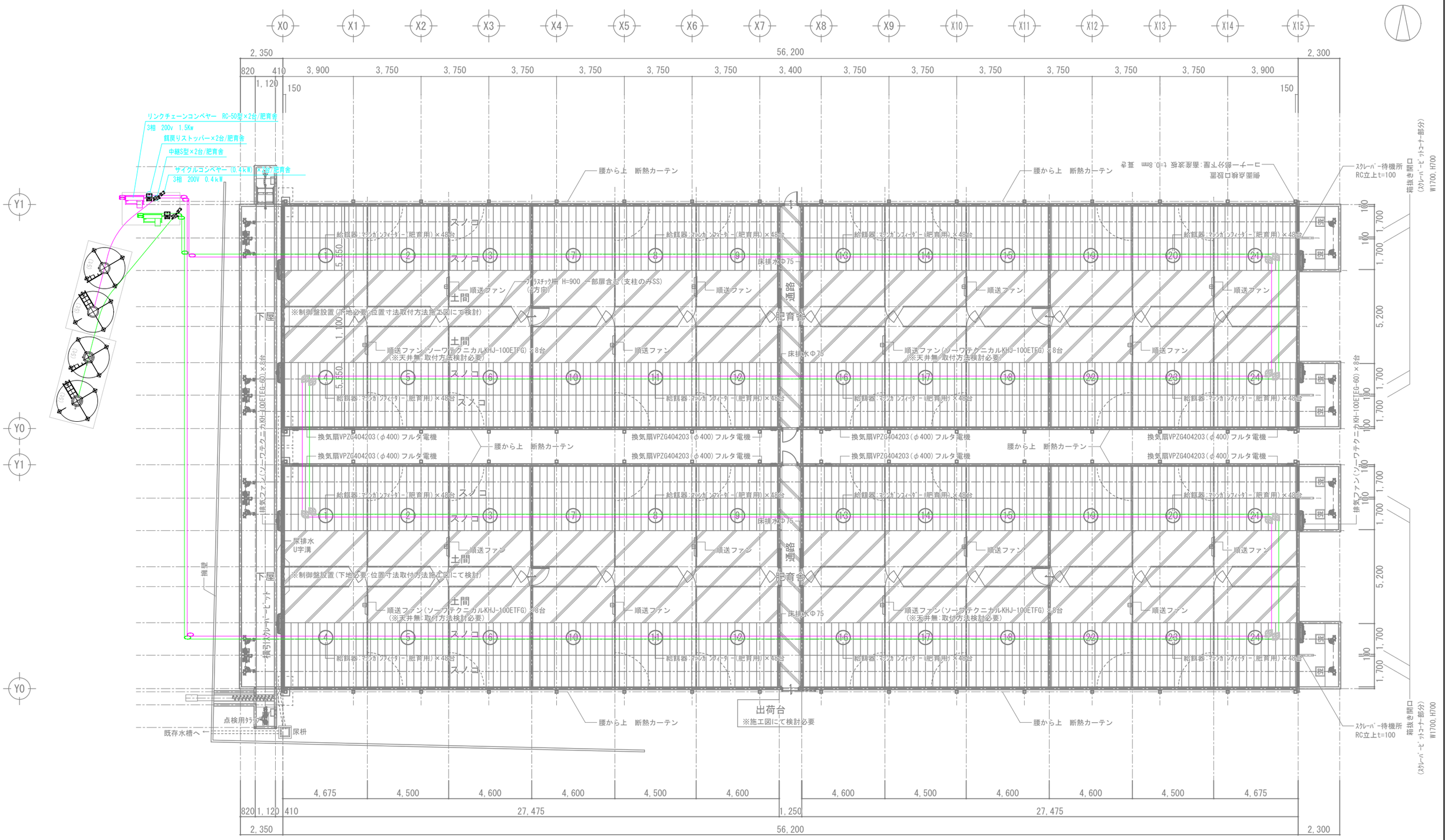

1棟面積：12.4×59.75＝740.9㎡　豚舎間通路：1.25×2＝2.5㎡　合計面積：1,484.3㎡

肥育舎 給餌ライン平面図 S:1/200

特記事項
●各詳細は施工図による
●各畜産設備は畜産機器メーカーと打合にて施工する
●糞・尿処理の寸法は除糞機器メーカーと打合にて施工する

一級建築士事務所高知県知事登録第４６４号

上 澤 設 計 事 務 所

〒786-0053　高知県高岡郡四万十町弘見400-3
TEL (0880)24-1011　FAX (0880)24-1013

工事名	山中畜産肥育舎	番 号	K6	一級建築士大臣登録第158303号 代表者 上 澤 聡	㊞
図面名	給餌ライン平面図	縮 尺	1/200		

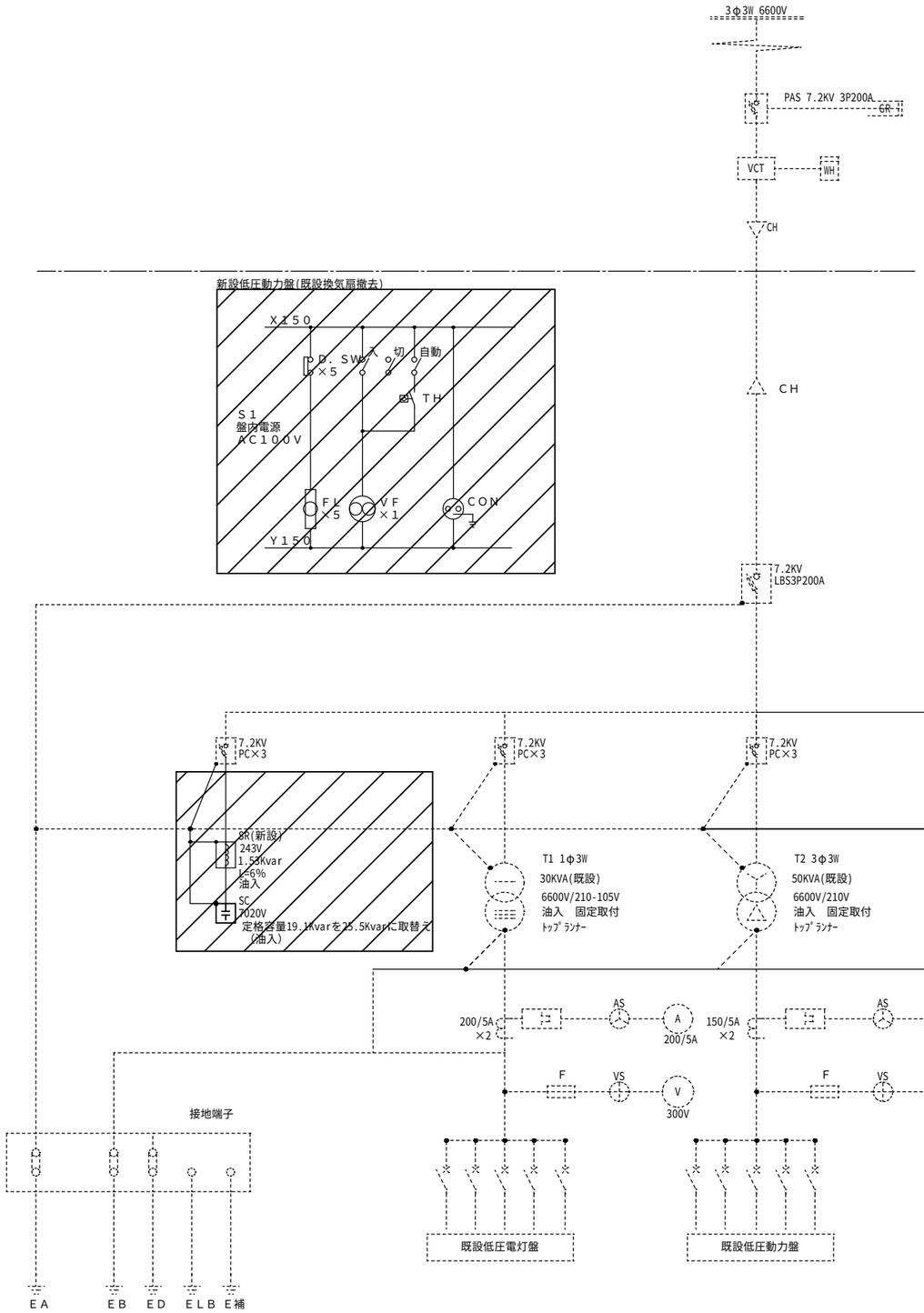

既設低圧電灯盤(改修前)

幹線 №	負荷名称	MCB P	MCB AF	MCB AT	備考
L1	エサ場・分娩	3	100	60	ﾌﾞﾚｰｶｰ撤去
L2	ﾌﾟﾚﾊﾌﾞ小屋	3	100	60	ﾌﾞﾚｰｶｰ撤去
	予備	3	100	60	ﾌﾞﾚｰｶｰ既存のまま 現在「切」
	予備	3	100	60	ﾌﾞﾚｰｶｰ既存のまま 現在「切」

既設低圧電灯盤(改修後)

幹線 №	負荷名称	MCB P	MCB AF	MCB AT	備考
L1	繁殖舎 切替器・分岐開閉器盤	3	225	175	ﾌﾞﾚｰｶｰ新設 26.92KVA
L2	肥育舎分岐開閉器盤	3	50	40	ﾌﾞﾚｰｶｰ新設 2.472KVA
	予備	3	100	60	既設ﾌﾞﾚｰｶｰ
	予備	3	100	60	既設ﾌﾞﾚｰｶｰ

合計負荷容量:29.392KVA
既設変圧器30KVAを使用

既設低圧動力盤(改修前)

幹線 №	負荷名称	MCB P	MCB AF	MCB AT	備考
M1	浄化槽(想定負荷容量12.0KW)	3	100	100	ﾌﾞﾚｰｶｰ既存のまま
M2	エサ場・肉豚・井戸ﾎﾟﾝﾌﾟ	3	100	100	ﾌﾞﾚｰｶｰ撤去
M3	堆肥舎	3	100	100	ﾌﾞﾚｰｶｰ撤去 現在「切」
M4	分娩	3	100	60	ﾌﾞﾚｰｶｰ既存のまま 現在「切」
	予備	3	100	60	ﾌﾞﾚｰｶｰ既存のまま 現在「切」
	予備	3	100	60	ﾌﾞﾚｰｶｰ既存のまま 現在「切」

既設低圧動力盤(改修後)

幹線 №	負荷名称	MCB P	MCB AF	MCB AT	備考
M1	既設浄化槽(想定負荷容量12.0KW)	3	100	100	既設ﾌﾞﾚｰｶｰ(新設動力変圧器より供給)
M2	既設井戸ﾎﾟﾝﾌﾟ(2.2KW)	3	50	40	ﾌﾞﾚｰｶｰ新設
M3	肥育舎分岐開閉器盤(28.6KW)	3	225	175	ﾌﾞﾚｰｶｰ新設
	予備	3	100	60	既設ﾌﾞﾚｰｶｰ
	予備	3	100	60	既設ﾌﾞﾚｰｶｰ
	予備	3	100	60	既設ﾌﾞﾚｰｶｰ

合計負荷容量:42.8W
変圧器容量:42.8KW×1.25=53.5KVA
既設50KVA変圧器を使用

新設低圧動力盤

幹線 №	負荷名称	MCB P	MCB AF	MCB AT	備考
M1	繁殖舎 切替器・分岐開閉器盤	3	225	225	33.0KW
M2	予備	3	225	150	24.0KW

合計負荷容量:55.0KW
変圧器容量:55.0KW×1.25=68.58KVA
変圧器容量:75KVA

接地工事

EA	IV14sq
EB	IV14sq
ED	IV22sq

高圧受変電設備外形図(参考)

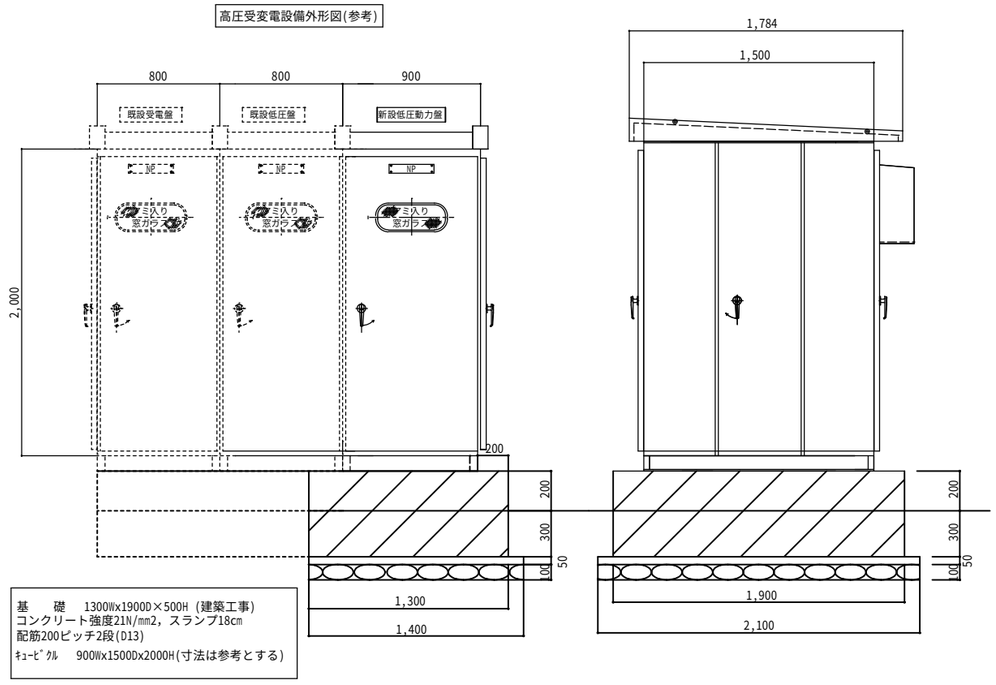

基礎 1300Wx1900D×500H (建築工事)
コンクリート強度21N/mm2, スランプ18cm
配筋200ピッチ2段(D13)
ｷｭｰﾋﾞｸﾙ 900Wx1500Dx2000H(寸法は参考とする)

一級建築士事務所高知県知事登録第４６４号
上 澤 設 計 事 務 所
〒786-0053 高知県高岡郡四万十町弘見400-3
TEL (0880)24-1011 FAX (0880)24-1013

工事名	山中畜産	番号	E1	一級建築士大臣登録第158303号 代表者 上澤 聡
図面名	高圧受変電設備図	縮尺	1/150	㊞

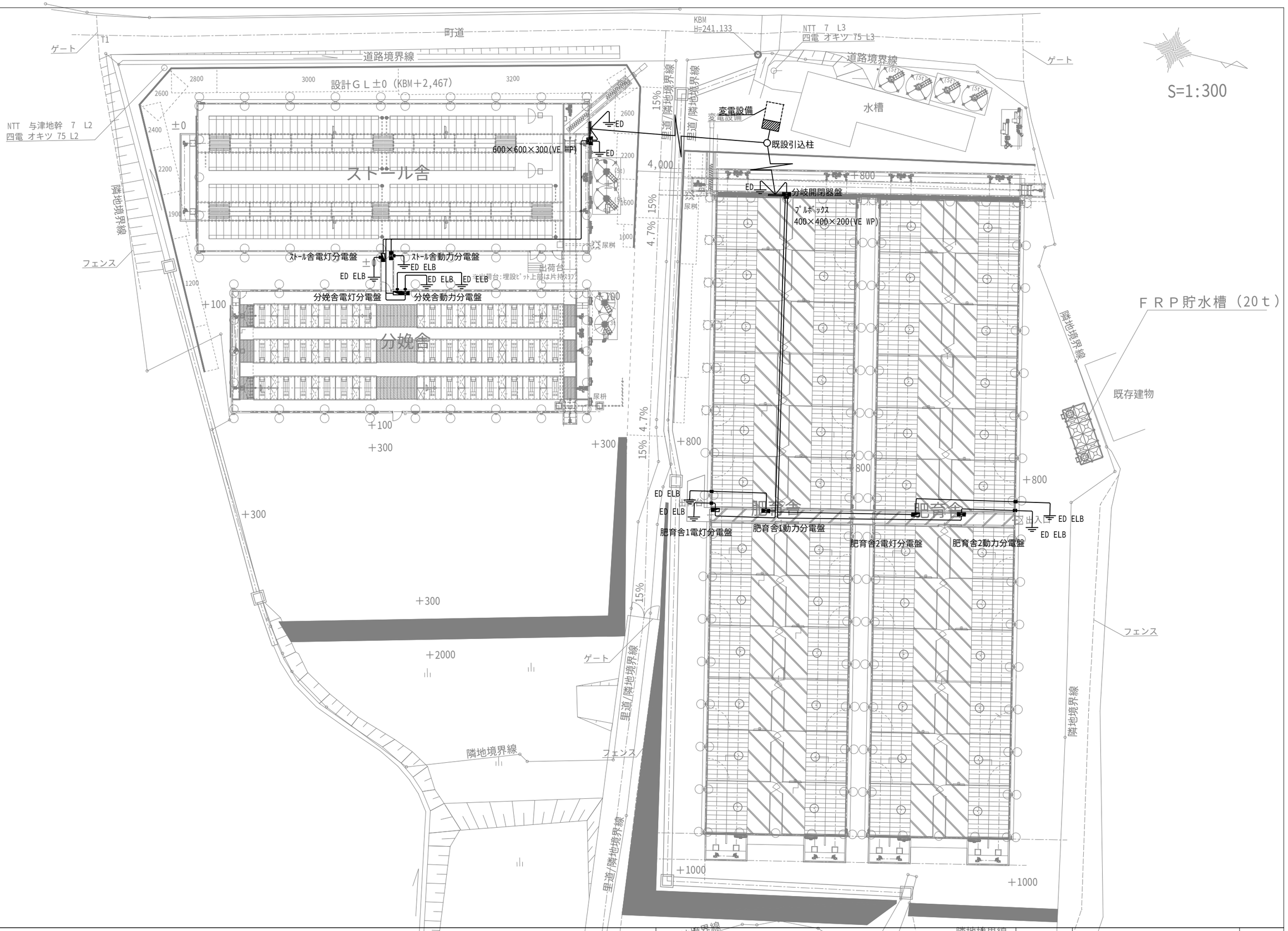

一級建築士事務所高知県知事登録第４６４号	上 澤 設 計 事 務 所	〒786-0053 高知県高岡郡四万十町弘見400-3 TEL (0880)24-1011 FAX (0880)24-1013	工事名	山中畜産	番号	E2
			図面名	幹線設備図	縮尺	1/300

一級建築士大臣登録第158303号
代表者 上 澤 聡 ㊞

幹線設備

自	至	ｹｰﾌﾞﾙ	立上げ・立下げ電線管	種別	電圧(V)	容量(KW)	電流(A)	備考
ｷｭｰﾋﾞｸﾙ	ｺﾝｸﾘｰﾄ柱	CVT100sq(管内)	VE82(露出)	1φ	210/105			繁殖舎
ｷｭｰﾋﾞｸﾙ	ｺﾝｸﾘｰﾄ柱	CVT100sq(管内)	VE82(露出)	3φ	210			繁殖舎
ｺﾝｸﾘｰﾄ柱	ｽﾄｰﾙ舎引込点	CVT100sq(架空)	VE82(露出)	1φ	210/105	26.92	134.6	繁殖舎
ｺﾝｸﾘｰﾄ柱	ｽﾄｰﾙ舎引込点	CVT100sq(管内)	VE82(露出)	3φ	210	32.25	171.4	繁殖舎
ｺﾝｸﾘｰﾄ柱	ｽﾄｰﾙ舎引込点	ﾒｯｾﾝｼﾞｬｰﾜｲﾔｰ55sq×2						
ｽﾄｰﾙ舎引込点	分岐開閉器盤	CVT100sq(ころがし)	VE82(露出)	1φ	210/105	26.92	134.6	繁殖舎
ｽﾄｰﾙ舎引込点	分岐開閉器盤	CVT100sq(ころがし)	VE82(露出)	3φ	210	32.25	171.4	繁殖舎
分岐開閉器盤	ｽﾄｰﾙ舎電灯分電盤	CV 8sq-3C(ころがし)	VE28(露出)	1φ	210/105	1.764	8.82	
分岐開閉器盤	ｽﾄｰﾙ舎動力分電盤	CVT 38sq(ころがし)	VE54(露出)	3φ	210	9.05	46.8	
分岐開閉器盤	分娩舎電灯分電盤	CVT100sq(ころがし)	VE82(露出)	1φ	210/105	24.078	120.39	
分岐開閉器盤	分娩舎動力分電盤	CVT 38sq(ころがし)	VE54(露出)	3φ	210	13.6	50.6	
ｷｭｰﾋﾞｸﾙ	ｺﾝｸﾘｰﾄ柱	CV 8sq-3C(管内)	VE28(露出)	1φ	210/105	2.472	12.36	肥育舎
ｷｭｰﾋﾞｸﾙ	ｺﾝｸﾘｰﾄ柱	CVT100sq(ころがし)	VE70(露出)	3φ	210	28.6	141.7	肥育舎
ｺﾝｸﾘｰﾄ柱	肥育舎引込点	DV8×3(架空)		1φ	210/105	2.472	12.36	肥育舎
ｺﾝｸﾘｰﾄ柱	肥育舎引込点	CVT100sq(管内)	VE82(露出)	3φ	210	28.6	141.7	肥育舎
ｺﾝｸﾘｰﾄ柱	肥育舎引込点	ﾒｯｾﾝｼﾞｬｰﾜｲﾔｰ55sq						
肥育舎引込点	分岐開閉器盤	CV8sq-3C(ころがし)	VE28(露出)	1φ	210/105	2.472	12.36	肥育舎
肥育舎引込点	分岐開閉器盤	CVT100sq(ころがし)	VE70(露出)	3φ	210	28.6	141.7	肥育舎
分岐開閉器盤	肥育舎1電灯分電盤	CV5.5sq-3C(ころがし)	VE22(露出)	1φ	210/105	1.236	6.18	
分岐開閉器盤	肥育舎1動力分電盤	CVT 38sq(ころがし)	VE54(露出)	3φ	210	12.1	62.3	
分岐開閉器盤	肥育舎2電灯分電盤	CV5.5sq-3C(ころがし)	VE22(露出)	1φ	210/105	1.236	6.18	
分岐開閉器盤	肥育舎2動力分電盤	CVT 38sq(ころがし)	VE54(露出)	3φ	210	16.5	79.4	

ｽﾄｰﾙ舎・分娩舎・離乳舎分電盤接地工事

切替器・分岐開閉器盤	E22sq(VE16)×2 (ED ELB)
ｽﾄｰﾙ舎電灯分電盤	E5.5sq(VE16)×2 (ED ELB)
ｽﾄｰﾙ舎動力分電盤	E5.5sq(VE16)×2 (ED ELB)
分娩舎電灯分電盤	E14sq(VE16)×2 (ED ELB)
分娩舎動力分電盤	E14sq(VE16)×2 (ED ELB)
離乳舎電灯分電盤	E8sq(VE16)×2 (ED ELB)
離乳舎動力分電盤	E8sq(VE16)×2 (ED ELB)
ﾒｯｾﾝｼﾞｬｰﾜｲﾔｰ	E38sq(VE16)×2 (ED)
⊠	ﾌﾟﾙﾎﾞｯｸ 200×200×100(VEWP)

肥育舎分電盤接地工事

分岐開閉器盤	E14sq(VE16)×2 (ED ELB)
肥育舎1電灯分電盤	E2.0(VE16)×2 (ED ELB)
肥育舎1動力分電盤	E5.5sq(VE16)×2 (ED ELB)
肥育舎2電灯分電盤	E2.0(VE16)×2 (ED ELB)
肥育舎2動力分電盤	E5.5sq(VE16)×2 (ED ELB)
ﾒｯｾﾝｼﾞｬｰﾜｲﾔｰ	E14sq(VE16)×2 (ED)
⊠	ﾌﾟﾙﾎﾞｯｸ 200×200×100(VEWP)

一級建築士事務所高知県知事登録第４６４号
上 澤 設 計 事 務 所
〒786-0053 高知県高岡郡四万十町弘見400-3
TEL (0880)24-1011 FAX (0880)24-1013

工事名	山中畜産	番 号	E3
図面名	幹線設備凡例	縮 尺	-

一級建築士大臣登録第158303号
代表者 上 澤 聡
㊞

電灯・動力分電盤リスト

切替器・分岐開閉器盤
鋼板製・壁掛型・屋外防水形
上部ﾀﾞｸﾄ付

1φ3W
210V/105V 100sq

MCB3P
225AF150AT

1.04

NT3P30A

避雷器

3φ3W
210V 100sq

1.04

1.04

MAC-DT
3P200A

MCB3P
225AF200AT

3φ3W
210V 100sq
発電機より

NT3P30A

避雷器

盤名称・電源種別 幹線番号	主開閉器	分岐回路 番　号	電　圧 〔V〕	分岐開閉器 MCB	ELB	MB	極数	AF／AT	負荷名称	電灯負荷 〔VA〕	動力負荷 〔KW〕	備考	盤名称・電源種別 幹線番号	主開閉器	分岐回路 番　号	電　圧 〔V〕	分岐開閉器 MCB	ELB	MB	極数	AF／AT	負荷名称	電灯負荷 〔VA〕	動力負荷 〔KW〕	備考
		1	210/105	○			3	50/30	ｽﾄｰﾙ舎電灯分電盤	1,764		0.387													
		2	210/105	○			3	225/125	分娩舎電灯分電盤	24,078		1.04													
		3	210/105	○			3	50/30	予備	1,078		0.387													
												合計容量26,920VA(134.6A)													
		1	210	○			3	100/60	ｽﾄｰﾙ舎動力分電盤		9.05	46.6A	0.558												
		2	210	○			3	100/100	分娩舎動力分電盤		13.9	65.1A	0.708												
		3	210	○			3	100/100	予備		10.0	59.6A	0.708												
												合計容量　33.0KW(171.3A)													
													6.908=6.0												

一級建築士事務所高知県知事登録第４６４号

上　澤　設　計　事　務　所

〒786-0053　高知県高岡郡四万十町弘見400-3
TEL (0880)24-1011　FAX (0880)24-1013

工事名	山中畜産 ストール舎・分娩舎・離乳舎	番 号	E4
図面名	切替器・分岐開閉器盤	縮 尺	-

一級建築士大臣登録第158303号
代表者　上　澤　聡　㊞

電灯・動力分電盤リスト

ストール舎電灯分電盤

鋼板製・壁掛型・屋内防水形

1φ3W 210V/105V 8sq

MCB3P 50AF30AT

NT3P30A

避雷器

分岐回路番号	電圧〔V〕	分岐開閉器 MCB	ELB	MB	極数	AF／AT	負荷名称	電灯負荷〔VA〕	動力負荷〔KW〕	備考
101	100		○		2	50/20	電灯	864		
301	100		○		2	50/20	ｺﾝｾﾝﾄ	450		
302	100		○		2	50/20	ｺﾝｾﾝﾄ	450		
										合計容量 1,764VA

ストール舎動力分電盤

鋼板製・壁掛型・屋内防水形

3φ3W 210V 38sq

MCB3P 100AF 60AT

NT3P30A

避雷器

分岐回路番号	電圧〔V〕	分岐開閉器 MCB	ELB	MB	極数	AF／AT	負荷名称	電灯負荷〔VA〕	動力負荷〔KW〕	備考
1G	200		○		3	50/50	換気制御盤		5.65	30.8A
2G	200		○		3	50/10	ｽｸﾚｰﾊﾟｰ制御盤		0.4	2.5A
3G	200		○		3	50/10	横引きｽｸﾚｰﾊﾟｰ制御盤		0.4	2.5A
4G	200		○		3	50/30	ｽｸﾘｭｰ制御盤		2.2	9.0A
5G	200		○		3	50/10	給餌制御盤		0.4	1.8A
										合計容量 9.05KW(46.6A)

一級建築士事務所高知県知事登録第４６４号

上 澤 設 計 事 務 所

〒786-0053 高知県高岡郡四万十町弘見400-3
TEL (0880)24-1011 FAX (0880)24-1013

工事名	山中畜産ストール舎	番号	E5
図面名	電灯分電盤・動力分電盤結線図	縮尺	-

一級建築士大臣登録第158303号
代表者 上 澤 聡 ㊞

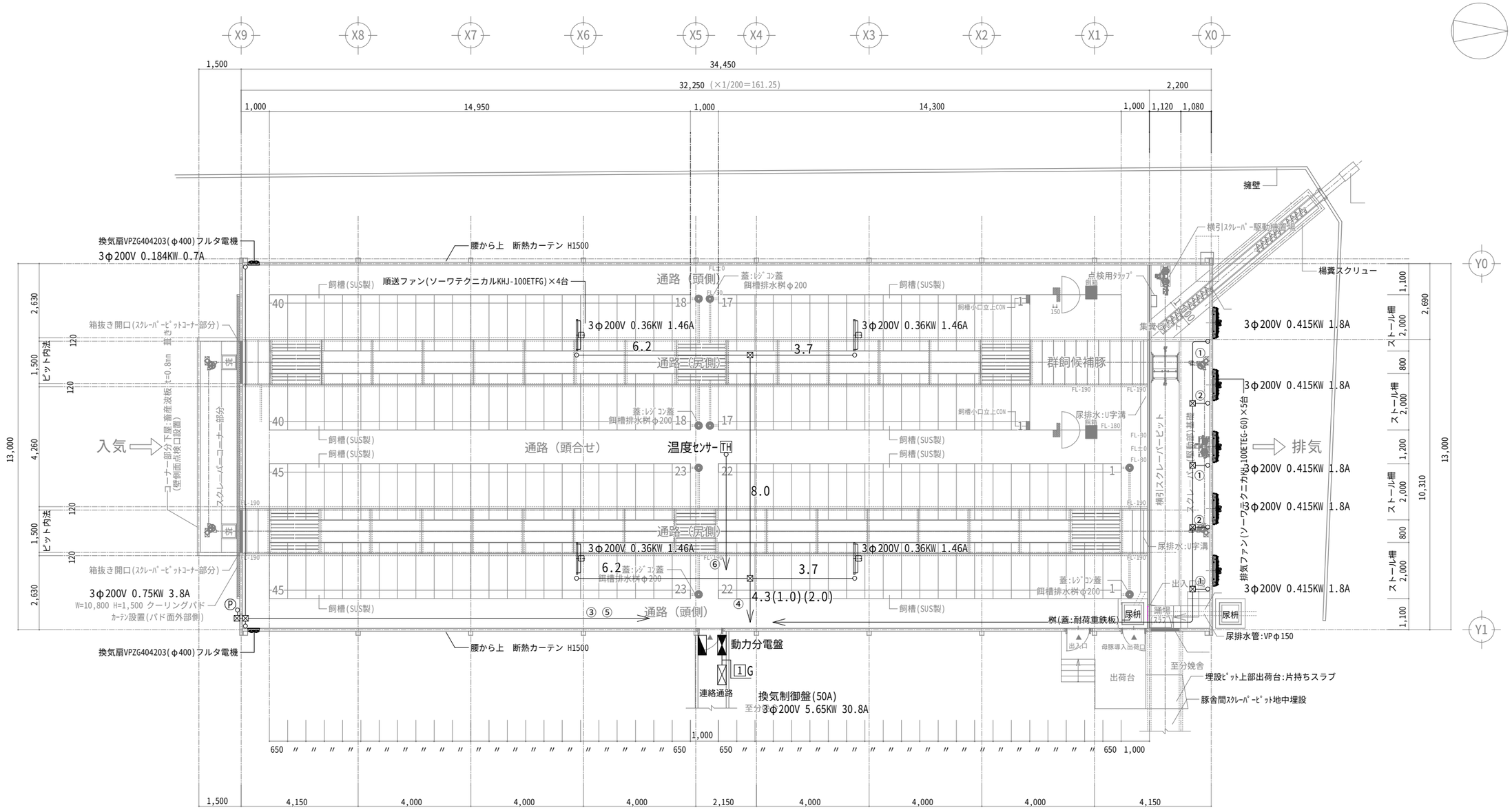

凡例

番号	自	至	ｹｰﾌﾞﾙ	電線管	種別	電圧(V)	容量(KW)	電流(A)	ｲﾝﾊﾞｰﾀｰ容量	ｲﾝﾊﾞｰﾀｰ定格電流
1G	動力分電盤	換気制御盤	CV8sq-4C(1CE)	VE28(露出)	3φ	200	5.65	30.8		
①	換気制御盤	排気ﾌｧﾝ(3台)	CV3.5sq-4C(1CE)	VE16(露出)	3φ	200	0.415×3 1.425	1.8×3 5.4	1.5	8.0
②	換気制御盤	排気ﾌｧﾝ(2台)	CV3.5sq-4C(1CE)	VE16(露出)	3φ	200	0.415×2 0.83	1.8×2 3.6	1.5	8.0
③	換気制御盤	小排気ﾌｧﾝ(2台)	CV3.5sq-4C(1CE)	VE16(露出)	3φ	200	0.184×2 0.368	0.7×2 1.4	0.4	3.0
④	換気制御盤	順送ﾌｧﾝ(4台)	CV3.5sq-4C(1CE)	VE16(露出)	3φ	200	0.36×4 1.44	1.46×4 5.84	1.5	8.0
⑤	換気制御盤	ｸｰﾘﾝｸﾞﾊﾟﾄﾞﾎﾟﾝﾌﾟ	CV3.5sq-4C(1CE)	VE16(露出)	3φ	200	0.75	3.8		
⑥	換気制御盤	温度ｾﾝｻｰ	CVV1.25sq-3C	VE16(露出)						

*ｹｰﾌﾞﾙはころがし配線とする。
*ｹｰﾌﾞﾙの立上げ立下げは電線管にて保護すること。
*分電盤・制御盤への立下げは配線ﾀﾞｸﾄとする。

ストール舎 平面図 S:1/150

特記事項
●各詳細は施工図による
●各畜産設備は畜産機器メーカーと打合にて施工する
●糞・尿処理の寸法は除糞機器メーカーと打合にて施工する

凡例

記号	内容
⊠	ﾌﾟﾙﾎﾞｯｸｽ 200×200×100(VE WP)
○	露出用丸形ﾎﾞｯｸｽ 2方出 VE16

一級建築士事務所高知県知事登録第４６４号
上 澤 設 計 事 務 所
〒786-0053 高知県高岡郡四万十町弘見400-3
TEL (0880)24-1011 FAX (0880)24-1013

工事名	山中畜産ストール舎	番 号	E6
図面名	換気・クーリングパド電気設備図	縮 尺	1/150

一級建築士大臣登録第158303号
代表者 上 澤 聡
㊞

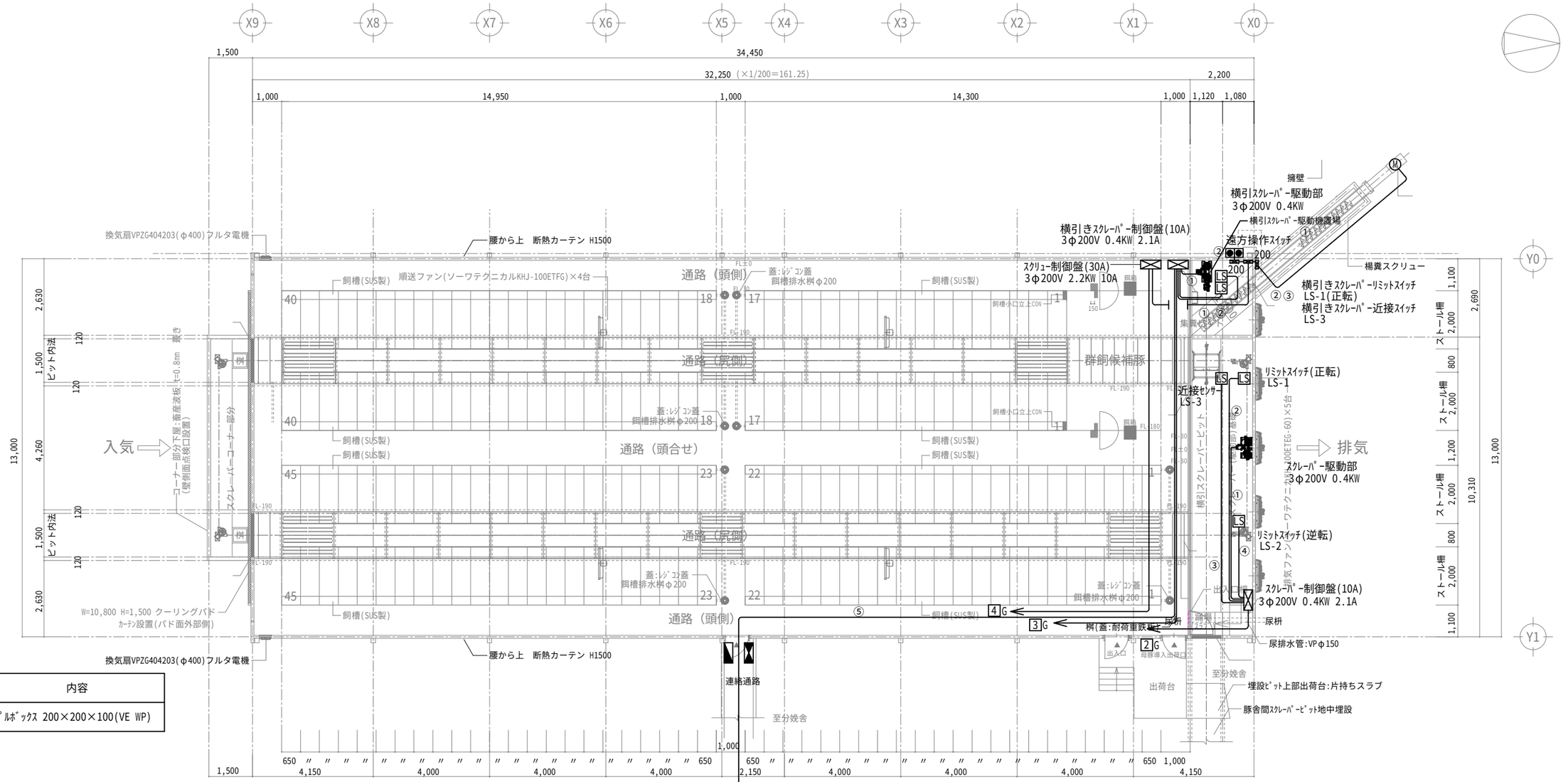

ストール舎 平面図 S:1/150

凡例

記号	内容
⊠200	ﾌﾟﾙﾎﾞｯｸｽ 200×200×100(VE WP)

ｽｸﾚｰﾊﾟｰ設備凡例

番号	自	至	ｹｰﾌﾞﾙ	電線管	種別	電圧(V)	容量(KW)	電流(A)
2G	動力分電盤	ｽｸﾚｰﾊﾟｰ制御盤	CV3.5sq-4C(1CE)	VE16(露出)	3φ	200	0.4	2.5
①	ｽｸﾚｰﾊﾟｰ制御盤	ｽｸﾚｰﾊﾟｰ駆動部	CV2sq-4C(1CE)	VE16(露出)	3φ	200	0.4	2.5
②	ｽｸﾚｰﾊﾟｰ制御盤	ﾘﾐｯﾄｽｲｯﾁ(正転)	CVV1.25sq-2C	VE16(露出)				
③	ｽｸﾚｰﾊﾟｰ制御盤	近接ｽｲｯﾁ	CVV1.25sq-2C	VE16(露出)				
④	ｽｸﾚｰﾊﾟｰ制御盤	ﾘﾐｯﾄｽｲｯﾁ(逆転)	CVV1.25sq-2C	VE16(露出)				

*ｹｰﾌﾞﾙはころがし配線とする。
*ｹｰﾌﾞﾙの立上げ立下げは電線管にて保護すること。
*分電盤・制御盤への立下げは配線ﾀﾞｸﾄとする。

ｽｸﾘｭｰ設備凡例

番号	自	至	ｹｰﾌﾞﾙ	電線管	種別	電圧(V)	容量(KW)	電流(A)
4G	動力分電盤	ｽｸﾘｭｰ制御盤	CV5.5sq-4C(1CE)	VE16(露出)	3φ	200	2.2	9.0
①	ｽｸﾘｭｰ制御盤	ｽｸﾘｭｰﾓｰﾀｰ	CV3.5sq-4C(1CE)	VE16(露出)	3φ	200	2.2	9.0
②	ｽｸﾘｭｰ制御盤	遠方操作ｽｲｯﾁ	CVV1.25sq-3C	VE16(露出)				

*ｹｰﾌﾞﾙはころがし配線とする。
*ｹｰﾌﾞﾙの立上げ立下げは電線管にて保護すること。
*分電盤・制御盤への立下げは配線ﾀﾞｸﾄとする。

横引きｽｸﾚｰﾊﾟｰ設備凡例

番号	自	至	ｹｰﾌﾞﾙ	電線管	種別	電圧(V)	容量(KW)	電流(A)
3G	動力分電盤	ｽｸﾚｰﾊﾟｰ制御盤	CV3.5sq-4C(1CE)	VE16(露出)	3φ	200	0.4	2.5
①	ｽｸﾚｰﾊﾟｰ制御盤	ｽｸﾚｰﾊﾟｰ駆動部	CV2sq-4C(1CE)	VE16(露出)	3φ	200	0.4	2.5
②	ｽｸﾚｰﾊﾟｰ制御盤	ﾘﾐｯﾄｽｲｯﾁ(正転)	CVV1.25sq-2C	VE16(露出)				
③	ｽｸﾚｰﾊﾟｰ制御盤	近接ｽｲｯﾁ	CVV1.25sq-2C	VE16(露出)				
④	ｽｸﾚｰﾊﾟｰ制御盤	分娩舎ﾘﾐｯﾄｽｲｯﾁ	CVV1.25sq-2C	VE16(露出)				

*ｹｰﾌﾞﾙはころがし配線とする。
*ｹｰﾌﾞﾙの立上げ立下げは電線管にて保護すること。
*分電盤・制御盤への立下げは配線ﾀﾞｸﾄとする。

一級建築士事務所高知県知事登録第４６４号
上 澤 設 計 事 務 所
〒786-0053 高知県高岡郡四万十町弘見400-3
TEL (0880)24-1011 FAX (0880)24-1013

工事名	山中畜産ストール舎	番 号	E7
図面名	スクレーパー・スクリュー電気設備図	縮 尺	1/150

一級建築士大臣登録第158303号
代表者 上 澤 聡
㊞

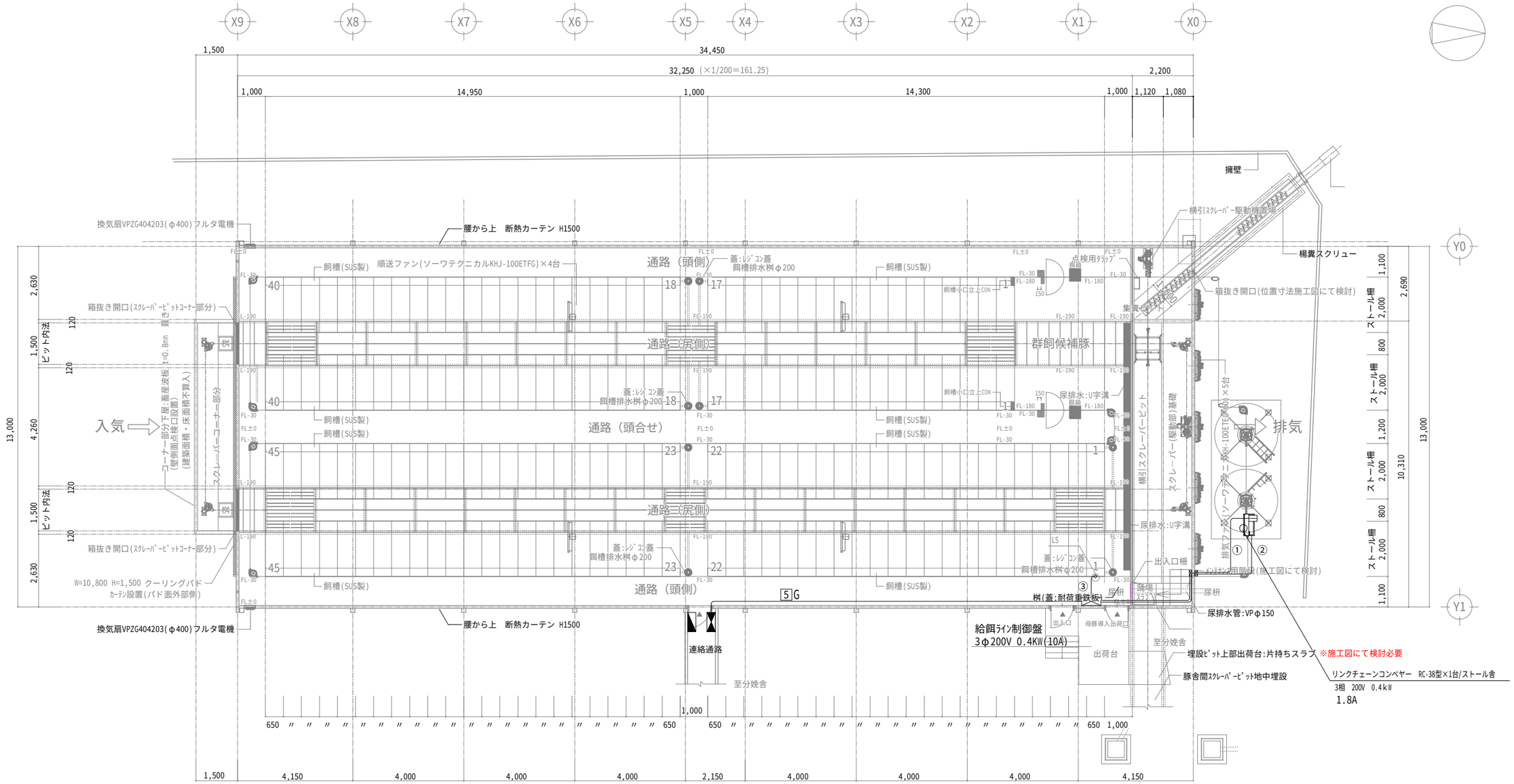

ストール舎 平面図 S:1/150

特記事項
●各詳細は施工図による
●各畜産設備は畜産機器メーカーと打合にて施工する
●糞・尿処理の寸法は除糞機器メーカーと打合にて施工する

給餌ﾗｲﾝ設備凡例

番号	自	至	ｹｰﾌﾞﾙ	電線管	種別	電圧(V)	容量(KW)	電流(A)
5G	動力分電盤	給餌ﾗｲﾝ制御盤	CV3.5sq-4C(1CE)	VE16(露出)	3φ	200	0.4	1.8
①	給餌ﾗｲﾝ制御盤	搬送RC-38型	CV2sq-4C(1CE)	VE16(露出)	3φ	200	0.4	1.8
②	給餌ﾗｲﾝ制御盤	RC-38型安全ｽﾄｯﾊﾟｰ	CVV1.25sq-4C	VE16(露出)				
③	給餌ﾗｲﾝ制御盤	LS(ﾘﾐｯﾄｽｲｯﾁ)	CVV1.25sq-3C	VE16(露出)				

*ｹｰﾌﾞﾙはころがし配線とする。
*ｹｰﾌﾞﾙの立上げ立下げは電線管にて保護すること。
*分電盤・制御盤への立下げは配線ﾀﾞｸﾄとする。

凡例

記号	内容
⊠	ﾌﾟﾙﾎﾞｯｸｽ 200×200×100(VE WP)

一級建築士事務所高知県知事登録第４６４号
上 澤 設 計 事 務 所
〒786-0053 高知県高岡郡四万十町弘見400-3
TEL (0880)24-1011 FAX (0880)24-1013

工事名	山中畜産ストール舎	番 号	E8
図面名	給餌ﾗｲﾝ電気設備図	縮 尺	1/150

一級建築士大臣登録第158303号
代表者 上 澤 聡
㊞

NICHIDO

図面略歴			
記号	日付	変更・追記内容	担当
1	'19.04.19	電線種変更 lot1903	今村
2	'21.01.15	BH-RH&BH-LKへ変更 lot2009	今村

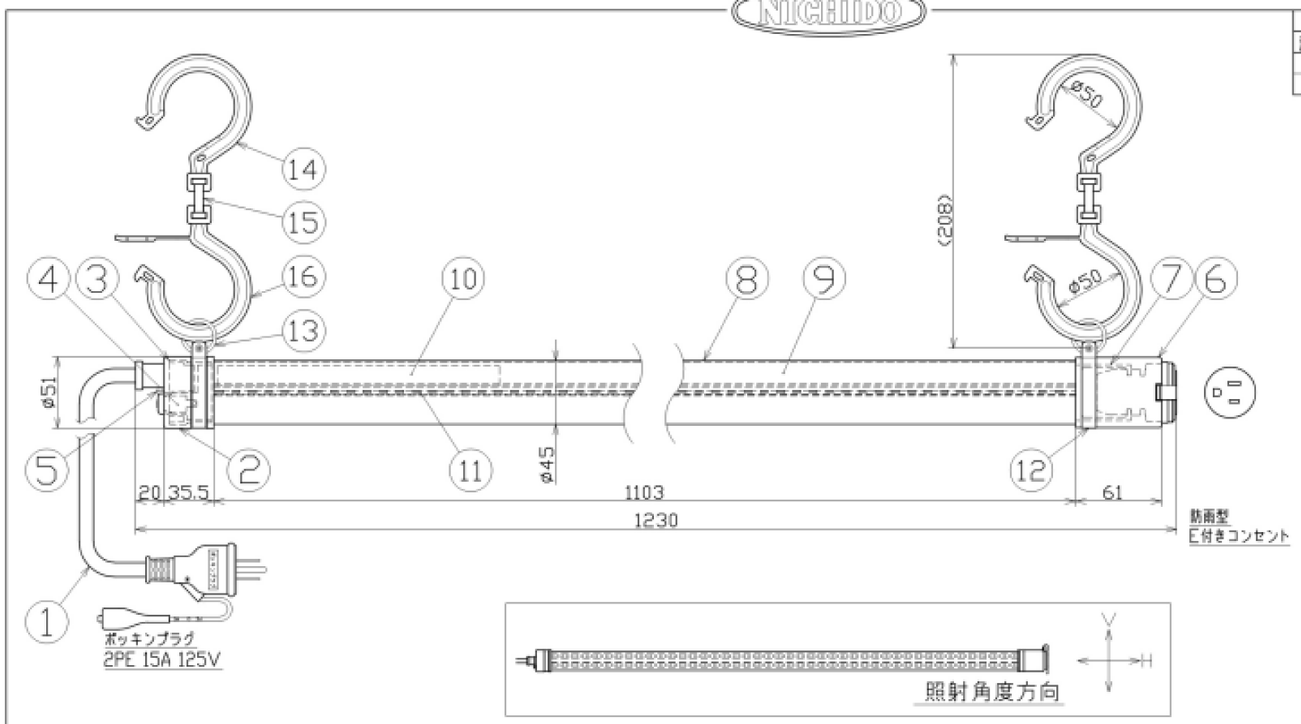

主仕様

型式		LPL-40H-36W
使用場所		屋外型
光源		LED
定格光束		5310Lm
色温度		5000K
平均演色評価数		Ra85
照射角度		H:105° V:150°[1/2ビーム角] H:160° V:270°[1/10ビーム角]
定格電圧		AC100V
周波数		50/60Hz
定格電流		0.36A
定格消費電力		35W
器具エネルギー消費効率		151.7Lm/W
照度	1m	1040Lx
	2m	310Lx
	3m	150Lx
	4m	90Lx
	5m	60Lx
球寿命		50000時間
使用環境温度		-20~40℃
質量		1.9kg
連結本数		15本

注1）当器具のLED素子交換はできません。
注2）LEDの光色、明るさにはバラツキがあります。
注3）照度は当社実測値の為、使用環境下により異なります。
注4）球寿命は光束が70%に低下するまでの時間です。
表示は設計値であり、製品の寿命を保証するものではありません。
注5）使用環境温度外の使用は一時的に可能ですが、保護機能により
消灯する場合があります。内部電子部品の寿命が短くなりますので、
使用環境温度内でご使用ください。
注6）安全にご使用いただくため、取扱説明書をご参照ください。
注7）仕様変更は予告なく行う場合があります。予めご了承ください。

NO	部品名	材質	仕様・備考	個数	コード
16	ロックフックL	PA	BH-LK(黒)	2	53550●
15	連結ダンベル	PA	BH-D(黒)	2	53547
14	単管フック	PA	BH-LH(黒)	2	29691
13	吊りリング	SUS	φ25	2	57388
12	ゴムキャップバンド	SUS	0.6t ナベM4x12	2	57013
11	LED基板	-	-	2	57455
10	電源	-	-	1	57454
9	シャーシ	アルミ	押出材	1	56885
8	パイプカバー	PC	φ45x1195.5x1.2t(乳白)	1	56823
7	コンセント固定枠	-	-	1	56884
6	コンセントセット	シリコン PVC	2PE 15A 125V 蓋付	1	57141●
5	ベントフィルター	アルミ	-	1	-
4	スイッチ	-	シーソー型	1	55331
3	スイッチ固定枠	-	-	1	56883
2	一次側ゴムキャップ	シリコン	黒	1	56881
1	プラグ付き電源コード	PVC	VCT 1.25sqx3芯x5mP付	1	56974●

コード番号末尾に●の記載がある物は過去に変更があった部品

COMPONENTS 品名	LEDパイプライト36W	コード	8233
MODEL 型式	LPL-40H-36W	APPD 承認 / CHCK 検図 / DESN 設計 / DEF 製図	N
MATERIAL 材質	別掲	REMARKS 備考	-
3AD ANGLE 第三角法	SCALE 尺度 1/3	作成日	2018.05.07
NICHIDO IND.CO.LTD 日動工業株式会社	出図コード ZK-A3X	LPL-40H-36W	

一級建築士事務所高知県知事登録第４６４号
上澤設計事務所
〒786-0053 高知県高岡郡四万十町弘見400-3
TEL (0880)24-1011 FAX (0880)24-1013

工事名	山中畜産ストール舎	番号	E9
図面名	照明器具仕様書	縮尺	NOT

一級建築士大臣登録第158303号
代表者 上澤 聡
㊞

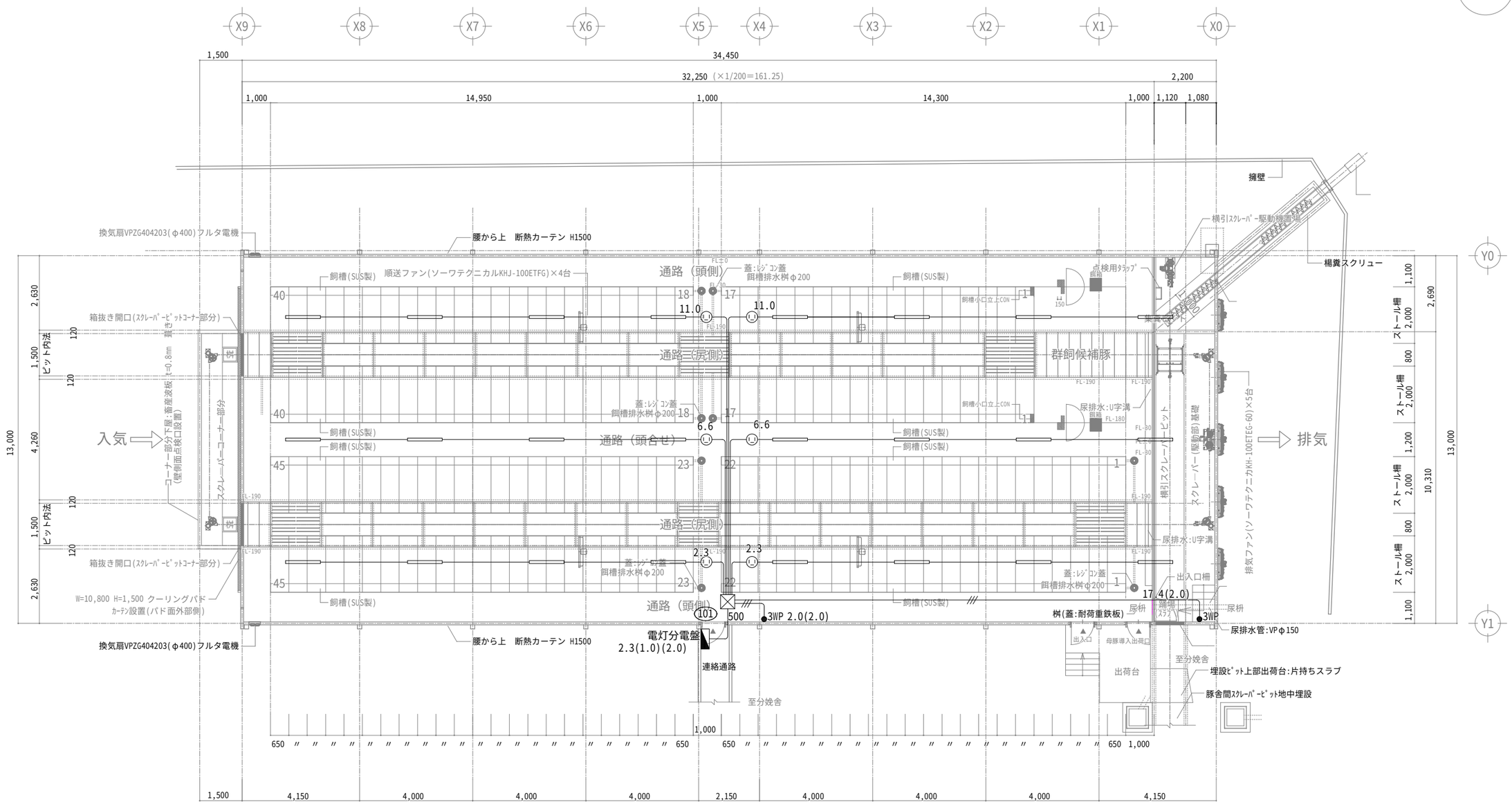

ストール舎　平面図 S:1/150

特記事項
●各詳細は施工図による
●各畜産設備は畜産機器メーカーと打合にて施工する
●糞・尿処理の寸法は除糞機器メーカーと打合にて施工する

照明器具用ｺﾝｾﾝﾄ

⊙	接地15A防水ｺﾞﾑｺﾈｸﾀﾎﾞﾃﾞｨ(125V)

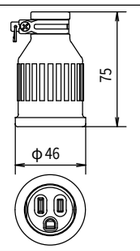

定　格	15A 125V

ﾊﾟﾅｿﾆｯｸ WA3519K相当品

凡例

記号	内容
———	VVF2.0-3C(1CE)(ころがし)(分電盤からｺﾝｾﾝﾄ)
—//—	VVF1.6-3C(ころがし)
●3WP	埋込ｽｲｯﾁ3W15A×1(防滴ﾌﾟﾚｰﾄ)(露出ｽｲｯﾁﾎﾞｯｸｽ1個用VEに取付
⊙	接地15A防水ｺﾞﾑｺﾈｸﾀﾎﾞﾃﾞｨ(125V)
⊠500	ﾌﾟﾙﾎﾞｯｸｽ 500×500×100(VE WP)
照明器具	LEDﾊﾟｲﾌﾟﾗｲﾄ36W 5310Lm　AC100V 35W 0.36A
═	ｺﾝｾﾝﾄﾌﾟﾗｸﾞ付付属ｹｰﾌﾞﾙ(日動工業 LPL-40H-36W相当品)

*ｹｰﾌﾞﾙの立上げ立下げは電線管VE16にて保護すること
*ｽｲｯﾁの取付高さはFL+1500とする　*分電盤への立下げは配線ﾀﾞｸﾄとする。

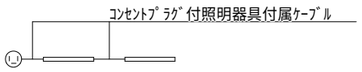

一級建築士事務所高知県知事登録第４６４号
上　澤　設　計　事　務　所
〒786-0053　高知県高岡郡四万十町弘見400-3
TEL (0880)24-1011　FAX (0880)24-1013

工事名	山中畜産ストール舎	番　号	E10	一級建築士大臣登録第158303号
図面名	電灯設備図	縮　尺	1/150	代表者　上　澤　聡　㊞

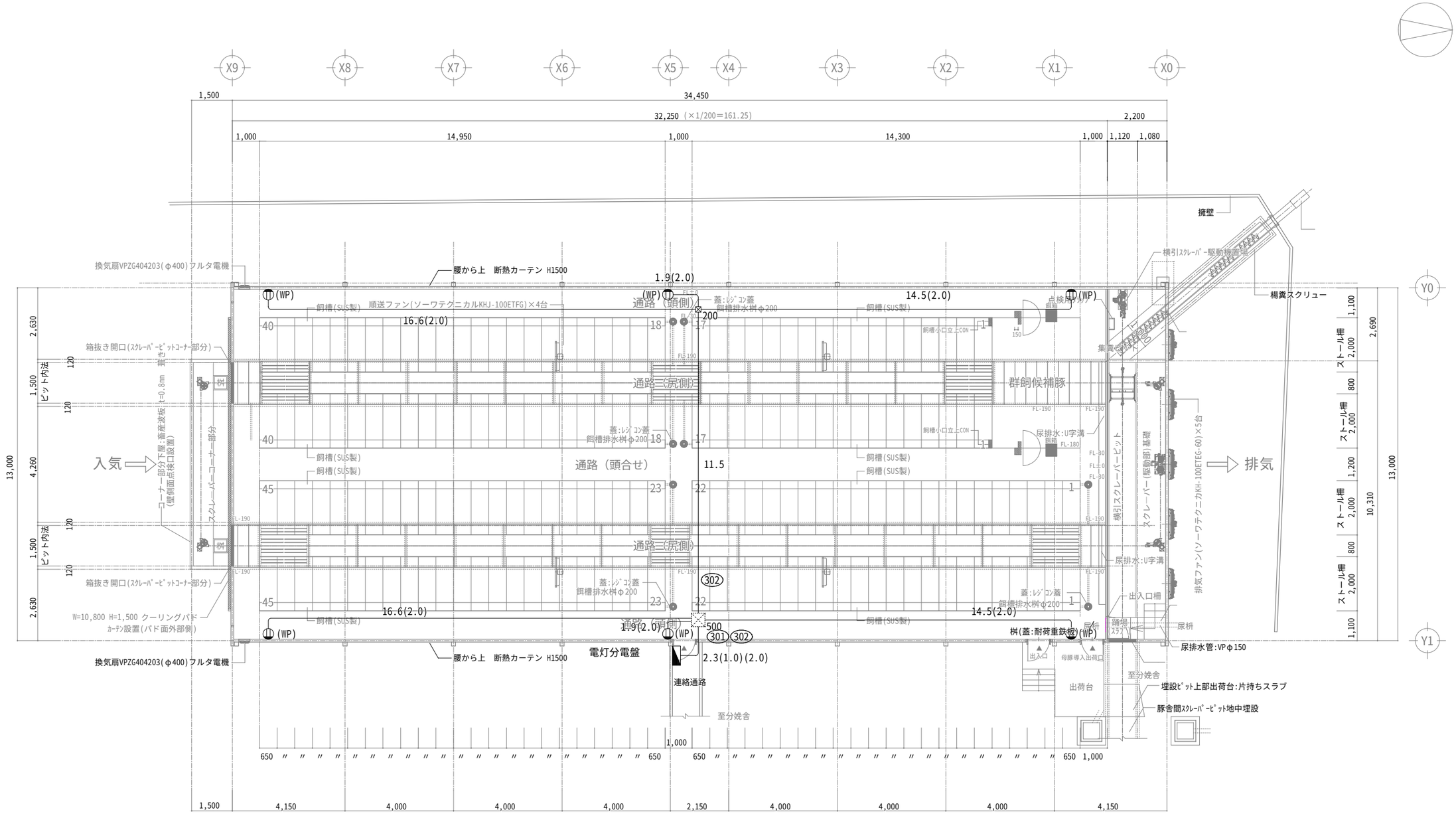

ストール舎 平面図 S:1/150

凡例

記号	内容
———	VVF2.0-3C(1CE)(ころがし)
(WP)	埋込ｺﾝｾﾝﾄ2P15A×2ET(防滴ﾌﾟﾚｰﾄ)(露出ｽｲｯﾁﾎﾞｯｸｽ1個用VEに取付
200	ﾌﾟﾙﾎﾞｯｸｽ 200×200×100(VE WP)
500	電灯設備ﾌﾟﾙﾎﾞｯｸｽを使用すること

*ｹｰﾌﾞﾙの立上げ立下げは電線管VE16にて保護すること
*ｺﾝｾﾝﾄの取付高さはFL+1500とする
*分電盤への立下げは配線ﾀﾞｸﾄとする。

特記事項
●各詳細は施工図による
●各畜産設備は畜産機器メーカーと打合にて施工する
●糞・尿処理の寸法は除糞機器メーカーと打合にて施工する

一級建築士事務所高知県知事登録第４６４号
上 澤 設 計 事 務 所
〒786-0053 高知県高岡郡四万十町弘見400-3
TEL (0880)24-1011 FAX (0880)24-1013

工事名	山中畜産ストール舎	番 号	E11
図面名	コンセント設備図	縮 尺	1/150

一級建築士大臣登録第158303号
代表者 上 澤 聡
㊞

電灯・動力分電盤リスト

分娩舎電灯分電盤

鋼板製・壁掛型・屋内防水形

1φ3W 210V/105V　100sq　MCB3P 225AF125AT　1.04　NT3P30A　避雷器

盤名称・電源種別 幹線番号	主開閉器	分岐回路 番号	電圧 〔V〕	分岐開閉器 MCB	ELB	MB	極数	AF／AT	負荷名称	電灯負荷 〔VA〕	動力負荷 〔KW〕	備考
		101	100		○		2	50/20	電灯	828		
		301	100		○		2	50/20	ｺﾝｾﾝﾄ	450		
		302	100		○		2	50/20	ｺﾝｾﾝﾄ	450		
		303	100		○		2	50/20	ｺﾝｾﾝﾄ	450		
		304	100		○		2	50/20	ｺﾝｾﾝﾄ	450		
		201	200		○		2	50/20	保温ﾗﾝﾌﾟ	2,100		300W×7個
		202	200		○		2	50/20	保温ﾗﾝﾌﾟ	2,100		300W×7個
		203	200		○		2	50/20	保温ﾗﾝﾌﾟ	2,100		300W×7個
		204	200		○		2	50/20	保温ﾗﾝﾌﾟ	1,800		300W×6個
		205	200		○		2	50/20	保温ﾗﾝﾌﾟ	1,800		300W×6個
		206	200		○		2	50/20	保温ﾗﾝﾌﾟ	1,800		300W×6個
		207	200		○		2	50/20	床暖房ﾏｯﾄ	1,750		250W×7個
		208	200		○		2	50/20	床暖房ﾏｯﾄ	1,750		250W×7個
		209	200		○		2	50/20	床暖房ﾏｯﾄ	1,750		250W×7個
		210	200		○		2	50/20	床暖房ﾏｯﾄ	1,500		250W×6個
		211	200		○		2	50/20	床暖房ﾏｯﾄ	1,500		250W×6個
		212	200		○		2	50/20	床暖房ﾏｯﾄ	1,500		250W×6個
												合計容量24,078VA
												0.2×17=3.4
												1.04+3.4=4.44=4

分娩舎動力分電盤

鋼板製・壁掛型・屋内防水形

3φ3W 210V　38sq　MCB3P 100AF100AT　0.708　NT3P30A　避雷器

盤名称・電源種別 幹線番号	主開閉器	分岐回路 番号	電圧 〔V〕	分岐開閉器 MCB	ELB	MB	極数	AF／AT	負荷名称	電灯負荷 〔VA〕	動力負荷 〔KW〕	備考
		1G	200		○		3	50/30	換気制御盤		5.65	29.7A
		2G	200		○		3	50/10	ｽｸﾚｰﾊﾟｰ制御盤1		0.4	2.5A
		3G	200		○		3	50/10	ｽｸﾚｰﾊﾟｰ制御盤2		0.4	2.5A
		4G	200		○		3	50/20	細霧ﾎﾟﾝﾌﾟ		1.5	6.6A
		5G	200		○		3	50/30	洗浄機		5.5	22.0A
		6G	200		○		3	50/10	給餌制御盤		0.4	1.8A
												合計容量　13.9KW(65.1A)
												0.387×7=2.709
												0.708+2.709=3.417=3

一級建築士事務所高知県知事登録第４６４号

上　澤　設　計　事　務　所

〒786-0053　高知県高岡郡四万十町弘見400-3
TEL (0880)24-1011　FAX (0880)24-1013

工事名	山中畜産分娩舎	番号	E12
図面名	電灯分電盤・動力分電盤結線図	縮尺	NOT

一級建築士大臣登録第158303号
代表者　上　澤　聡　㊞

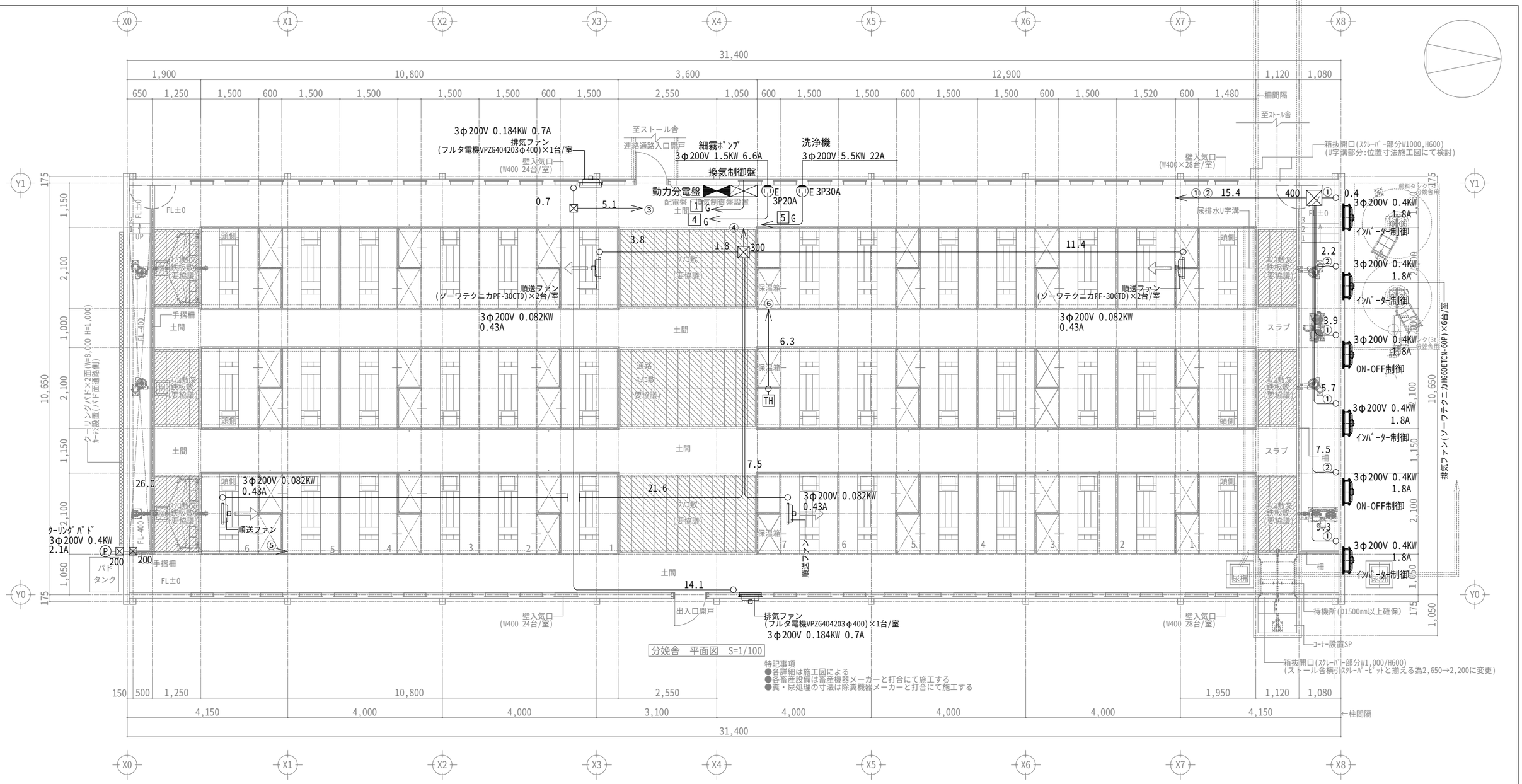

凡例

番号	自	至	ｹｰﾌﾞﾙ	電線管	種別	電圧(V)	容量(KW)	電流(A)	ｲﾝﾊﾞｰﾀｰ容量	ｲﾝﾊﾞｰﾀｰ定格電流
1 G	動力分電盤	換気制御盤1	CV5.5sq-4C(1CE)	VE28(露出)	3φ	200	5.65	29.7		
①	換気制御盤	排気ﾌｧﾝ(4台)	CV2sq-4C(1CE)	VE16(露出)	3φ	200	0.4×4 1.6	1.8×4 7.2	2.2	11.0
②	換気制御盤	排気ﾌｧﾝ(2台)	CV2sq-4C(1CE)	VE16(露出)	3φ	200	0.4×2 0.8	1.8×2 3.6		
③	換気制御盤	小排気ﾌｧﾝ(2台)	CV2sq-4C(1CE)	VE16(露出)	3φ	200	0.184×2 0.368	0.7×2 1.4	0.75	5.0
④	換気制御盤	順送ﾌｧﾝ(4台)	CV2sq-4C(1CE)	VE16(露出)	3φ	200	0.082×4 0.328	0.43×4 1.72	1.5	8.0
⑤	換気制御盤	ｸｰﾘﾝｸﾞﾊﾟﾄﾞﾎﾟﾝﾌﾟ	CV2sq-4C(1CE)	VE16(露出)	3φ	200	0.4	2.1		
⑥	換気制御盤	温度ｾﾝｻｰ	CVV1.25sq-3C	VE16(露出)						

*ｹｰﾌﾞﾙはころがし配線とする。
*ｹｰﾌﾞﾙの立上げ立下げ及び屋外のｹｰﾌﾞﾙは電線管にて保護すること。
*分電盤・制御盤への立下げは配線ﾀﾞｸﾄとする。

動力設備凡例

記号	内容
4 G	CV3.5sq-4C(1CE)(ころがし)(立上げ立下げVE16)
5 G	CV5.5sq-4C(1CE)(ころがし)(立上げ立下げVE28)
E 3P20A	埋込ｺﾝｾﾝﾄ3P20A×1E(防滴ﾌﾟﾚｰﾄ)(露出ｽｲｯﾁﾎﾞｯｸｽ1個用VEに取付
E 3P20A	埋込ｺﾝｾﾝﾄ3P30A×1E(防滴ﾌﾟﾚｰﾄ)(露出ｽｲｯﾁﾎﾞｯｸｽ1個用VEに取付

*ｹｰﾌﾞﾙの立上げ立下げは電線管VE16にて保護すること
*ｺﾝｾﾝﾄの取付高さはFL+1500とする
*分電盤・制御盤への立下げは配線ﾀﾞｸﾄとする。

凡例

記号	内容
⊠200	ﾌﾟﾙﾎﾞｯｸｽ 200×200×100(VE WP)
⊠300	ﾌﾟﾙﾎﾞｯｸｽ 300×300×100(VE WP)
⊠400	ﾌﾟﾙﾎﾞｯｸｽ 400×400×100(VE WP)
○	丸形露出ﾎﾞｯｸｽ VE16 2方出

一級建築士事務所高知県知事登録第４６４号
上 澤 設 計 事 務 所
〒786-0053 高知県高岡郡四万十町弘見400-3
TEL (0880)24-1011 FAX (0880)24-1013

工事名	山中畜産分娩舎	番 号	E13
図面名	換気・クーリングパド電気設備図	縮 尺	1/100

一級建築士大臣登録第158303号
代表者 上 澤 聡
㊞

分娩舎　平面図　S=1/100

特記事項
●各詳細は施工図による
●各畜産設備は畜産機器メーカーと打合にて施工する
●糞・尿処理の寸法は除糞機器メーカーと打合にて施工する

ｽｸﾚｰﾊﾟｰ設備1凡例

番号	自	至	ｹｰﾌﾞﾙ	電線管	種別	電圧(V)	容量(KW)	電流(A)
3 G	動力分電盤	ｽｸﾚｰﾊﾟｰ制御盤1	CV3.5sq-4C(1CE)	VE16(露出)	3φ	200	0.4	2.5
①	ｽｸﾚｰﾊﾟｰ制御盤1	ｽｸﾚｰﾊﾟｰ駆動部1	CV2sq-4C(1CE)	VE16(露出)	3φ	200	0.4	2.5
②	ｽｸﾚｰﾊﾟｰ制御盤1	ﾘﾐｯﾄｽｲｯﾁ(正転)1	CVV1.25sq-2C	VE16(露出)				
③	ｽｸﾚｰﾊﾟｰ制御盤1	近接ｽｲｯﾁ1	CVV1.25sq-2C	VE16(露出)				
④	ｽｸﾚｰﾊﾟｰ制御盤1	ﾘﾐｯﾄｽｲｯﾁ1	CVV1.25sq-2C	VE16(露出)				

*ｹｰﾌﾞﾙはころがし配線とする。
*ｹｰﾌﾞﾙの立上げ立下げは電線管にて保護すること。
*分電盤・制御盤への立下げは配線ﾀﾞｸﾄとする。

凡例

記号	内容
⊠300	ﾌﾟﾙﾎﾞｯｸｽ 300×300×100(VE WP)
⊠500	ﾌﾟﾙﾎﾞｯｸｽ 500×500×100(VE WP)
○	丸形露出ﾎﾞｯｸｽ VE16 2方出

ｽｸﾚｰﾊﾟｰ設備2凡例

番号	自	至	ｹｰﾌﾞﾙ	電線管	種別	電圧(V)	容量(KW)	電流(A)
4 G	動力分電盤	ｽｸﾚｰﾊﾟｰ制御盤2	CV3.5sq-4C(1CE)	VE16(露出)	3φ	200	0.4	2.5
①	ｽｸﾚｰﾊﾟｰ制御盤2	ｽｸﾚｰﾊﾟｰ駆動部2	CV2sq-4C(1CE)	VE16(露出)	3φ	200	0.4	2.5
②	ｽｸﾚｰﾊﾟｰ制御盤2	ﾘﾐｯﾄｽｲｯﾁ(正転)2	CVV1.25sq-2C	VE16(露出)				
③	ｽｸﾚｰﾊﾟｰ制御盤2	近接ｽｲｯﾁ2	CVV1.25sq-2C	VE16(露出)				
④	ｽｸﾚｰﾊﾟｰ制御盤2	ﾘﾐｯﾄｽｲｯﾁ(逆転)2	CVV1.25sq-2C	VE16(露出)				

*ｹｰﾌﾞﾙはころがし配線とする。
*ｹｰﾌﾞﾙの立上げ立下げは電線管にて保護すること。
*分電盤・制御盤への立下げは配線ﾀﾞｸﾄとする。

一級建築士事務所高知県知事登録第４６４号
上澤設計事務所
〒786-0053　高知県高岡郡四万十町弘見400-3
TEL (0880)24-1011　FAX (0880)24-1013

工事名	山中畜産分娩舎	番号	E14
図面名	スクレーパー電気設備図	縮尺	1/100

一級建築士大臣登録第158303号
代表者　上澤　聡
㊞

分娩舎 平面図 S=1/100

特記事項
●各詳細は施工図による
●各畜産設備は畜産機器メーカーと打合にて施工する
●糞・尿処理の寸法は除糞機器メーカーと打合にて施工する

給餌ﾗｲﾝ設備凡例

番号	自	至	ｹｰﾌﾞﾙ	電線管	種別	電圧(V)	容量(KW)	電流(A)
7 G	動力分電盤	給餌ﾗｲﾝ制御盤	CV3.5sq-4C(1CE)	VE16(露出)	3φ	200	0.4	1.8
①	給餌ﾗｲﾝ制御盤	搬送RC-38型	CV2sq-4C(1CE)	VE16(露出)	3φ	200	0.4	1.8
②	給餌ﾗｲﾝ制御盤	RC-38型安全ｽﾄｯﾊﾟｰ	CVV1.25sq-4C	VE16(露出)				
③	給餌ﾗｲﾝ制御盤	LS(ﾘﾐｯﾄｽｲｯﾁ)	CVV1.25sq-3C	VE16(露出)				
④	給餌ﾗｲﾝ制御盤	LS(ﾘﾐｯﾄｽｲｯﾁ)	CVV1.25sq-3C	VE16(露出)				

*ｹｰﾌﾞﾙはころがし配線とする。
*ｹｰﾌﾞﾙの立上げ立下げは電線管にて保護すること。
*分電盤・制御盤への立下げは配線ﾀﾞｸﾄとする。

凡例

記号	内容
⊠	ﾌﾟﾙﾎﾞｯｸｽ 200×200×100(VE WP)

一級建築士事務所高知県知事登録第４６４号
上 澤 設 計 事 務 所
〒786-0053 高知県高岡郡四万十町弘見400-3
TEL (0880)24-1011 FAX (0880)24-1013

工事名	山中畜産分娩舎	番 号	E15
図面名	給餌ライン電気設備図	縮 尺	1/100

一級建築士大臣登録第158303号
代表者 上 澤 聡
㊞

分娩舎　平面図　S=1/100

特記事項
●各詳細は施工図による
●各畜産設備は畜産機器メーカーと打合にて施工する
●糞・尿処理の寸法は除糞機器メーカーと打合にて施工する

凡例

記号	内容
———	VVF2.0-3C(1CE)(ころがし)
☺	接地15A防水ｺﾞﾑｺﾈｸﾀﾎﾞﾃﾞｨ(250V)
⊠	ﾌﾟﾙﾎﾞｯｸｽ 300×300×100(VE WP)
○	丸形露出ﾎﾞｯｸｽ3方出(VE16)

*ｹｰﾌﾞﾙの立上げ立下げは電線管VE16にて保護すること
*分電盤への立下げは配線ﾀﾞｸﾄとする。

保温ﾗﾝﾌﾟ用ｺﾝｾﾝﾄ

☺	接地15A防水ｺｰﾄﾞｺﾈｸﾀｰﾎﾞﾃﾞｨｰ(250V)

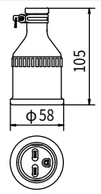

定　格	15A 250V

ﾊﾟﾅｿﾆｯｸWA3619相当品

一級建築士事務所高知県知事登録第４６４号
上　澤　設　計　事　務　所
〒786-0053　高知県高岡郡四万十町弘見400-3
TEL (0880)24-1011　FAX (0880)24-1013

工事名	山中畜産分娩舎	番　号	E16
図面名	保温ランプ電気設備図	縮　尺	1/100

一級建築士大臣登録第158303号
代表者　上　澤　聡　㊞

凡例

記号	内容
――――	VVF2.0-3C(1CE)(ころがし)
C	床暖房ﾏｯﾄｺﾝﾄﾛｰﾗｰ(ﾏｯﾄ付属品)
⊠	ﾌﾟﾙﾎﾞｯｸｽ 300×300×100(VE WP)
○	丸形露出ﾎﾞｯｸｽ3方出(VE16)

*ｹｰﾌﾞﾙの立上げ立下げは電線管VE16にて保護すること
*分電盤への立下げは配線ﾀﾞｸﾄとする。

分娩舎　平面図　S=1/100

特記事項
●各詳細は施工図による
●各畜産設備は畜産機器メーカーと打合にて施工する
●糞・尿処理の寸法は除糞機器メーカーと打合にて施工する

一級建築士事務所高知県知事登録第４６４号
上　澤　設　計　事　務　所
〒786-0053　高知県高岡郡四万十町弘見400-3
TEL (0880)24-1011　FAX (0880)24-1013

工事名	山中畜産分娩舎	番号	E17	一級建築士大臣登録第158303号 代表者 上澤 聡	㊞
図面名	床暖マット電気設備図	縮尺	1/100		

NICHIDO

図面略歴			
記号	日付	変更・追記内容	担当
1	'19.04.19	電線種変更 lot1903	今村
2	'21.01.15	BH-RH&BH-LKへ変更 lot2009	今村

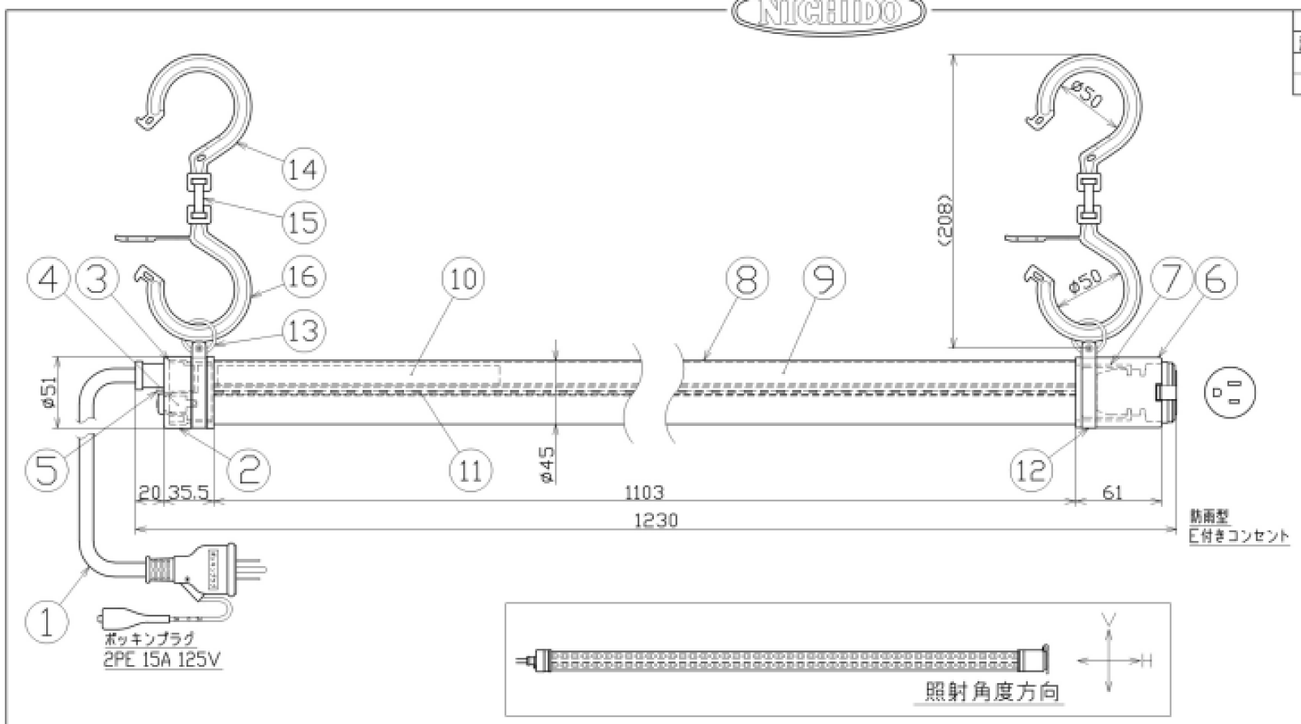

主仕様

型式		LPL-40H-36W
使用場所		屋外型
光源		LED
定格光束		5310Lm
色温度		5000K
平均演色評価数		Ra85
照射角度		H:105° V:150°[1/2ビーム角] H:160° V:270°[1/10ビーム角]
定格電圧		AC100V
周波数		50/60Hz
定格電流		0.36A
定格消費電力		35W
器具エネルギー消費効率		151.7Lm/W
照度	1m	1040Lx
	2m	310Lx
	3m	150Lx
	4m	90Lx
	5m	60Lx
球寿命		50000時間
使用環境温度		-20~40℃
質量		1.9kg
連結本数		15本

注1）当器具のLED素子交換はできません。
注2）LEDの光色、明るさにはバラツキがあります。
注3）照度は当社実測値の為、使用環境下により異なります。
注4）球寿命は光束が70%に低下するまでの時間です。
表示は設計値であり、製品の寿命を保証するものではありません。
注5）使用環境温度外の使用は一時的に可能ですが、保護機能により
消灯する場合があります。内部電子部品の寿命が短くなりますので、
使用環境温度内でご使用ください。
注6）安全にご使用いただくため、取扱説明書をご参照ください。
注7）仕様変更は予告なく行う場合があります。予めご了承ください。

NO	部品名	材質	仕様・備考	個数	コード
16	ロックフックL	PA	BH-LK(黒)	2	53550●
15	連結ダンベル	PA	BH-D(黒)	2	53547
14	単管フック	PA	BH-LH(黒)	2	29691
13	吊りリング	SUS	φ25	2	57388
12	ゴムキャップバンド	SUS	0.6t ナベM4x12	2	57013
11	LED基板	-	-	2	57455
10	電源	-	-	1	57454
9	シャーシ	アルミ	押出材	1	56885
8	パイプカバー	PC	φ45x1195.5x1.2t(乳白)	1	56823
7	コンセント固定枠	-	-	1	56884
6	コンセントセット	シリコン PVC	2PE 15A 125V 蓋付	1	57141●
5	ベントフィルター	アルミ	-	1	-
4	スイッチ	-	シーソー型	1	55331
3	スイッチ固定枠	-	-	1	56883
2	一次側ゴムキャップ	シリコン	黒	1	56881
1	プラグ付き電源コード	PVC	VCT 1.25sqx3芯x5mP付	1	56974●

コード番号末尾に●の記載がある物は過去に変更があった部品

		コード	8233		
COMPONENTS 品名	LEDパイプライト36W	APPD 承認	CHCK 検図	DESN 設計	DEF 製図
MODEL 型式	LPL-40H-36W				N
MATERIAL 材質 / 別相	REMARKS 備考 -				
3AD ANGLE 第三角法	SCALE 尺度 1/3	作成日	2018.05.07		
NICHIDO IND.CO.LTD 日動工業株式会社	出図コード ZK-A3X	LPL-40H-36W			

一級建築士事務所高知県知事登録第４６４号
上澤設計事務所
〒786-0053 高知県高岡郡四万十町弘見400-3
TEL (0880)24-1011 FAX (0880)24-1013

工事名	山中畜産分娩舎	番号	E18
図面名	照明器具仕様書	縮尺	NOT

一級建築士大臣登録第158303号
代表者 上澤 聡
㊞

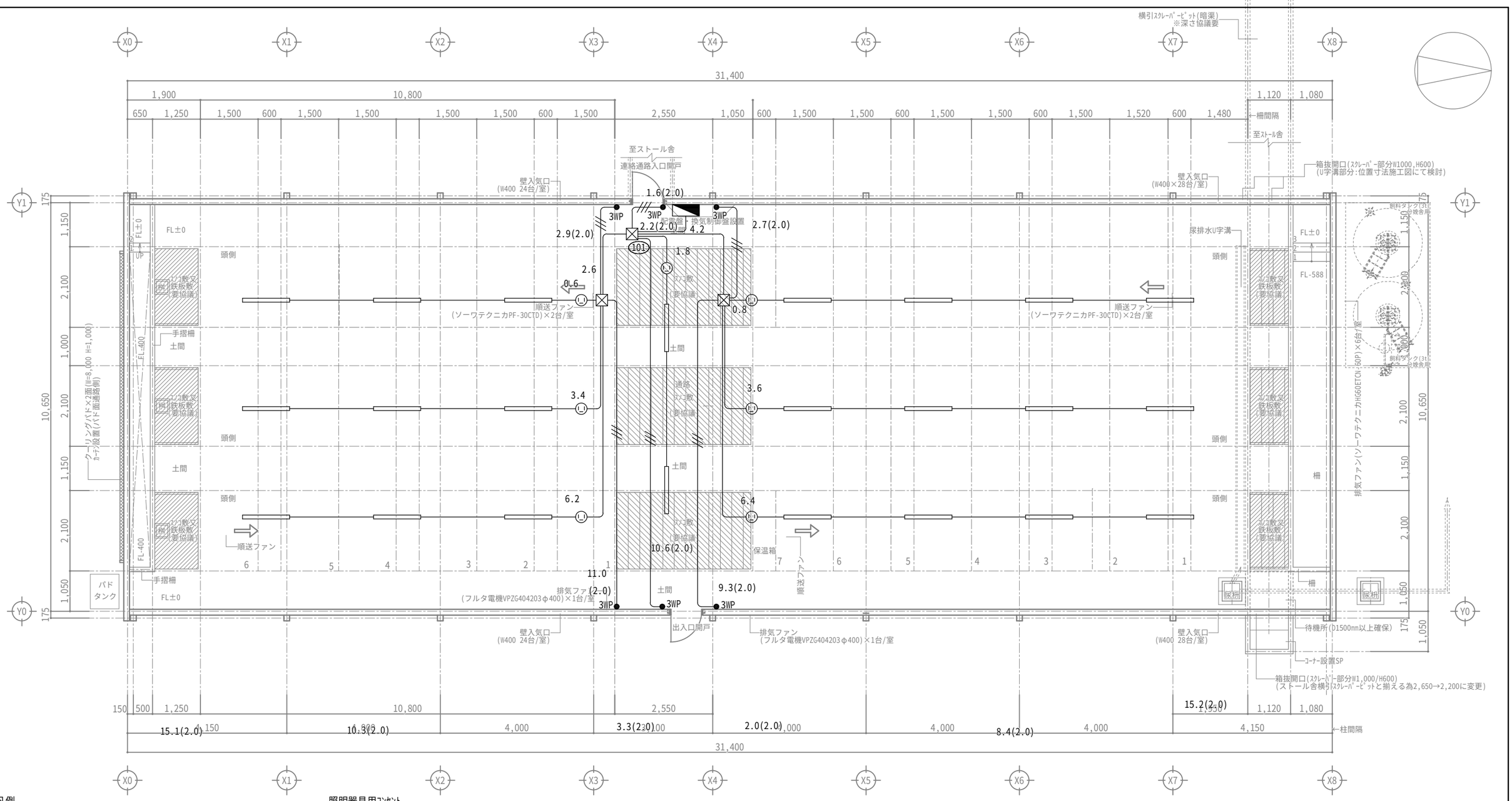

分娩舎　平面図　S=1/100

特記事項
●各詳細は施工図による
●各畜産設備は畜産機器メーカーと打合にて施工する
●糞・尿処理の寸法は除糞機器メーカーと打合にて施工する

凡例

記号	内容
———	VVF2.0-3C(1CE)(ころがし)(分電盤からｺﾝｾﾝﾄ)
—///—	VVF1.6-3C(ころがし)
●3WP	埋込ｽｲｯﾁ3W15A×1(防滴ﾌﾟﾚｰﾄ)(露出ｽｲｯﾁﾎﾞｯｸｽ1個用VEに取付
◡	接地15A防水ｺﾞﾑｺﾈｸﾀﾎﾞﾃﾞｨ(125V)
⊠	ﾌﾟﾙﾎﾞｯｸｽ 300×300×100(VE WP)
照明器具	LEDﾊﾞｲﾌﾟﾗｲﾄ36W 5310Lm　AC100V 35W 0.36A
	ｺﾝｾﾝﾄﾌﾟﾗｸﾞ付付属ｹｰﾌﾞﾙ(日動工業 LPL-40H-36W相当品)

*ｹｰﾌﾞﾙの立上げ立下げは電線管VE16にて保護すること
*ｽｲｯﾁの取付高さはFL+1500とする　*分電盤への立下げは配線ﾀﾞｸﾄとする。

照明器具用ｺﾝｾﾝﾄ

◡	接地15A防水ｺﾞﾑｺﾈｸﾀﾎﾞﾃﾞｨ(125V)

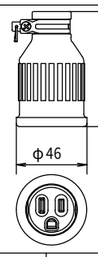

定　格	15A 125V

ﾊﾟﾅｿﾆｯｸ WA3519K相当品

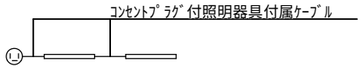

一級建築士事務所高知県知事登録第４６４号
上澤設計事務所
〒786-0053　高知県高岡郡四万十町弘見400-3
TEL (0880)24-1011　FAX (0880)24-1013

工事名	山中畜産分娩舎	番号	E19
図面名	電灯設備図	縮尺	1/100

一級建築士大臣登録第158303号
代表者　上澤　聡
㊞

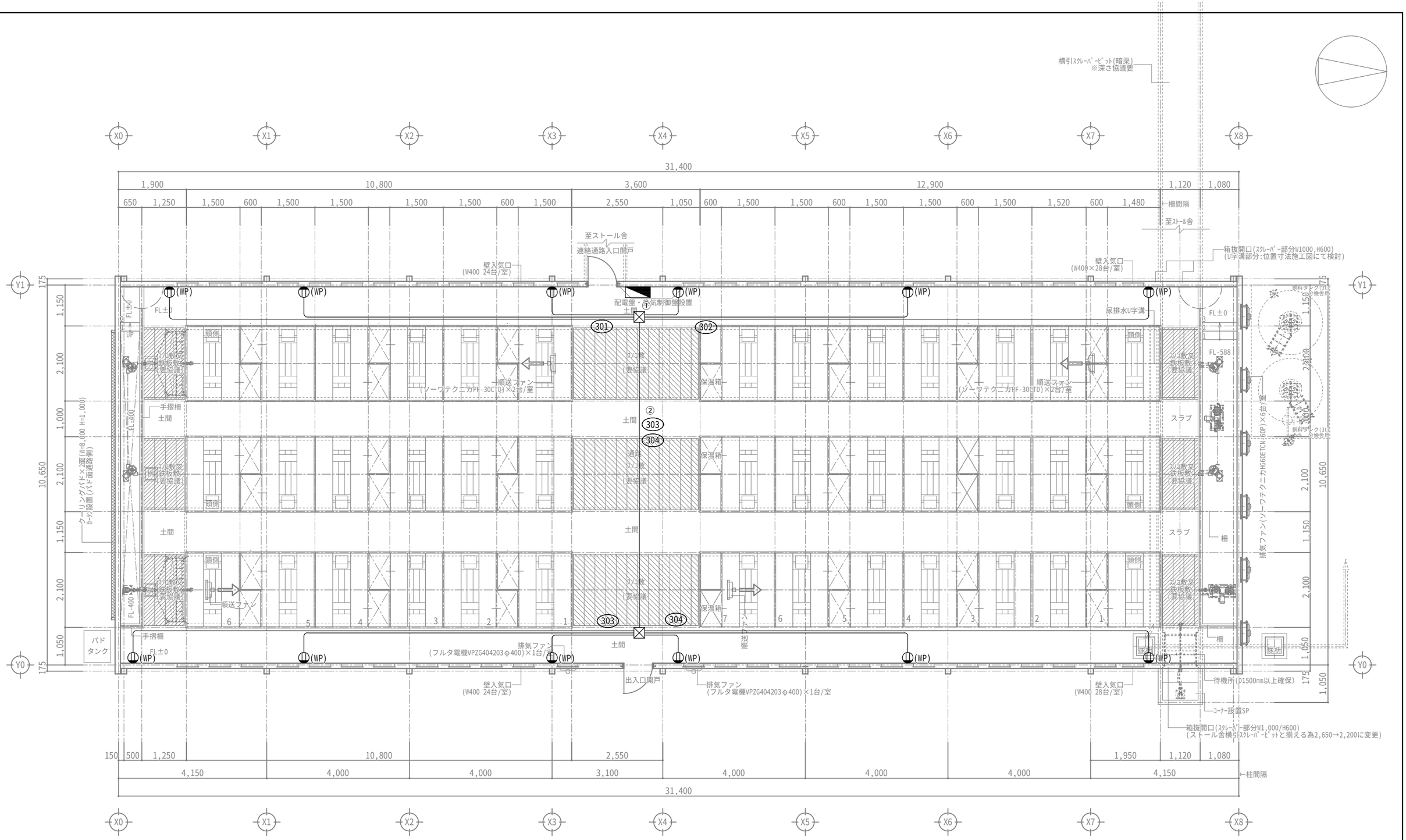

凡例

番号	内容
①	VVF2.0-3C(1CE)×4
②	VVF2.0-3C(1CE)×2

凡例

記号	内容
———	VVF2.0-3C(1CE)(ころがし)
(WP)	埋込ｺﾝｾﾝﾄ2P15A×2ET(防滴ﾌﾟﾚｰﾄ)(露出ｽｲｯﾁﾎﾞｯｸｽ1個用VEに取付
⊠	ﾌﾟﾙﾎﾞｯｸｽ 300×300×100(VE WP)

*ｹｰﾌﾞﾙの立上げ立下げは電線管VE16にて保護すること
*ｺﾝｾﾝﾄの取付高さはFL+1500とする　　*分電盤への立下げは配線ﾀﾞｸﾄとする。

分娩舎　平面図　S=1/100

特記事項
●各詳細は施工図による
●各畜産設備は畜産機器メーカーと打合にて施工する
●糞・尿処理の寸法は除糞機器メーカーと打合にて施工する

一級建築士事務所高知県知事登録第４６４号
上澤設計事務所
〒786-0053　高知県高岡郡四万十町弘見400-3
TEL (0880)24-1011　FAX (0880)24-1013

工事名	山中畜産分娩舎	番号	E20
図面名	コンセント設備図	縮尺	1/100

一級建築士大臣登録第158303号
代表者　上澤　聡
㊞

電灯・動力分電盤リスト

切替器・分岐開閉器盤
鋼板製・壁掛型・屋外防水形

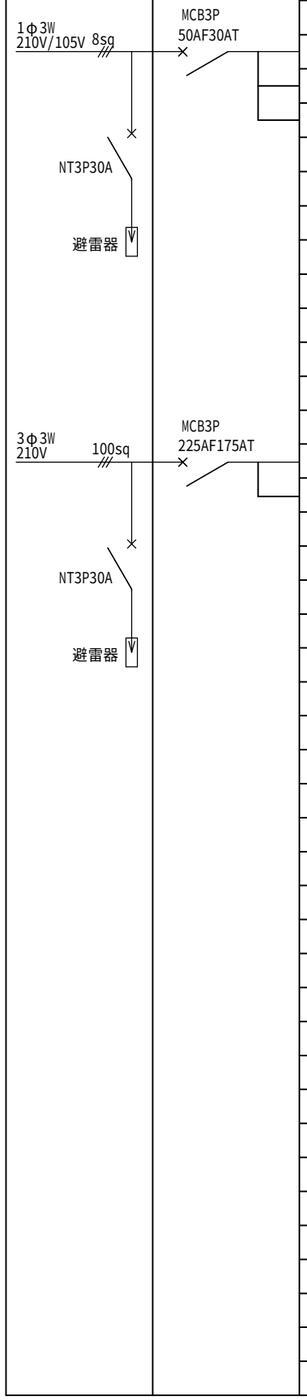

盤名称・電源種別 幹線番号	主開閉器	分岐回路 番　号	電　圧 〔V〕	分岐開閉器 MCB	ELB	MB	極数	AF／AT	負荷名称	電灯負荷 〔VA〕	動力負荷 〔KW〕	備考
		1	210/105	○			3	50/30	肥育舎1電灯分電盤	1,236		
		2	210/105	○			3	50/30	肥育舎2電灯分電盤	1,236		
												合計容量 2,472VA(12.36A)
												0.387×3=1.161
		1	210	○			3	100/100	肥育1舎動力分電盤		12.1	62.3A
		2	210	○			3	100/100	肥育2舎動力分電盤		16.5	79.4A
												合計容量　28.6KW(141.7A)

盤名称・電源種別 幹線番号	主開閉器	分岐回路 番　号	電　圧 〔V〕	分岐開閉器 MCB	ELB	MB	極数	AF／AT	負荷名称	電灯負荷 〔VA〕	動力負荷 〔KW〕	備考

一級建築士事務所高知県知事登録第４６４号
上　澤　設　計　事　務　所
〒786-0053　高知県高岡郡四万十町弘見400-3
TEL (0880)24-1011　FAX (0880)24-1013

工事名	山中畜産 肥育舎	番 号	E21
図面名	切替器・分岐開閉器盤	縮 尺	-

一級建築士大臣登録第158303号
代表者　上　澤　聡　㊞

電灯・動力分電盤リスト

肥育舎1電灯分電盤

鋼板製・壁掛型・屋内防水形

1φ3W 210V/105V 5.5sq — MCB3P 50AF30AT — 0.387 — NT3P30A — 避雷器

分岐回路番号	電圧〔V〕	分岐開閉器 MCB	ELB	MB	極数	AF／AT	負荷名称	電灯負荷〔VA〕	動力負荷〔KW〕	備考
101	100		○		2	50/20	電灯	504		0.2
102	100		○		2	50/20	電灯	432		0.2
301	100		○		2	50/20	ｺﾝｾﾝﾄ	300		0.2
										合計容量 1,236VA
										0.987

肥育舎1動力分電盤

鋼板製・壁掛型・屋内防水形

3φ3W 210V 38sq — MCB3P 100AF100AT — 0.558 — NT3P30A — 避雷器

分岐回路番号	電圧〔V〕	分岐開閉器 MCB	ELB	MB	極数	AF／AT	負荷名称	電灯負荷〔VA〕	動力負荷〔KW〕	備考	
1	200		○		3	50/50	換気制御盤		6.8	38.0A	0.558
2	200		○		3	50/10	ｽｸﾚｰﾊﾟｰ制御盤1		0.4	2.5A	0.387
3	200		○		3	50/10	ｽｸﾚｰﾊﾟｰ制御盤2		0.4	2.5A	0.387
4	200		○		3	50/10	横引きｽｸﾚｰﾊﾟｰ制御盤		0.4	2.5A	0.387
5	200		○		3	50/30	ｽｸﾘｭｰ制御盤		2.2	9.0A	0.387
6	200		○		3	50/30	給餌制御盤		1.9	1.5KW+0.4KW(6.0A+1.8A)	0.387
										合計容量 12.1KW(62.3A)	
										3.051=3	

肥育舎2電灯分電盤

鋼板製・壁掛型・屋内防水形

1φ3W 210V/105V 5.5sq — MCB3P 50AF30AT — 0.387 — NT3P30A — 避雷器

分岐回路番号	電圧〔V〕	分岐開閉器 MCB	ELB	MB	極数	AF／AT	負荷名称	電灯負荷〔VA〕	動力負荷〔KW〕	備考
101	100		○		2	50/20	電灯	504		0.2
102	100		○		2	50/20	電灯	432		0.2
301	100		○		2	50/20	ｺﾝｾﾝﾄ	300		0.2
										合計容量 1,236VA
										0.987

肥育舎2動力分電盤

鋼板製・壁掛型・屋内防水形

3φ3W 210V 38sq — MCB3P 100AF100AT — 0.708 — NT3P30A — 避雷器

分岐回路番号	電圧〔V〕	分岐開閉器 MCB	ELB	MB	極数	AF／AT	負荷名称	電灯負荷〔VA〕	動力負荷〔KW〕	備考	
1	200		○		3	50/50	換気制御盤		6.8	38.0A	0.558
2	200		○		3	50/10	ｽｸﾚｰﾊﾟｰ制御盤1		0.4	2.5A	0.387
3	200		○		3	50/10	ｽｸﾚｰﾊﾟｰ制御盤2		0.4	2.5A	0.387
4	200		○		3	50/30	給餌制御盤		1.9	1.5KW+0.4KW(6.0A+1.8A)	0.387
5	200		○		3	50/20	細霧ﾎﾟﾝﾌﾟ		1.5	6.6A	0.387
6	200		○		3	50/30	洗浄機		5.5	22.0A	0.387
										合計容量 16.5KW(79.4A)	
										3.201	

一級建築士事務所高知県知事登録第４６４号

上 澤 設 計 事 務 所

〒786-0053 高知県高岡郡四万十町弘見400-3
TEL (0880)24-1011 FAX (0880)24-1013

工事名	山中畜産分娩舎	番号	E22
図面名	電灯分電盤・動力分電盤結線図	縮尺	NOT

一級建築士大臣登録第158303号
代表者 上 澤 聡 ㊞

細霧ﾎﾟﾝﾌﾟ・洗浄機設備凡例

記号	内容
5	CV3.5sq-4C(1CE)(ころがし)(立上げ立下げVE16)
6	CV5.5sq-4C(1CE)(ころがし)(立上げ立下げVE28)
3P20A E	埋込ｽｲｯﾁ3P20A×1E(防滴ﾌﾟﾚｰﾄ)(露出ｽｲｯﾁﾎﾞｯｸｽ1個用VEに取付
3P30A E	埋込ｽｲｯﾁ3P30A×1E(防滴ﾌﾟﾚｰﾄ)(露出ｽｲｯﾁﾎﾞｯｸｽ1個用VEに取付

*ｹｰﾌﾞﾙの立上げ立下げは電線管VE16にて保護すること
*ｺﾝｾﾝﾄの取付高さはFL+1500とする

肥育舎1換気設備凡例

番号	自	至	ｹｰﾌﾞﾙ	電線管	種別	電圧(V)	容量(KW)	電流(A)	ｲﾝﾊﾞｰﾀｰ容量	ｲﾝﾊﾞｰﾀｰ定格電流
1	動力分電盤	換気制御盤2	CV14sq-3C E3.5sq	VE28(露出)	3φ	200	6.8	38.0	6.8	38
①	換気制御盤	排気ﾌｧﾝ(2台)	CV2sq-4C(1CE)	VE16(露出)	3φ	200	0.415×2 0.83	1.8×2 3.6	1.5	8.0
②	換気制御盤	小排気ﾌｧﾝ(2台)	CV2sq-4C(1CE)	VE16(露出)	3φ	200	0.184×2 0.368	0.7×2 1.4	0.4	3.0
③	換気制御盤	順送ﾌｧﾝ(4台)	CV2sq-4C(1CE)	VE16(露出)	3φ	200	0.36×4 1.44	1.46×4 5.84	1.5	8.0
④	換気制御盤	排気ﾌｧﾝ(2台)	CV2sq-4C(1CE)	VE16(露出)	3φ	200	0.415×2 0.83	1.8×2 3.6	1.5	8.0
⑤	換気制御盤	小排気ﾌｧﾝ(2台)	CV2sq-4C(1CE)	VE16(露出)	3φ	200	0.184×2 0.368	0.7×2 1.4	0.4	3.0
⑥	換気制御盤	順送ﾌｧﾝ(4台)	CV2sq-4C(1CE)	VE16(露出)	3φ	200	0.36×4 1.44	1.46×4 5.84	1.5	8.0
⑦	換気制御盤	温度ｾﾝｻｰ	CVV1.25sq-3C	VE16(露出)						

*ｹｰﾌﾞﾙはころがし配線とする。
*ｹｰﾌﾞﾙの立上げ立下げは電線管にて保護すること。
*分電盤・制御盤への立下げは配線ﾀﾞｸﾄとする。

肥育舎2換気設備凡例

番号	自	至	ｹｰﾌﾞﾙ	電線管	種別	電圧(V)	容量(KW)	電流(A)	ｲﾝﾊﾞｰﾀｰ容量	ｲﾝﾊﾞｰﾀｰ定格電流
1	動力分電盤	換気制御盤1	CV14sq-3C E3.5sq	VE28(露出)	3φ	200	6.8	38.0	6.8	38..0
①	換気制御盤	排気ﾌｧﾝ(2台)	CV2sq-4C(1CE)	VE16(露出)	3φ	200	0.415×2 0.83	1.8×2 3.6	1.5	8.0
②	換気制御盤	小排気ﾌｧﾝ(2台)	CV2sq-4C(1CE)	VE16(露出)	3φ	200	0.184×2 0.368	0.7×2 1.4	0.4	3.0
③	換気制御盤	順送ﾌｧﾝ(4台)	CV2sq-4C(1CE)	VE16(露出)	3φ	200	0.36×4 1.44	1.46×4 5.84	1.5	8.0
④	換気制御盤	排気ﾌｧﾝ(2台)	CV2sq-4C(1CE)	VE16(露出)	3φ	200	0.415×2 0.83	1.8×2 3.6	1.5	8.0
⑤	換気制御盤	小排気ﾌｧﾝ(2台)	CV2sq-4C(1CE)	VE16(露出)	3φ	200	0.184×2 0.368	0.7×2 1.4	0.4	3.0
⑥	換気制御盤	順送ﾌｧﾝ(4台)	CV2sq-4C(1CE)	VE16(露出)	3φ	200	0.36×4 1.44	1.46×4 5.84	1.5	8.0
⑦	換気制御盤	温度ｾﾝｻｰ	CVV1.25sq-3C	VE16(露出)						

*ｹｰﾌﾞﾙはころがし配線とする。
*ｹｰﾌﾞﾙの立上げ立下げは電線管にて保護すること。
*分電盤・制御盤への立下げは配線ﾀﾞｸﾄとする。

換気設備凡例

記号	内容
⊠	ﾌﾟﾙﾎﾞｯｸｽ 200×200×100(VE WP)
○	丸型露出ﾎﾞｯｸｽ 2方出 VE16

肥育舎1給餌ﾗｲﾝ設備凡例

番号	自	至	ｹｰﾌﾞﾙ	電線管	種別	電圧(V)	容量(KW)	電流(A)
6	動力分電盤	給餌ﾗｲﾝ制御盤	CV5.5sq-4C(1CE)	VE16(露出)	3φ	200	1.5+0.4 1.9	6.0+1.8 7.8
①	給餌ﾗｲﾝ制御盤	搬送RC-50型	CV3.5sq-4C(1CE)	VE16(露出)	3φ	200	1.5	6.0
②	給餌ﾗｲﾝ制御盤	RC50型安全ｽﾄｯﾊﾟｰ	CVV1.25sq-4C	VE16(露出)				
③	給餌ﾗｲﾝ制御盤	ｻｲｸﾙｺﾝﾍﾞﾔｰ	CV3.5sq-4C(1CE)	VE16(露出)	3φ	200	0.4	1.8
④	給餌ﾗｲﾝ制御盤	ｻｲｸﾙｺﾝﾍﾞﾔｰ 安全ｽﾄｯﾊﾟｰ	CVV1.25sq-3C	VE16(露出)				
⑤	給餌ﾗｲﾝ制御盤	ｻｲｸﾙｺﾝﾍﾞﾔｰ 切出しｽﾄｯﾊﾟｰ	CVV1.25sq-3C	VE16(露出)				
⑥	給餌ﾗｲﾝ制御盤	ｻｲｸﾙｺﾝﾍﾞﾔｰ 餌戻りｽﾄｯﾊﾟｰ	CVV1.25sq-3C	VE16(露出)				

*ｹｰﾌﾞﾙはころがし配線とする。
*ｹｰﾌﾞﾙの立上げ立下げは電線管にて保護すること。
*分電盤・制御盤への立下げは配線ﾀﾞｸﾄとする。

肥育舎2給餌ﾗｲﾝ設備凡例

番号	自	至	ｹｰﾌﾞﾙ	電線管	種別	電圧(V)	容量(KW)	電流(A)
4	動力分電盤	給餌ﾗｲﾝ制御盤	CV5.5sq-4C(1CE)	VE16(露出)	3φ	200	1.5+0.4 1.9	6.0+1.8 7.8
①	給餌ﾗｲﾝ制御盤	搬送RC-50型	CV3.5sq-4C(1CE)	VE16(露出)	3φ	200	1.5	6.0
②	給餌ﾗｲﾝ制御盤	RC50型安全ｽﾄｯﾊﾟｰ	CVV1.25sq-4C	VE16(露出)				
③	給餌ﾗｲﾝ制御盤	ｻｲｸﾙｺﾝﾍﾞﾔｰ	CV3.5sq-4C(1CE)	VE16(露出)	3φ	200	0.4	1.8
④	給餌ﾗｲﾝ制御盤	ｻｲｸﾙｺﾝﾍﾞﾔｰ 安全ｽﾄｯﾊﾟｰ	CVV1.25sq-3C	VE16(露出)				
⑤	給餌ﾗｲﾝ制御盤	ｻｲｸﾙｺﾝﾍﾞﾔｰ 切出しｽﾄｯﾊﾟｰ	CVV1.25sq-3C	VE16(露出)				
⑥	給餌ﾗｲﾝ制御盤	ｻｲｸﾙｺﾝﾍﾞﾔｰ 餌戻りｽﾄｯﾊﾟｰ	CVV1.25sq-3C	VE16(露出)				

*ｹｰﾌﾞﾙはころがし配線とする。
*ｹｰﾌﾞﾙの立上げ立下げは電線管にて保護すること。
*分電盤・制御盤への立下げは配線ﾀﾞｸﾄとする。

肥育舎1 肥育舎2 凡例

記号	内容
⊠	ﾌﾟﾙﾎﾞｯｸｽ 500×500×100(VE WP)

一級建築士事務所高知県知事登録第４６４号
上 澤 設 計 事 務 所
〒786-0053 高知県高岡郡四万十町弘見400-3
TEL (0880)24-1011 FAX (0880)24-1013

工事名	山中畜産肥育舎	番 号	E23	一級建築士大臣登録第158303号 代表者 上 澤 聡	印
図面名	凡例1	縮 尺	-		

肥育舎2ｽｸﾚｰﾊﾟｰ設備凡例

番号	自	至	ｹｰﾌﾞﾙ	電線管	種別	電圧(V)	容量(KW)	電流(A)
3	動力分電盤	ｽｸﾚｰﾊﾟｰ制御盤2	CV3.5sq-4C(1CE)	VE16(露出)	3φ	200	0.4	2.5
①	ｽｸﾚｰﾊﾟｰ制御盤2	ｽｸﾚｰﾊﾟｰ駆動部2	CV2sq-4C(1CE)	VE16(露出)	3φ	200	0.4	2.5
②	ｽｸﾚｰﾊﾟｰ制御盤2	ﾘﾐｯﾄｽｲｯﾁ(正転)2	CVV1.25sq-2C	VE16(露出)				
③	ｽｸﾚｰﾊﾟｰ制御盤2	近接ｾﾝｻｰ2	CVV1.25sq-2C	VE16(露出)				
④	ｽｸﾚｰﾊﾟｰ制御盤2	ﾘﾐｯﾄｽｲｯﾁ(逆転)2	CVV1.25sq-2C	VE16(露出)				

*ｹｰﾌﾞﾙはころがし配線とする。
*ｹｰﾌﾞﾙの立上げ立下げは電線管にて保護すること。
*分電盤・制御盤への立下げは配線ﾀﾞｸﾄとする。

肥育舎2ｽｸﾚｰﾊﾟｰ設備凡例

番号	自	至	ｹｰﾌﾞﾙ	電線管	種別	電圧(V)	容量(KW)	電流(A)
2	動力分電盤	ｽｸﾚｰﾊﾟｰ制御盤1	CV3.5sq-4C(1CE)	VE16(露出)	3φ	200	0.4	2.5
①	ｽｸﾚｰﾊﾟｰ制御盤1	ｽｸﾚｰﾊﾟｰ駆動部1	CV2sq-4C(1CE)	VE16(露出)	3φ	200	0.4	2.5
②	ｽｸﾚｰﾊﾟｰ制御盤1	ﾘﾐｯﾄｽｲｯﾁ(正転)1	CVV1.25sq-2C	VE16(露出)				
③	ｽｸﾚｰﾊﾟｰ制御盤1	近接ｾﾝｻｰ1	CVV1.25sq-2C	VE16(露出)				
④	ｽｸﾚｰﾊﾟｰ制御盤1	ﾘﾐｯﾄｽｲｯﾁ(逆転)1	CVV1.25sq-2C	VE16(露出)				

*ｹｰﾌﾞﾙはころがし配線とする。
*ｹｰﾌﾞﾙの立上げ立下げは電線管にて保護すること。
*分電盤・制御盤への立下げは配線ﾀﾞｸﾄとする。

肥育舎1ｽｸﾚｰﾊﾟｰ設備凡例

番号	自	至	ｹｰﾌﾞﾙ	電線管	種別	電圧(V)	容量(KW)	電流(A)
3	動力分電盤	ｽｸﾚｰﾊﾟｰ制御盤2	CV3.5sq-4C(1CE)	VE16(露出)	3φ	200	0.4	2.5
①	ｽｸﾚｰﾊﾟｰ制御盤2	ｽｸﾚｰﾊﾟｰ駆動部2	CV2sq-4C(1CE)	VE16(露出)	3φ	200	0.4	2.5
②	ｽｸﾚｰﾊﾟｰ制御盤2	ﾘﾐｯﾄｽｲｯﾁ(正転)2	CVV1.25sq-2C	VE16(露出)				
③	ｽｸﾚｰﾊﾟｰ制御盤2	近接ｾﾝｻｰ2	CVV1.25sq-2C	VE16(露出)				
④	ｽｸﾚｰﾊﾟｰ制御盤2	ﾘﾐｯﾄｽｲｯﾁ(逆転)2	CVV1.25sq-2C	VE16(露出)				

*ｹｰﾌﾞﾙはころがし配線とする。
*ｹｰﾌﾞﾙの立上げ立下げは電線管にて保護すること。
*分電盤・制御盤への立下げは配線ﾀﾞｸﾄとする。

肥育舎1ｽｸﾚｰﾊﾟｰ設備凡例

番号	自	至	ｹｰﾌﾞﾙ	電線管	種別	電圧(V)	容量(KW)	電流(A)
2	動力分電盤	ｽｸﾚｰﾊﾟｰ制御盤1	CV3.5sq-4C(1CE)	VE16(露出)	3φ	200	0.4	2.5
①	ｽｸﾚｰﾊﾟｰ制御盤1	ｽｸﾚｰﾊﾟｰ駆動部1	CV2sq-4C(1CE)	VE16(露出)	3φ	200	0.4	2.5
②	ｽｸﾚｰﾊﾟｰ制御盤1	ﾘﾐｯﾄｽｲｯﾁ(正転)1	CVV1.25sq-2C	VE16(露出)				
③	ｽｸﾚｰﾊﾟｰ制御盤1	近接ｾﾝｻｰ2	CVV1.25sq-2C	VE16(露出)				
④	ｽｸﾚｰﾊﾟｰ制御盤1	ﾘﾐｯﾄｽｲｯﾁ(逆転)1	CVV1.25sq-2C	VE16(露出)				

*ｹｰﾌﾞﾙはころがし配線とする。
*ｹｰﾌﾞﾙの立上げ立下げは電線管にて保護すること。
*分電盤・制御盤への立下げは配線ﾀﾞｸﾄとする。

ｽｸﾘｭｰ設備凡例

番号	自	至	ｹｰﾌﾞﾙ	電線管	種別	電圧(V)	容量(KW)	電流(A)
5	動力分電盤	ｽｸﾘｭｰ制御盤	CV5.5sq-4C(1CE)	VE16(露出)	3φ	200	2.2	9.0
①	ｽｸﾘｭｰ制御盤	ｽｸﾘｭｰﾓｰﾀｰ	CV3.5sq-4C(1CE)	VE16(露出)	3φ	200	2.2	9.0
②	ｽｸﾘｭｰ制御盤	遠方操作ｽｲｯﾁ	CVV1.25sq-3C	VE16(露出)				

*ｹｰﾌﾞﾙはころがし配線とする。
*分電盤・制御盤への立下げは配線ﾀﾞｸﾄとする。

横引きｽｸﾚｰﾊﾟｰ設備凡例

番号	自	至	ｹｰﾌﾞﾙ	電線管	種別	電圧(V)	容量(KW)	電流(A)
4	動力分電盤	ｽｸﾘｭｰ制御盤	CV3.5sq-4C(1CE)	VE16(露出)	3φ	200		
①	ｽｸﾚｰﾊﾟｰ制御盤	ｽｸﾚｰﾊﾟｰ駆動部	CV2sq-4C(1CE)	VE16(露出)	3φ	200	0.4	2.5
②	ｽｸﾚｰﾊﾟｰ制御盤	ﾘﾐｯﾄｽｲｯﾁ(正転)	CVV1.25sq-2C	VE16(露出)				
③	ｽｸﾚｰﾊﾟｰ制御盤	近接ｽｲｯﾁ	CVV1.25sq-2C	VE16(露出)				
④	ｽｸﾚｰﾊﾟｰ制御盤	肥育舎2ﾘﾐｯﾄｽｲｯﾁ	CVV1.25sq-2C	VE16(露出)				

*ｹｰﾌﾞﾙはころがし配線とする。
*ｹｰﾌﾞﾙの立上げ立下げは電線管にて保護すること。
*分電盤・制御盤への立下げは配線ﾀﾞｸﾄとする。

電灯設備凡例

記号	内容
―//―	VVF2.0-3C(1CE)(ころがし)
―――	VVF1.6-2C(ころがし)
―///―	VVF1.6-3C(ころがし)
●WP	埋込ｽｲｯﾁ15A×1(防滴ﾌﾟﾚｰﾄ)(露出ｽｲｯﾁﾎﾞｯｸｽ1個用VEに取付P
●3WP	埋込ｽｲｯﾁ3W15A×1(防滴ﾌﾟﾚｰﾄ)(露出ｽｲｯﾁﾎﾞｯｸｽ1個用VEに取付
⊙	接地15A防水ｺﾞﾑｺﾈｸﾀﾎﾞﾃﾞｨ(125V)
⊠	ﾌﾟﾙﾎﾞｯｸｽ 200×200×100(VE WP)
照明器具	LEDﾊﾟｲﾌﾟﾗｲﾄ36W 5310Lm AC100V 35W 0.36A ｺﾝｾﾝﾄﾌﾟﾗｸﾞ付付属ｹｰﾌﾞﾙ(日動工業 LPL-40H-36W相当品)

*ｹｰﾌﾞﾙの立上げ立下げは電線管VE16にて保護すること
*ｽｲｯﾁの取付高さはFL+1500とする
*分電盤立下げは配線ﾀﾞｸﾄとする。

照明器具用ｺﾝｾﾝﾄ

⊙	接地15A防水ｺﾞﾑｺﾈｸﾀﾎﾞﾃﾞｨ(125V)

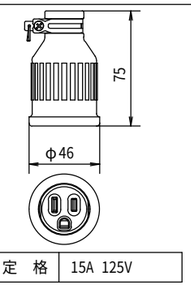

定　格	15A 125V

ﾊﾟﾅｿﾆｯｸ WA3519K相当品

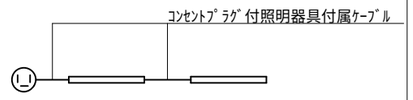

ｺﾝｾﾝﾄ設備凡例

記号	内容
―――	VVF2.0-3C(1CE)(ころがし)
⊕(WP)	埋込ｺﾝｾﾝﾄ2P15A×2ET(防滴ﾌﾟﾚｰﾄ)(露出ｽｲｯﾁﾎﾞｯｸｽ1個用VEに取付
⊠	ﾌﾟﾙﾎﾞｯｸｽ 200×200×100(VE WP)

*ｹｰﾌﾞﾙの立上げ立下げは電線管VE16にて保護すること
*ｺﾝｾﾝﾄの取付高さはFL+1500とする　*分電盤立下げは配線ﾀﾞｸﾄとする。

一級建築士事務所高知県知事登録第４６４号　上澤設計事務所
〒786-0053　高知県高岡郡四万十町弘見400-3
TEL (0880)24-1011　FAX (0880)24-1013

工事名	山中畜産肥育舎	番号	E24	一級建築士大臣登録第158303号 代表者　上澤　聡	㊞
図面名	凡例2	縮尺	-		

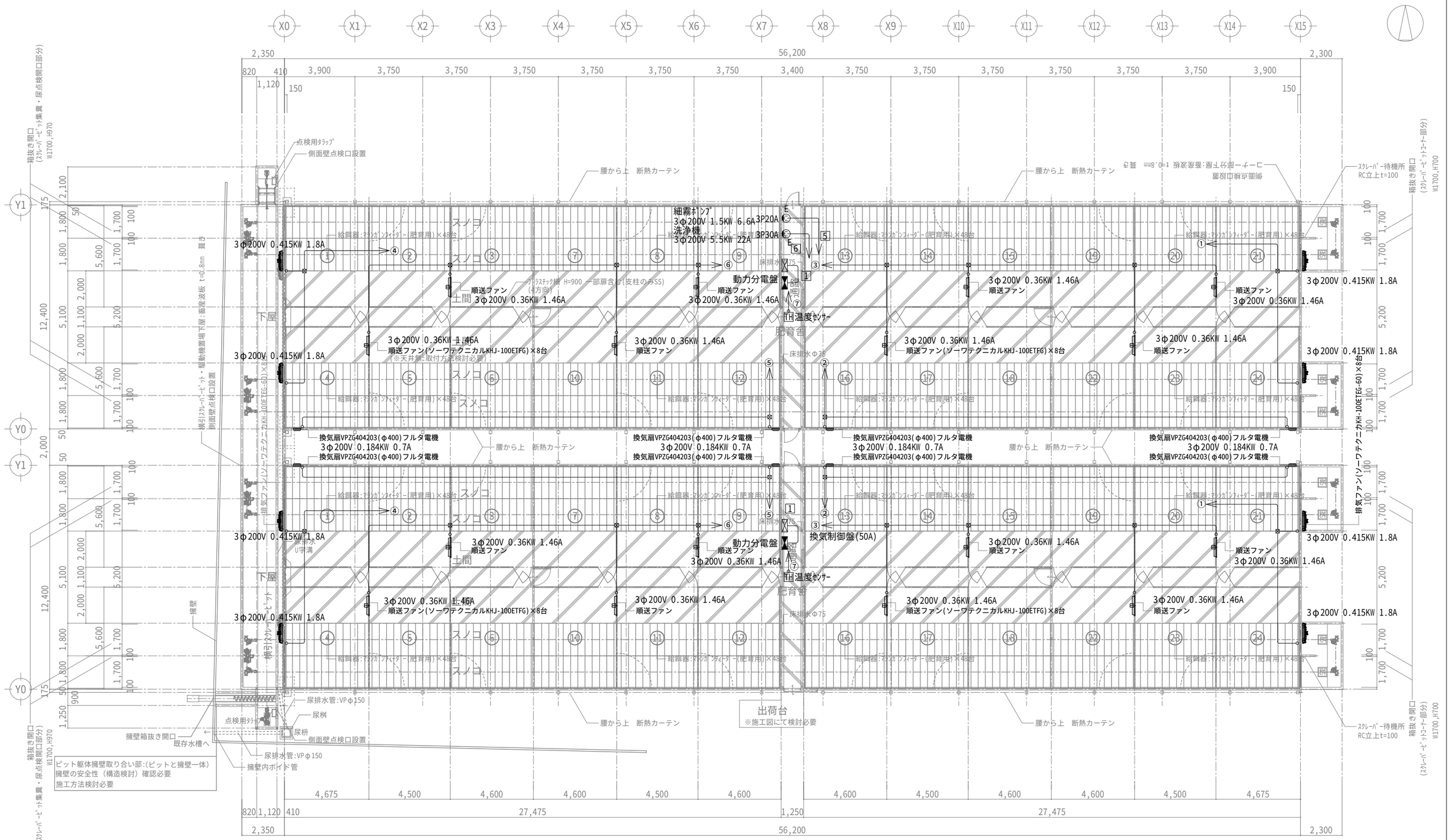

1棟面積：12.4×59.75＝740.9㎡　豚舎間通路：1.25×2＝2.5㎡　合計面積：1,484.3㎡

肥育舎 平面図 S:1/200

特記事項
●各詳細は施工図による
●各畜産設備は畜産機器メーカーと打合にて施工する
●糞・尿処理の寸法は除糞機器メーカーと打合にて施工する

一級建築士事務所高知県知事登録第４６４号　上澤設計事務所　〒786-0053 高知県高岡郡四万十町弘見400-3 TEL (0880)24-1011 FAX (0880)24-1013	工事名	山中畜産肥育舎	番号	E25	一級建築士大臣登録第158303号 代表者 上澤 聡 ㊞
	図面名	換気電気設備図	縮尺	1/200	

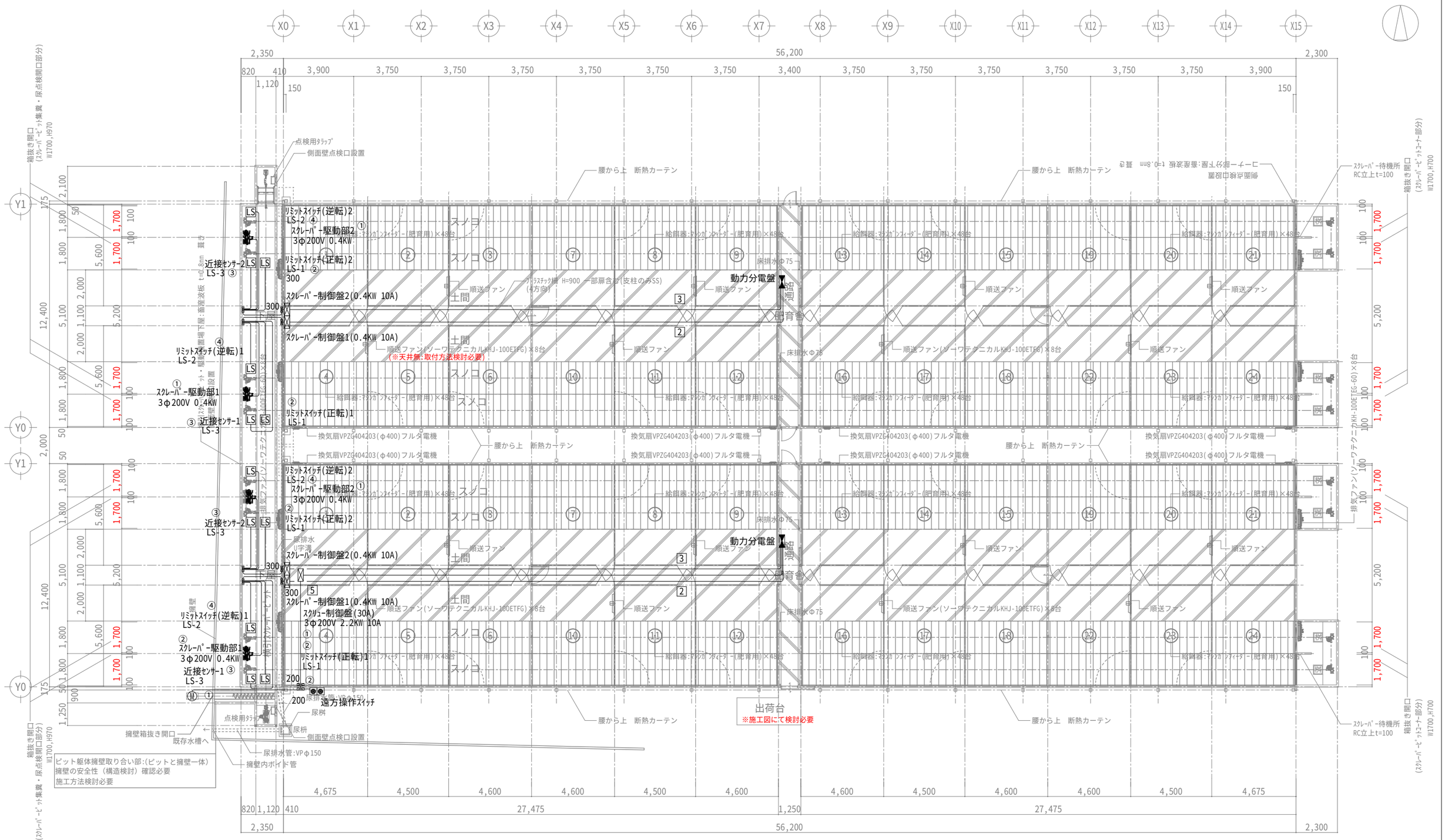

1棟面積：12.4×59.75＝740.9㎡　豚舎間通路：1.25×2＝2.5㎡　合計面積：1,484.3㎡

肥育舎 平面図 S:1/200

特記事項
●各詳細は施工図による
●各畜産設備は畜産機器メーカーと打合にて施工する
●糞・尿処理の寸法は除糞機器メーカーと打合にて施工する

一級建築士事務所高知県知事登録第４６４号
上 澤 設 計 事 務 所
〒786-0053　高知県高岡郡四万十町弘見400-3
TEL (0880)24-1011　FAX (0880)24-1013

工事名	山中畜産肥育舎	番 号	E26	一級建築士大臣登録第158303号 代表者 上 澤 聡	㊞
図面名	スクレーパー・スクリュー電気設備図	縮 尺	1/200		

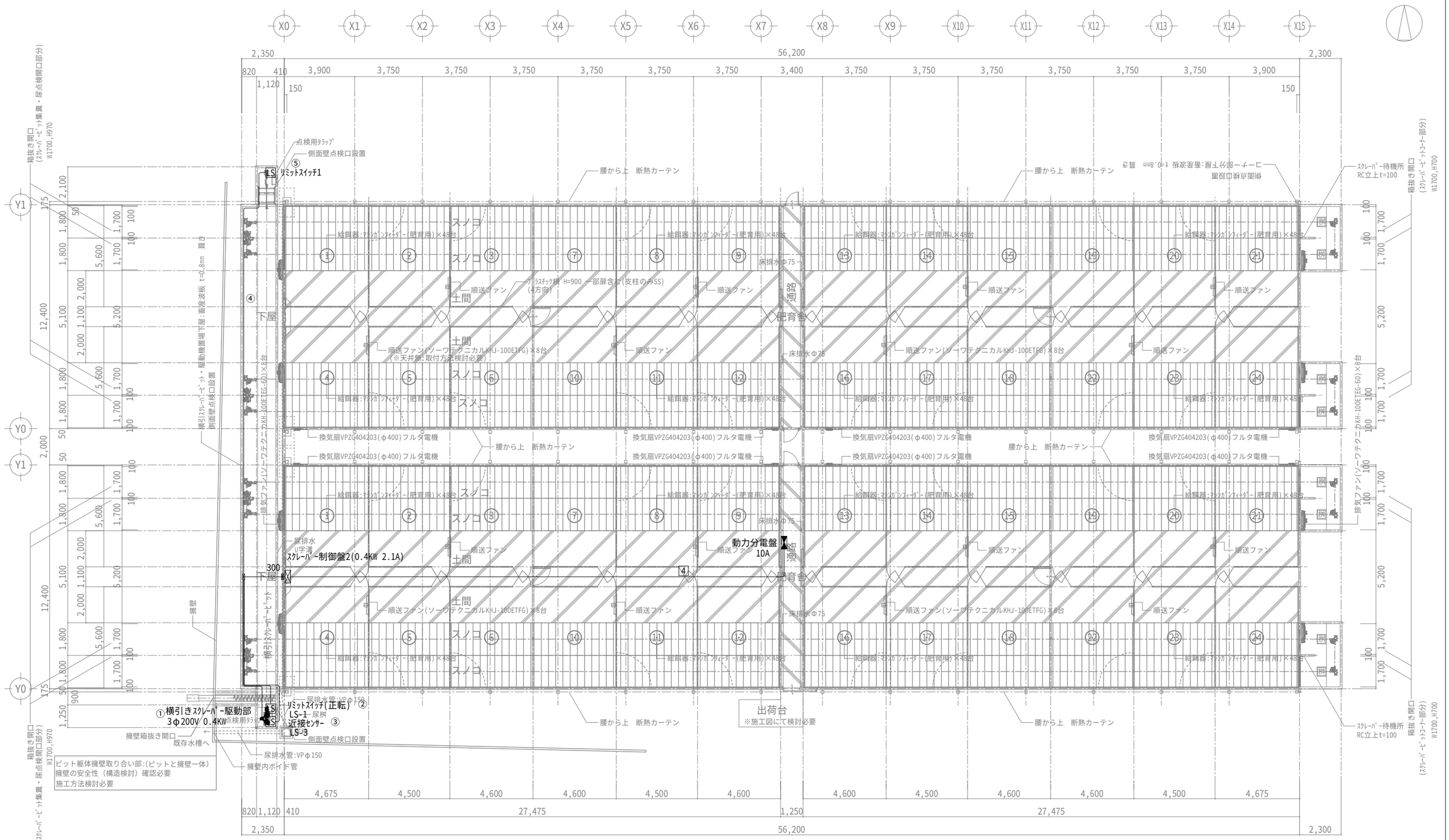

1棟面積：12.4×59.75＝740.9㎡　豚舎間通路：1.25×2＝2.5㎡　合計面積：1,484.3㎡

肥育舎 平面図 S:1/200

特記事項
●各詳細は施工図による
●各畜産設備は畜産機器メーカーと打合にて施工する
●糞・尿処理の寸法は除糞機器メーカーと打合にて施工する

一級建築士事務所高知県知事登録第４６４号

上 澤 設 計 事 務 所

〒786-0053　高知県高岡郡四万十町弘見400-3
TEL (0880)24-1011　FAX (0880)24-1013

工事名	山中畜産肥育舎	番 号	E27	一級建築士大臣登録第158303号 代表者　上 澤　聡	㊞
図面名	横引きスクレーパー電気設備図	縮 尺	1/200		

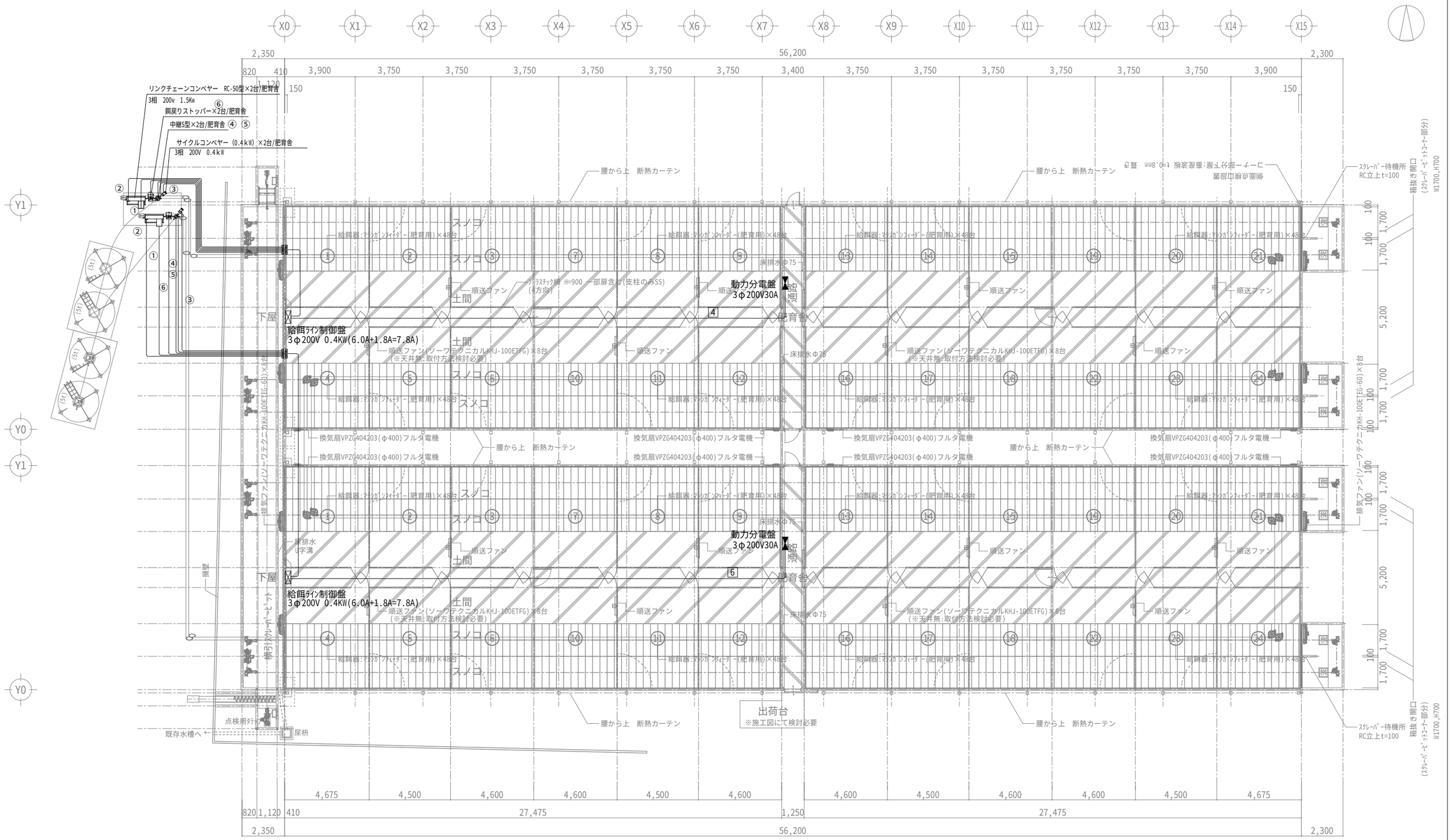

1棟面積：12.4×59.75＝740.9㎡　豚舎間通路：1.25×2＝2.5㎡　合計面積：1,484.3㎡

肥育舎 平面図 S:1/200

特記事項
●各詳細は施工図による
●各畜産設備は畜産機器メーカーと打合にて施工する
●糞・尿処理の寸法は除糞機器メーカーと打合にて施工する

一級建築士事務所高知県知事登録第４６４号
上 澤 設 計 事 務 所
〒786-0053 高知県高岡郡四万十町弘見400-3
TEL (0880)24-1011 FAX (0880)24-1013

工事名	山中畜産肥育舎	番 号	E28	一級建築士大臣登録第158303号 代表者 上 澤 聡	㊞
図面名	平面図	縮 尺	1/200		

NICHIDO

図面略歴			
記号	日付	変更・追記内容	担当
1	'19.04.19	電線種変更 lot1903	今村
2	'21.01.15	BH-RH&BH-LKへ変更 lot2009	今村

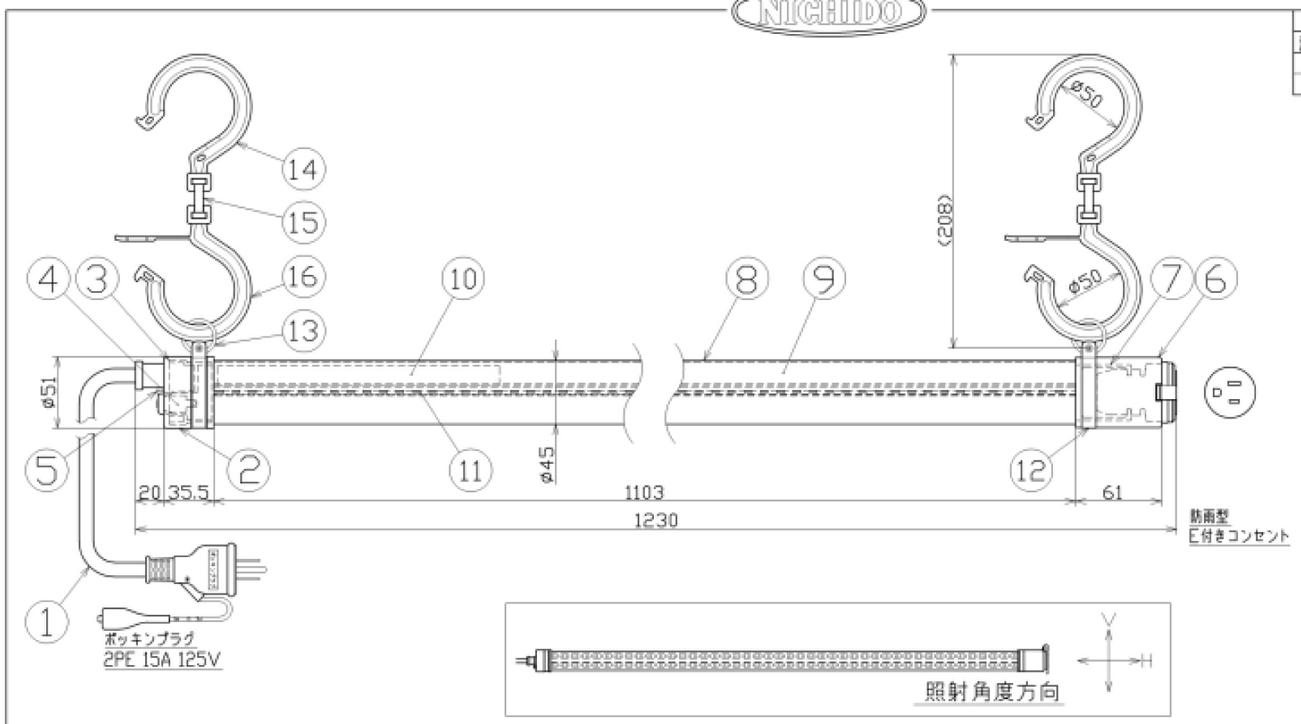

主仕様

型式		LPL-40H-36W
使用場所		屋外型
光源		LED
定格光束		5310Lm
色温度		5000K
平均演色評価数		Ra85
照射角度		H:105° V:150°[1/2ビーム角] H:160° V:270°[1/10ビーム角]
定格電圧		AC100V
周波数		50/60Hz
定格電流		0.36A
定格消費電力		35W
器具エネルギー消費効率		151.7Lm/W
照度	1m	1040Lx
	2m	310Lx
	3m	150Lx
	4m	90Lx
	5m	60Lx
球寿命		50000時間
使用環境温度		-20~40℃
質量		1.9kg
連結本数		15本

注1）当器具のLED素子交換はできません。
注2）LEDの光色、明るさにはバラツキがあります。
注3）照度は当社実測値の為、使用環境下により異なります。
注4）球寿命は光束が70%に低下するまでの時間です。
表示は設計値であり、製品の寿命を保証するものではありません。
注5）使用環境温度外の使用は一時的に可能ですが、保護機能により
消灯する場合があります。内部電子部品の寿命が短くなりますので、
使用環境温度内でご使用ください。
注6）安全にご使用いただくため、取扱説明書をご参照ください。
注7）仕様変更は予告なく行う場合があります。予めご了承ください。

NO	部品名	材質	仕様・備考	個数	コード
16	ロックフックL	PA	BH-LK(黒)	2	53550●
15	連結ダンベル	PA	BH-D(黒)	2	53547
14	単管フック	PA	BH-LH(黒)	2	29691
13	吊りリング	SUS	φ25	2	57388
12	ゴムキャップバンド	SUS	0.6t ナベM4x12	2	57013
11	LED基板	-	-	2	57455
10	電源	-	-	1	57454
9	シャーシ	アルミ	押出材	1	56885
8	パイプカバー	PC	φ45x1195.5x1.2t(乳白)	1	56823
7	コンセント固定枠	-	-	1	56884
6	コンセントセット	シリコン PVC	2PE 15A 125V 蓋付	1	57141●
5	ベントフィルター	アルミ	-	1	-
4	スイッチ	-	シーソー型	1	55331
3	スイッチ固定枠	-	-	1	56883
2	一次側ゴムキャップ	シリコン	黒	1	56881
1	プラグ付き電源コード	PVC	VCT 1.25sqx3芯x5mP付	1	56974●

コード番号末尾に●の記載がある物は過去に変更があった部品

コード	8233		
COMPONENTS 品名	LEDパイプライト36W	APPD 承認	CHCK 検図	DESN 設計	DEF 製図
MODEL 型式	LPL-40H-36W				N
MATERIAL 材質	別掲	REMARKS 備考	-		
3AD ANGLE 第三角法	SCALE 尺度 1/3	作成日	2018.05.07		
NICHIDO IND.CO.LTD 日動工業株式会社	出図コード ZK-A3X	LPL-40H-36W			

一級建築士事務所高知県知事登録第４６４号
上澤設計事務所
〒786-0053 高知県高岡郡四万十町弘見400-3
TEL (0880)24-1011 FAX (0880)24-1013

工事名	山中畜産肥育舎	番号	E29
図面名	照明器具仕様書	縮尺	NOT

一級建築士大臣登録第158303号
代表者 上澤 聡 ㊞

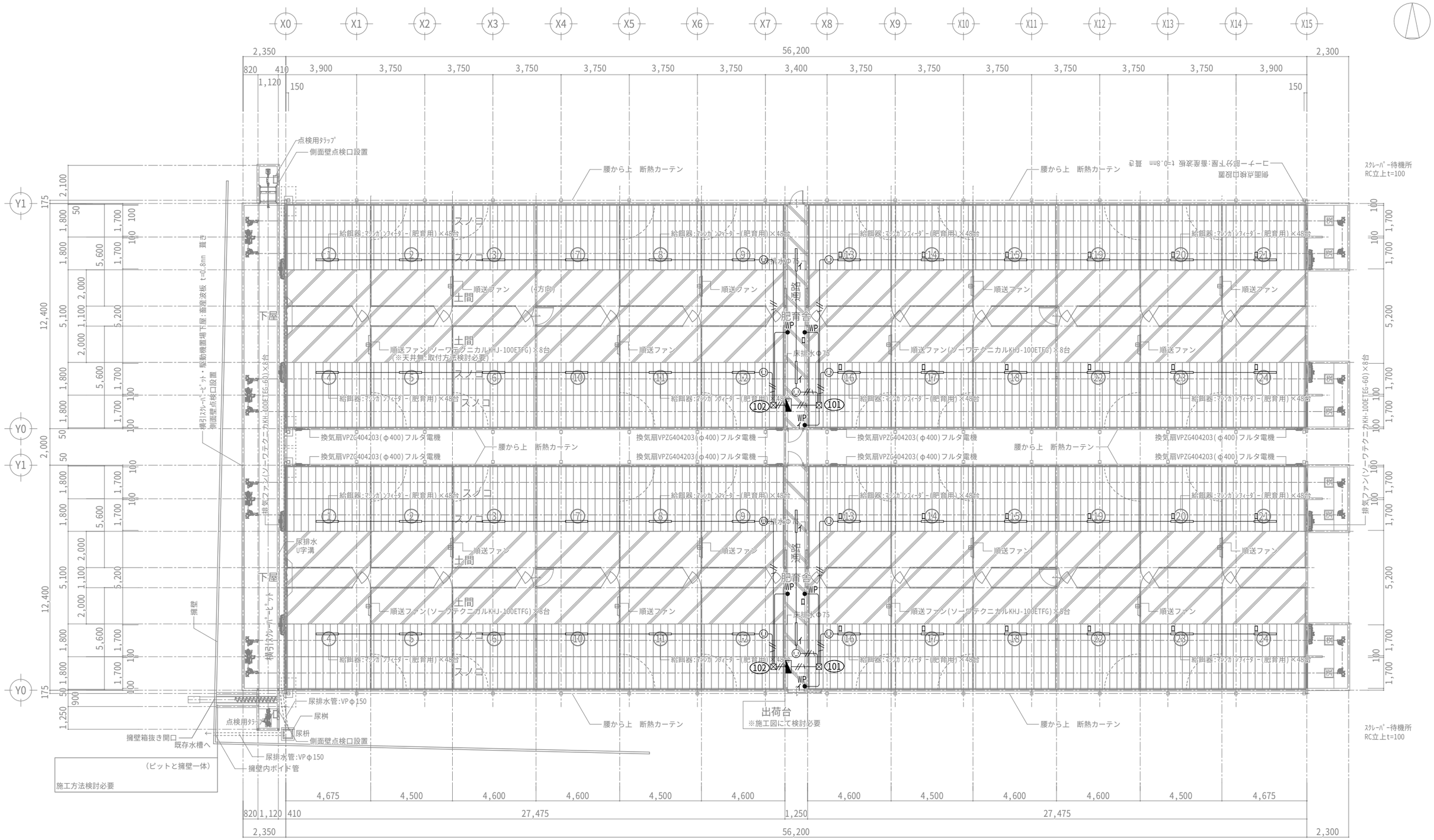

1棟面積：12.4×59.75＝740.9㎡　豚舎間通路：1.25×2＝2.5㎡　合計面積：1,484.3㎡

肥育舎 平面図 S:1/200

特記事項
●各詳細は施工図による
●各畜産設備は畜産機器メーカーと打合にて施工する
●糞・尿処理の寸法は除糞機器メーカーと打合にて施工する

一級建築士事務所高知県知事登録第４６４号	上 澤 設 計 事 務 所	〒786-0053 高知県高岡郡四万十町弘見400-3 TEL (0880)24-1011 FAX (0880)24-1013	工事名	山中畜産肥育舎	番 号	E30	一級建築士大臣登録第158303号 代表者 上 澤 聡	㊞
			図面名	電灯設備図	縮 尺	1/200		

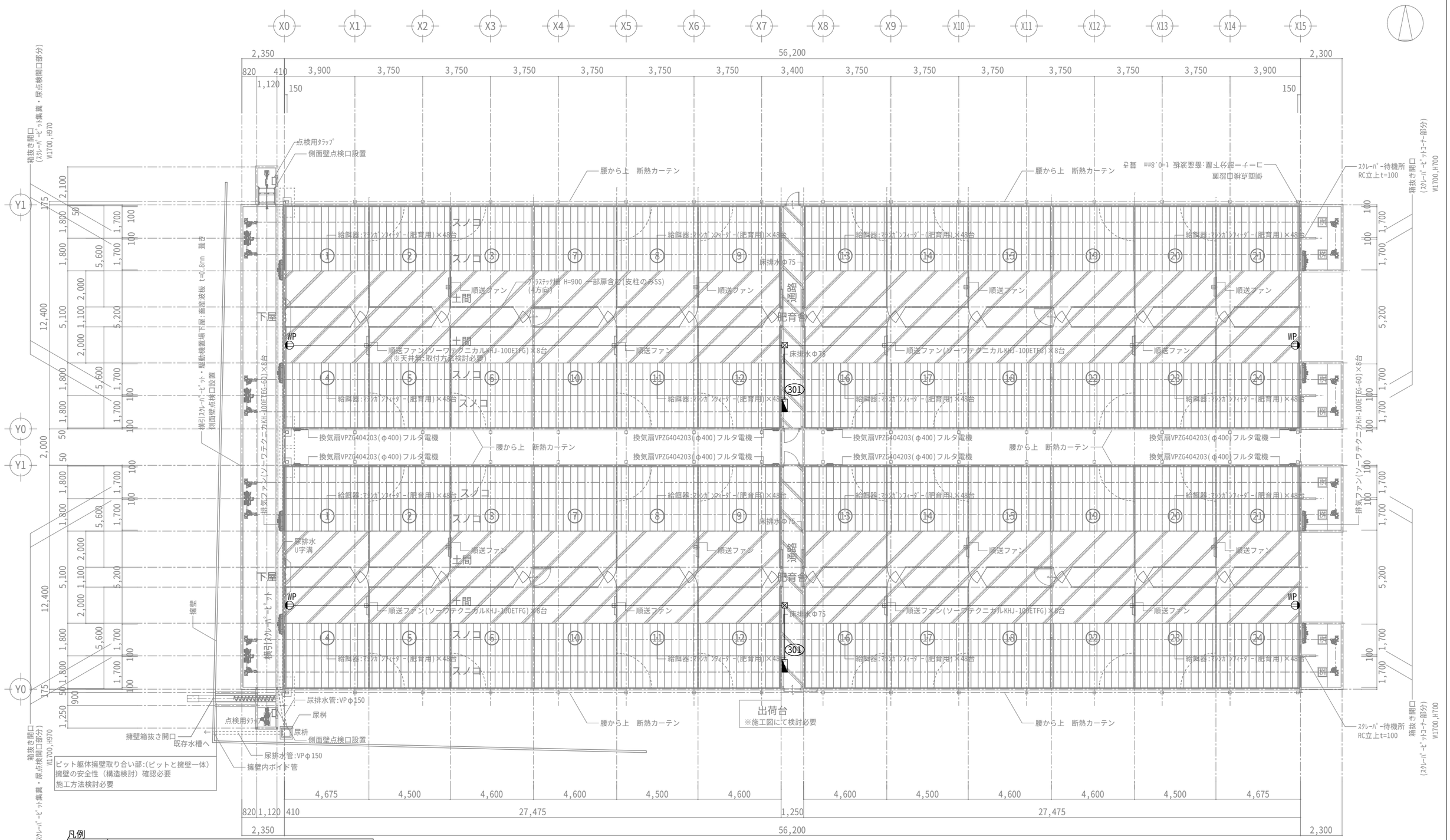

凡例

記号	内容
———	VVF2.0-3C(1CE)(ころがし)
(WP)	埋込ｺﾝｾﾝﾄ2P15A×2ET(防滴ﾌﾟﾚｰﾄ)(露出ｽｲｯﾁﾎﾞｯｸｽ1個用VEに取付
⊠	ﾌﾟﾙﾎﾞｯｸｽ 200×200×100(VE WP)

*ｹｰﾌﾞﾙの立上げ立下げは電線管VE16にて保護すること
*ｺﾝｾﾝﾄの取付高さはFL+1500とする　*分電盤立下げは配線ﾀﾞｸﾄとする。

1棟面積：12.4×59.75＝740.9㎡　豚舎間通路：1.25×2＝2.5㎡　合計面積：1,484.3㎡

肥育舎 平面図 S:1/200

特記事項
●各詳細は施工図による
●各畜産設備は畜産機器メーカーと打合にて施工する
●糞・尿処理の寸法は除糞機器メーカーと打合にて施工する

一級建築士事務所高知県知事登録第４６４号　上澤設計事務所
〒786-0053　高知県高岡郡四万十町弘見400-3
TEL (0880)24-1011　FAX (0880)24-1013

工事名	山中畜産肥育舎	番号	E31	一級建築士大臣登録第158303号 代表者 上澤 聡	㊞
図面名	コンセント設備図	縮尺	1/200		

仕　様　書

1 工事概要

1 工事場所　高知県

2 建物概要　山中畜産　新築工事

3 工事種目（●印を付けたものを適用する）

建物別及び屋外 工事種目	肥育舎	ストール舎	分娩舎		
●衛生器具設備	● 一式	● 一式	● 一式	・ 一式	
●給水設備	● 一式	● 一式	● 一式	・ 一式	
●排水設備	● 一式	● 一式	● 一式	・ 一式	
・給湯設備	・ 一式	・ 一式	・ 一式	・ 一式	
・消火設備	・ 一式	・ 一式	・ 一式	・ 一式	
・ガス設備	・ 一式	・ 一式	・ 一式	・ 一式	
・し尿浄化槽設備	・ 一式	・ 一式	・ 一式	・ 一式	
・焼却炉設備	・ 一式	・ 一式	・ 一式	・ 一式	
・空気調和設備	・ 一式	・ 一式	・ 一式	・ 一式	
・暖房設備	・ 一式	・ 一式	・ 一式	・ 一式	
・冷房設備	・ 一式	・ 一式	・ 一式	・ 一式	
・換気設備	・ 一式	・ 一式	・ 一式	・ 一式	
・排煙設備	・ 一式	・ 一式	・ 一式	・ 一式	
・冷蔵設備	・ 一式	・ 一式	・ 一式	・ 一式	
・撤去工事	・ 一式	・ 一式	・ 一式	・ 一式	

2 工事仕様

1. 共通仕様
　図面および特記仕様書に記載されていない事項はすべて、国土交通省営繕部監修　機械設備工事標準仕様書（最新版）、機械設備工事標準図（最新版）、建築工事標準仕様書（最新版）、建築工事標準詳細図（最新版）、電気設備工事標準仕様書（最新版）による。
2. 特記仕様
　(1).意および項目は番号に●印のついたものを適用する。
　(2).特記事項のうち選択する事項は、●印のついたものを適用する。

章	項目	特記事項
一般共通事項	1. 機材	資材の発注はメーカーリストを作成し、承諾後発注する。
	② 工事用電力・水・その他	この工事に必要な工事用電力（仮設電力及び試運転調整用電力を含む）水及び諸手続などの費用は、すべて受注者の負担とする。
	③ 諸手続	この工事の受注者は、官公署、その他への手続きは速やかに行い、工事竣工と同時に使える様に一切の手続きを代行する。但し、その費用は全て受注者の負担とする。
	④ 工事写真	国土交通省大臣官房官長営繕部監修「工事写真の撮り方・建築設備編」による。 工事写真(ﾃﾞｼﾞﾀﾙ写真)の提出に当っては、監督員に無断で写真修正を行わないこと。
	⑤ 完成図書等	完成図及び保守指導案内書の提出は下記による。 完成図製本２冊、竣工図製本２冊、製作図、試験成績表、及び測定表各２部を提出する。 保守指導案内書の添付　・要　・不要 工事着手前に設計図製本２部の提出（工事名称・工事期間・受注者名・電話番号を記入）をする。
	6. 容量等の表示	施工計画書及び施工図　・要　・不要 イ）機器類の能力：容量等（電動機出力は除く）は、原則として、表示された数値以上とする。 ロ）電動機出力は、原則として表示された出力以下の容量とする。
	⑦ 技能士の適用	●種（●配管施工　・熱絶縁施工　●冷凍空気調和機器施工）　・無
	⑧ 電線管	イ）屋内電線管は、薄鋼電線管又は同一外径のねじなし電線管とする。
	⑨ 電線	特記なき電線は、600 Vビニル絶縁電線とする。
	⑩ 機器付属の制御盤	共通仕様書第１編２、９、３項の適用を行う機器。
	⑪ 他工事との取合い	イ）機器付属の制御盤及び操作盤以降の配線は次による。 ・別途工事　●本工事 ロ）補強を必要とするコンクリート壁、床及び梁等における設備機器（盤類、風道、消火栓箱、配管、吹出口、吸込口、換気扇、大便器等）の箱入れ及び貫通スリーブは次による。 ・別途工事　・本工事 ハ）外壁に取付けるガラリは次による。 ・別途工事　・本工事 ニ）天井及び壁面に取付ける吹出口、吸込口及び消火栓箱の下地組み並びにボード類の切込みは、次による。 ・別途工事　・本工事 ホ）天井改め口は次による。 ・別途工事　・本工事 ヘ）機器のコンクリート基礎は次による。 ａ）屋上設置のもの　・別途工事　・本工事 ｂ）屋内設置のもの　・別途工事　・本工事 ｃ）屋外設置のもの　・別途工事　・本工事 ト）上記イ）～ヘ）に必要な位置及び大きさ等は、他工事の施工に支障をきたさい時期までに明示し、監督員と打合せる。
	⑫ 電気主任技術者	●要　・不要
	13. コンクリート強度	イ）無筋コンクリートの配合（・１：２：４　・建築仕様書６、９、１表（・Ａ表・Ｂ表）） ロ）鉄筋コンクリートの設計強度（・１８０Kgf/CM2　・２１０Kgf/CM2）
	⑭ 残土処分	●構内敷ならし　・構内指示の場所にたい積　・構外搬出適切処分
	⑮ 地中埋設標	●要　●共通仕様書による　・図示による）　・不要
	16. 地震力	地階、１階にあっては　Ｇ、屋上（ペントハウスを含む）にあっては　Ｇ、中間階にあってはこれらの数値を直線補間したものとする。
	17. 監督員事務所	・設けない　・設ける（　号）　・設ける。但し他工事と共同でよい。
②衛生器具設備	1. 大便器洗浄弁	イ）バキュームブレーカを取付ける。 ロ）節水機構（・有　・無）
	2. 小便器洗浄用ハイタンク	・露出形　・隠蔽形
	3. 小便器用洗浄管	・埋込形　・露出形
	4. 化粧棚	・露出形　・埋込形
	5. 水石けん入	・立形　・横形
	6. 標示板	陶器製と大便器は１組に１個、小便器は原則として２組に１個とする。
	⑦ 水栓	●節水コマ付　・普通コマ付
③給水設備	① 給水方法	●受水槽加圧給水方式（井水） ・高置水槽方式（・市水　・井水） ・圧力水槽方式（・市水　・井水） ・親メーター（・貸与品　・買取り） ・子メーター（・貸与品　・買取り） ・水道事業者指定品（・貸与　・買取り） ・国土交通省形　・その他 ・水道直結部分　ＪＩＳ（・１０Kgf/CM2　・５Kgf/CM2） ●その他の部分　ＪＩＳ　●Kgf/CM2　・１０Kgf/CM2）
	② 量水器	
	3. 量水器桝	
	④ 弁類	
	⑤ 管類	●屋内　・水道用硬質塩化ビニルライニング鋼管（ＳＧＰ－ＶＢ）,（ＳＰＧ－ＶＤ） ・水道用亜鉛メッキ鋼管（ＳＧＰＷ） ●水道用耐衝撃性硬質、塩化ビニール管（ＨＩＶＰ） ・水道用硬質塩化ビニール管（ＶＰ） ●屋外　・水道用硬質塩化ビニルライニング鋼管（ＳＧＰ－ＶＢ） ・水道用亜鉛メッキ鋼管（ＳＧＰＷ）　・地中配管用（ＳＧＰ－ＶＤ） ・水道用硬質塩化ビニル管（ＶＰ） ●水道用耐衝撃性硬質、塩化ビニール管（ＨＩＶＰ）
	6. 引込納付金等	・不要　・要　（・別途工事　・本工事）
	7. ＣＴ埋設の防食	・防食用ビニールテープ巻き（1/2重ね２回巻き）　・コールタール塗（２回塗）
	8. 受水槽	・SUS製（・一体形　・パネル形） ・ＦＲＰ製（・一体形　・パネル形）
	9. 高置水槽	・鋼鈑製（内面の防錆処理　・エポキシ樹脂　・亜鉛焼射） ・ＦＲＰ製（・一体形　・パネル形）（・サンドイッチ構造　・単板構造）
	10. 揚水ポンプ	・標準基礎Ａ型　・標準基礎Ｂ型　・防振基礎
	11. 保温	鋼鈑製水槽の保温　・要　・不要
	12. 他の設備項目の適用	下記のものは、空気調和・暖房設備の当該項目を適用する。 イ）防振継手　ロ）可とう継手　ハ）防振吊り金物及び支持金物（但し揚水管のみ）
	13. 水槽の設計用水平震度	・受水槽　・高置水槽　Ｇ
④排水設備	① 排水方法	●建物内汚水と雑排水（●分流　・合流） ●自然流下式　・ホップアップ式（有） ・建物外放流先　・生活排水と雨水　（・合流　・分流）　・非直流放流
	② 管類	●汚水管（・排水用鋳鉄管　・コーティング鋼管　●硬質塩化ビニル管（ＶＰ） ・硬質塩化ビニルライニング管（ＶＬＰ－　） ●雑排水管（・配管用炭素鋼鋼管（ＳＧＰ）　●硬質塩化ビニル管（ＶＰ） ・硬質塩化ビニルライニング鋼管（ＶＬＰ－　） ●屋外排水管（・ヒューム管　・硬質塩化ビニル管（ＶＰ）●硬質塩化ビニル管（ＶＵ） ●通気管（・配管用炭素鋼鋼管（ＳＧＰ）　●硬質塩化ビニル管（ＶＰ）
	3. 管接合	・鋼管、コーテイング鋼管（・ねじ込み式　・可とう継手） ・鋳鉄管　（・ゴム接合　・コーキング接合） ・ヒューム管　（・ソケット接合　・カラー接合）
	4. 弁類	特記以外ＪＩＳ５Kgf/CM2とする。
	⑤ 洗面器等の排水管	洗面器および手洗器に直結する排水管は鉛管とし寸法は器具トラップよりワンサイズアップとする。ＫＪ形流しの床上露出部分の配管ビニル管（ＶＰ）でもよい。
	6. 床上掃除口直下の曲管	排水鋳鉄管系統の床上掃除口直下に取付る管（９０°曲管）とする。
	7. インバート桝ふた	・ＭＨＡ形　・ＭＨＢ形　・コンクリート製　・ＦＲＰ製　・鋳鉄テーパ形
	8. ステンレス流し	・ＫＪ形（トラップ共）　・一般形（トラップ共）　・特殊形（トラップ共）
	9. 満水試験継手	図示個所に取付る。
	10. 煙試験	・要　・不要
⑤給湯設備	1. 給湯設備	・局所式　・中央式
	2. 管類	イ）・銅管　・ステンレス鋼管　・被覆断熱銅管　・耐熱性硬質ﾎﾟﾘ塩化ﾋﾞﾆﾙ管 ロ）銅管使用の場合は、電触防止継手を取付る。
	3. 弁類	ＪＩＳ５Kgf/CM2とする。但し、特記部分はＪＩＳ１０Kgf/CM2とする。
	4. 貯湯式ガス湯沸器	オーバーフローはビニールホースにて最寄りの流しに間接排水する。
	5. 給湯ボイラー	プレッシャコントロール（・取付ける　・取付けない）
	6. 煙道	鋼鈑厚（・4.5M/M　・3.2M/M）
	7. 保温	イ）膨張水槽の保温（・要　・不要） ロ）コンクリート埋設部（・防水麻布巻　・保温施工） ・ステンレスクラッド鋼鈑製　・ステンレス鋼鈑製　・鋼鈑製
	8. 貯湯槽	
⑥消火設備	1. 消火設備の種別	・屋内消火栓　・スプリンクラー　・ハロゲン化物消火　・連結散水　・連結送水
	2. 屋内消火栓のホース掛	・くし形　・かご形
	3. 消火ポンプの基礎	・標準基礎Ａ形　・防振基礎（Ａ形）　・防振基礎（Ｂ形）
	4. 消火ポンプの付属品	・瞬間流量計（配管共）　・逃し配管（弁共）
	5. フート弁・呼水槽及びサクションカバー	・要　・不要
	6. 屋内消火栓弁	・１０Kgf/CM2　・５Kgf/CM2
	7. 保温	イ）呼水槽の保温（・要　・不要） ロ）消火配管の保温は次による。 ・屋内消火栓　（・要　・不要） ・　（・要　・不要）
⑦	1. 種類	・都市ガス　（発熱量　Kcal/M3）　・液化石油ガス
	2. 管類	・都市ガスの場合はガス供給事業者のガス供給規定による。　・配管用炭素鋼鋼管（ＳＧＰ）　露出部 ・配管用炭素鋼鋼管（ＳＧＰ）　埋設部
ガス設備	3. 都市ガス	イ）ガスメーター 親メーターはガス供給事業者より借用、子メーターは買取りとする。 ロ）引込負担金等（・要　・不要）
	4. 液化石油ガス	イ）ガスボンベ　（・買取り　・借用） ロ）ガスメーター（・買取り　・借用） ハ）転倒防止用の鎖（・別途工事　・本工事） ニ）ボンベ置場のコンクリート基礎（・別途工事　・本工事）
	5. ガス湯沸器の付属品	連動スイッチ（・要　・不要）
⑧し尿浄化槽設備	1. 処理種別	・単独処理（・分離接触バッキ式　・分離バッキ方式） ・合併処理（・回転板接触方式　・接触バッキ方式　・長時間バッキ方式）
	2. 処理能力	・処理対象人員　５人　・処理水量　1.0 m3/d
	3. 形式	・現場施工形　・ユニット形
	4. 主要部構造	・コンクリート製（コンクリートく体　・本工事　・別途）　・ＦＲＰ製
	5. 放流水水質	ＢＯＤ　２０mg/L以下　ＳＳ　15mg/L以下
	6. マンホールふた	・ＭＨＡ形　・ＭＨＢ形　・製造者規格品（・重荷重形　・軽荷重形）
	7. 格子蓋	・ＣＦ（重荷重形）　・Ｃ（軽荷重形）　・製造者規格品（・重荷重形　・軽荷重形）
	8. 電源	・ブロアー　単相100V　KW
	9. 付属品その他	イ）キャプタイヤケーブル約　ｍとする。 ロ）消毒剤３ヶ月相当分を納入する。
	10. 土留工事	矢板打（・有　・無）
⑨焼却炉設備	1. 燃焼方法	・自然燃焼方式　・バーナー燃焼方式（・油　・ガス）
	2. 煙突	・本工事（・製造者規格品　・鋼鈑製　厚　mm）　・別途
	3. 煙道	イ）鉄板　厚　mm ロ）煙道の断熱　・要　・不要
⑩空気調和・暖房・冷房設備	1. 冷暖房方式	・暖房専用　・ファンコイルユニット方式　・ファンコンベクタ ー方式　・床暖房方式 ・冷暖房　・ファンコイルユニット方式　・パッケージ方式　・ダクト方式 ・空気熱源ヒートポンプパッケージ方式 ・空気調和　・ダクト方式　・ファンコイルユニット　ダクト併用方式 ・パッケージ方式　・中央式　・各階式　・個別式
	2. 主要熱源機器	・温水　・蒸気　・冷温水 ・鋳鉄製ボイラ　・鋼製ボイラ　（・たてボイラ　・炉筒煙管式ボイラ）　・温風暖房機 ・往復動冷凍機　・遠心冷凍機　・吸収冷凍機　・直だき吸収冷凍機 ・ルームエアコン
	3. 煤煙濃度計	・設けない　・設ける
	4. ばいじん量測定口	・設けない　・設ける（煙道の直線部に直径８０ｄ以上のフランジ付とする。）
	5. 風道の種別	・低速風道　・高速風道
	6. 風量測定口	取付を図示されたダンパー近接部分に取付ける。
	7. チャンバー等	イ）アネモ形吹出口には、下記の接続チャンバーを設ける。 ａ）ネック径が２００ｄ以下　４００ｘ４００ｘ２５０Ｈ ｂ）ネック径が２００ｄをこえるもの　５００ｘ５００ｘ３００Ｈ ロ）プリーズライン形吹出口には、下記の接続チャンバーを設ける。 ａ）シングル形　２００ｘ（Ｌ＋１００）ｘ３００Ｈ ｂ）ダブル形　２５０ｘ（Ｌ＋１００）ｘ３００Ｈ ハ）外壁に面するガラリに直接取付けるチャンバー、ホッパーには排水弁を設ける。
	8. 吹出口、吸込口の材質（シャッター共）	イ）ユニバーサル形吹出口　・鋼鈑製　・アルミ製　・樹脂製 ロ）アネモ形吹出口　・鋼鈑製　・アルミ製　・樹脂製 イ）吸込口　・鋼鈑製　・アルミ製　・樹脂製
	9. 防煙ダンパ	下記のものは本仕様による。 イ）操作方式　・電気式　空気式 ロ）復帰方式　・遠隔式（・電気式　・空気式）　・手動式 ハ）温度ヒューズ（・取付ける　・取付けない）
	10. 管類	イ）操作方式　・電気式　空気式 ・給水管（・水道用硬質塩化ビニルライニング鋼管（ＶＬＰ－ＶＢ） ・水道用亜鉛メッキ鋼管（ＳＧＰＷ） ・冷却水管（・水道用硬質エンカビニルライニング鋼管（ＶＬＰ－ＶＢ） ・膨張管、安全管及び膨張水槽よりボイラへの給水管の配管材料（・水道用亜鉛めっき鋼管（ＳＧＰＷ）　・ステンレス鋼管（　）） ・ＪＩＳ５Kgf/CM2とする。但し特記部分はＪＩＳ１０Kgf/CM2とする。
	11. 弁類	・合成ゴム製　・ポリテトラフロールエチレン
	12. 防振継手	・ベローズ形ステンレス製　・合成ゴム製
	13. 可とう継手	共通仕様書によるほか、下記の個所に取付ける。 イ）温水ボイラの温水入口 ロ）パッケージ形空気調和機の冷却水及び送気風道 ハ）その他図示の個所
	14. 温度計	共通仕様書による。
	15. 圧力計及び連成計	・要（・共通仕様書による　・図示による）　・不要
	16. 瞬間流量計	・防振つり金物（・シングル　・ダブル）
	17. 機械室・配管・風道のつり金物	イ）防油堤（コンクリート製）　・別途工事　・本工事 ロ）フロートスイッチの機能は、下記による。 ・給油ポンプの起動、停止 ・満油警報　・減油警報 ハ）油面計（・フロート式　・ゲージ式）
	18. 油サービスタンク	イ）タンク室　・設けない　・設ける（・別途工事　・本工事） ロ）計量器（計量尺　・直読式（防水蓋スプリング付、プロテクター共）　・遠隔式 ハ）主留工事　矢板打（・有　・無）
	19. 地下貯油槽	イ）内貼りの材料及び施工方法は、共通仕様書の当該事項による。 ロ）施工個所は図示した風道並びにチャンバー類とする。 ハ）内貼りチャンバー類の寸法表示は、外法寸法とする。
	20. 消音内貼り	下記のものは本仕様による。 イ）建物内の空気抜き管の保温は、空気抜き弁までとし、仕様は温水管の水管の項による。 ロ）空気調和機・ファンコイルユニット等の排水管の保温は、給排水衛生設備の排水管の項による。 ハ）還り風道の保温 ニ）内貼チャンバー等の保温 ホ）膨張水槽の保温 ト）冷媒管の外装は樹脂カバーとする。
	㉑ 保温	ヘ）屋内露出風道（送気用）の保温はＸ2(イ)８ ト）隠蔽風道の保温でフランジ部は保温材２枚重ねとする。 鋼鈑　厚（・４．５mm　・３．２mm） プレッシャーコトロール（・取付ける　・取付けない） ・流量調節弁　・定流量弁（流量設定が可能なもの）
	22. 煙道	・標準基礎（Ａ形）　防振基礎（Ａ形）　・防振基礎（Ｂ形）
	23. 温水ボイラ	・標準基礎（Ａ形）　防振基礎（Ａ形）　・防振基礎（Ｂ形）
	24. ファンコイルユニット用調節弁	・標準基礎
	25. 多翼形送風機の基礎	・・標準基礎（Ｂ形）　標準基礎（Ａ形）　・既設基礎利用＋防振架台
	26. ポンプ基礎	・・標準基礎（Ａ形）　標準基礎（Ｂ形）　・防振基礎
	27. 遠心冷凍機の基礎	
	28. チラーユニットの基礎	
	29. ユニット型空気調和機の基礎	
	30. パッケージ型空気調和機の基礎	・コンクリート（既設利用）　・木台
	31. 電気工事の範囲	
	32. 温湿度調整目標値	外気：夏季 33.7℃ 66.0%、冬季 1.8℃ 57.6% 室内（一般系統）：夏季 28℃ 50%、冬季 19℃ 40% 室内：℃ %、℃ %、℃ % （温度(DB)　湿度(RH)）
	33. 予備品	・ファンコイルユニット付属品　イ）運転表示ランプは台数の1/2以上 ロ）フィルター は各型 番台数の1/2以上 ・自動巻取形空気ろ過用フィルター　（各台１巻） ・ユニット形空気ろ過器　個 ・ファンコンベクタ ー用フィルター　台数の1/2以上
⑪換気設備	1. 換気設備	機械換気（・有　・無）
	2. 風道の種別	・低速風道　・高速風道
	3. 排気フード	イ）排気フードの補強及び支持金物、接合材等は、亜鉛鉄板製風道の当該事項による。 ロ）材質　・ステンレス製　・亜鉛鉄板製 ハ）フード囲い（・別途工事　・本工事）
	4. 多湿個所の範囲	・厨房　・浴室
	5. 他の設備項目の適用	下記のものは、空気調和、暖房設備の当該項目を適用する。 イ）風量測定口　ロ）チャンバー等　ハ）吹出口及び吸込口の材質　ニ）防煙ダンパー ホ）消音内貼り　ヘ）防振つり金物
	6. 多翼送風機の基礎	・床置（・標準基礎（Ａ形）　・防振基礎（Ａ形）　・防振基礎（Ｂ形） ・天吊（・つり金物は配管の防振図による。（・シングル　・ダブル）
⑫排煙設備	1. 排煙設備	機械排煙（・有　・無）　法規（・建基法　・消防法）
	2. 風道の種別	・亜鉛鉄板製　・普通鋼鈑製 イ）形状　・スリット形　・スイング形 ロ）開放装置　・手動　・手動及び遠隔操作可能なもの
⑬冷蔵設備	1. 設計温度	冷蔵室 ・Ｃ級（＋５℃）
⑭保温	1. 保温	国土交通省　公共建築工事標準仕様書（機械設備工事編）　最新版 第３章 保温、塗装及び防錆工事 第１節　保温工事 3.1.1による
⑮撤去工事	1. 撤去内容	・保温材は、ダクト類、配管類から分離する。なお支持金物は取り外す。 ・冷媒は、回収後の無害化処理までを本工事とする。 ・その他の撤去内容は、図示による。 ・引渡しを要するもの　（　） 引き渡しを要するもの以外は、構外搬出適切処理とする。 再資源化を図るもの　（　） （　） （　） 特別管理産業廃棄物　（　） ※資源の有効な利用促進に関する法律（建設リサイクル法） 対象建設工事　対象外建設工事
	2. 発生材の処分方法	
対象建設工事	対象建設工事の種類	規模の基準
	建築物の解体	床面積の合計　８０㎡
	建築物の新築増築	床面積の合計　５００㎡
	建築物の修繕模様替え（リフォーム等）	請負代金の額　１億円
	建築物以外のものの解体新築等（土木工事等）	請負代金の額　５００万円
		●本工事により発生する建設廃棄物のうち、宮崎県内の焼却施設及び最終処分場に搬入する建設廃棄物は、産業廃棄物の処理に係る税が課税されるので適正に処理すること。
⑯特記事項	1. 撤去内容	・図示による。

一級建築士事務所高知県知事登録第４６４号　上澤設計事務所　〒786-0053　高知県高岡郡四万十町弘見400-3　TEL（0880)24-1011　FAX（0880)24-1013

工事名	山中畜産　新築工事	番号	M01	一級建築士大臣登録第158303号 代表者　上澤　聡	㊞
図面名	機械設備工事　特記仕様書	縮尺	—		

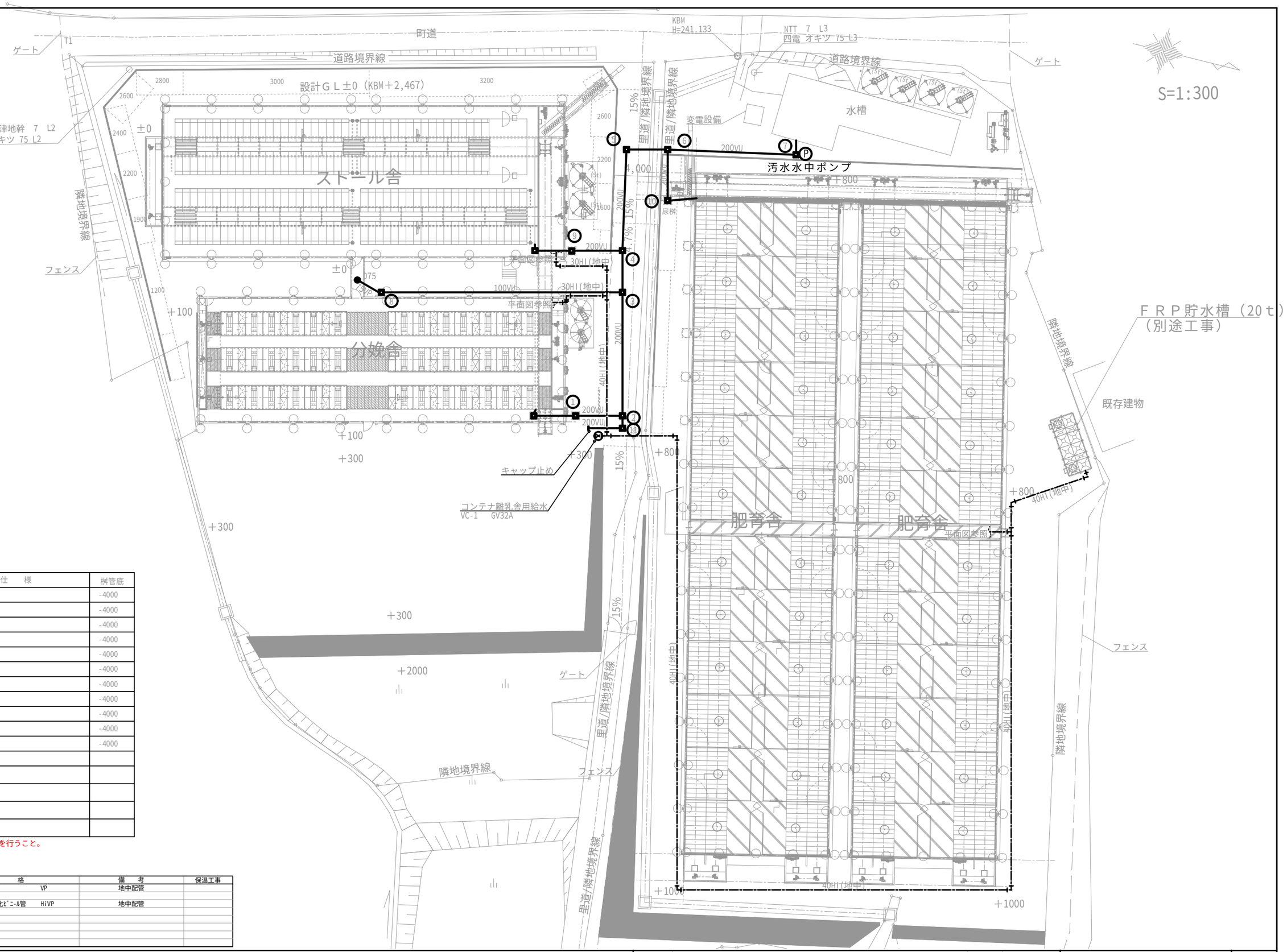

桝リスト

記号	名称	仕様	桝管底
1	ｲﾝﾊﾞｰﾄ桝	SC-3	-4000
2	ｲﾝﾊﾞｰﾄ桝	SC-3	-4000
3	ｲﾝﾊﾞｰﾄ桝	SC-3	-4000
4	ｲﾝﾊﾞｰﾄ桝	SC-3	-4000
5	ｲﾝﾊﾞｰﾄ桝	SC-3	-4000
6	ｲﾝﾊﾞｰﾄ桝	SC-3	-4000
7	ｲﾝﾊﾞｰﾄ桝	SC-3	-4000
8	ｲﾝﾊﾞｰﾄ桝	SC-3	-4000
9	ｲﾝﾊﾞｰﾄ桝	SC-3	-4000
10	ｲﾝﾊﾞｰﾄ桝	SC-3	-4000
11	ｲﾝﾊﾞｰﾄ桝	SC-3	-4000

※桝管底は参考値とし、現場での調整を行うこと。

凡例

記号	名称	規格	備考	保温工事
━━━	排水管	硬質塩化ﾋﾞﾆｰﾙ管 VP	地中配管	
━ ━ ━	給水管	耐衝撃性硬質塩化ﾋﾞﾆｰﾙ管 HiVP	地中配管	

一級建築士事務所高知県知事登録第４６４号

上 澤 設 計 事 務 所

〒786-0053 高知県高岡郡四万十町弘見400-3
TEL (0880)24-1011 FAX (0880)24-1013

工事名	山中畜産 新築工事	番号	M02
図面名	給排水設備 屋外配管図	縮尺	1/300

一級建築士大臣登録第158303号
代表者 上 澤 聡
印

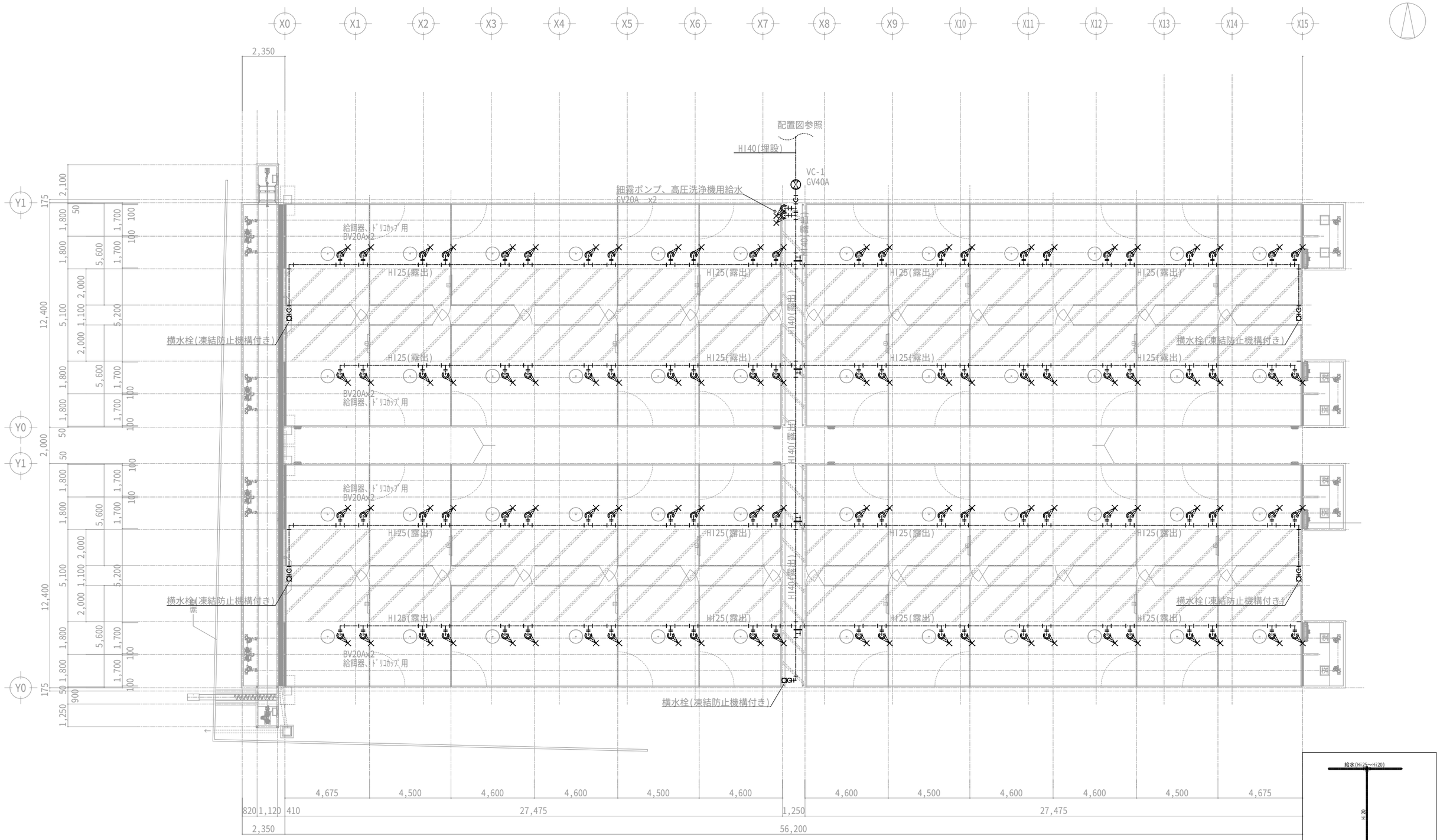

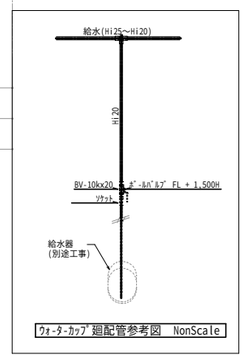

凡例(給水管)

記号	名称	規格	備考	保温工事
----------	給水管	耐衝撃性硬質塩化ﾋﾞﾆｰﾙ管　HiVP	屋内一般(天井下配管・立管配管)	保温ﾅｼ
			屋内一般(立管配管)	保温ﾅｼ

※　管支持間隔は、すべて国土交通省大臣官房官庁繕部監修・機械設備工事共通仕様書（最新版）に準じるものとし、すべてｽﾃﾝﾚｽ製とする。
※　BV-10kは、給水用ﾎﾞｰﾙﾊﾞﾙﾌﾞ(10k)を示す。
※　GV-10kは、給水用ｹﾞｰﾄﾊﾞﾙﾌﾞ(10k)を示す。
※　BV-10k止めは、FL+1,500とする。
※　給水用ﾎﾞｰﾙﾊﾞﾙﾌﾞ(10k)及び給水用ｹﾞｰﾄﾊﾞﾙﾌﾞ(10k)以降の機器接続配管工事は、機器納期ﾒｰｶｰの配管工事とする

肥育舎　平面図 S:1/200

一級建築士事務所高知県知事登録第４６４号

上　澤　設　計　事　務　所

〒786-0053　高知県高岡郡四万十町弘見400-3
TEL（0880)24-1011　FAX（0880)24-1013

工事名	山中畜産肥育舎	番号	M03	一級建築士大臣登録第158303号
図面名	給水設備　肥育舎平面図	縮尺	1/200	代表者　上　澤　聡　㊞

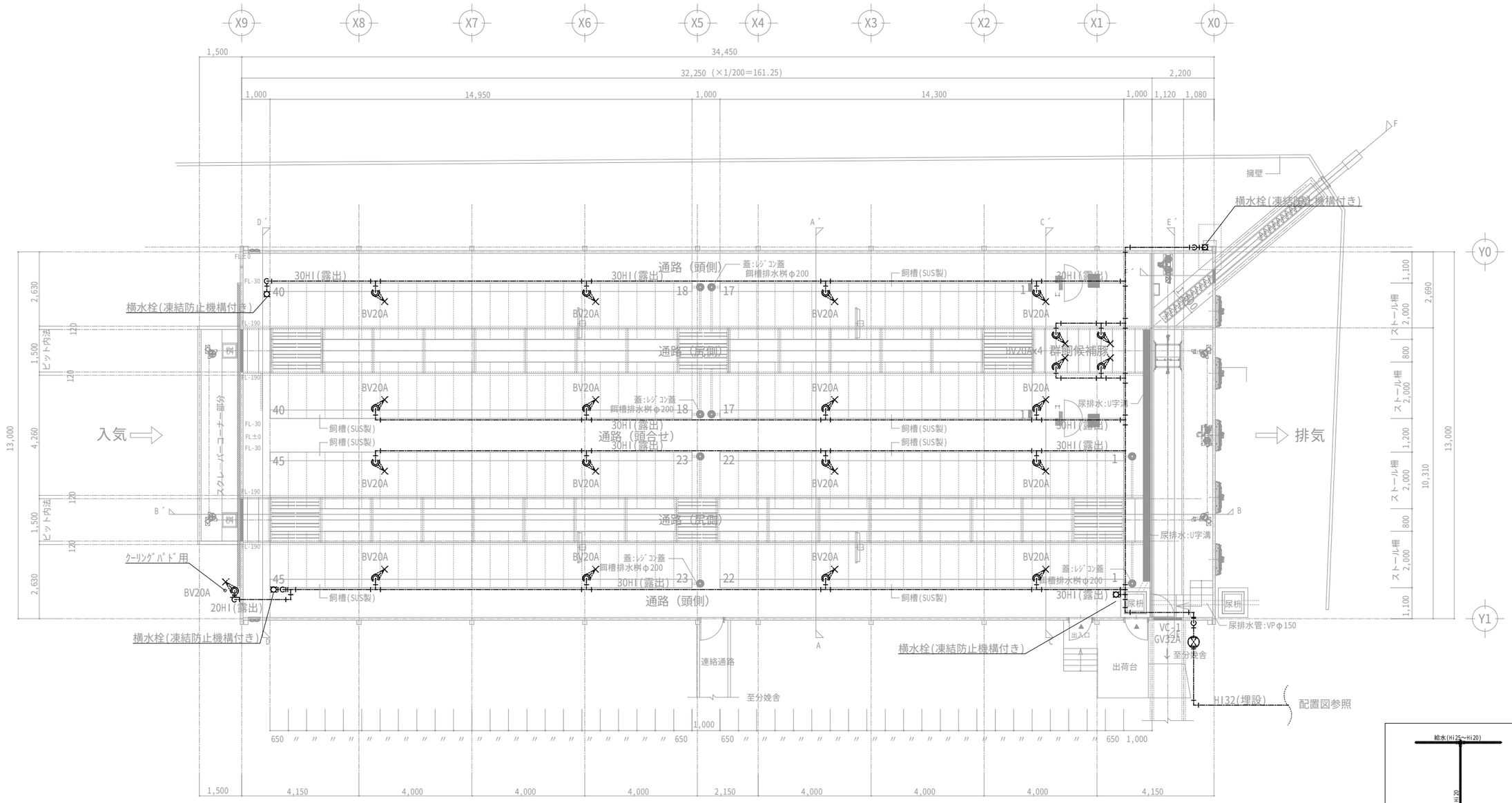

ストール舎 平面図 S:1/150

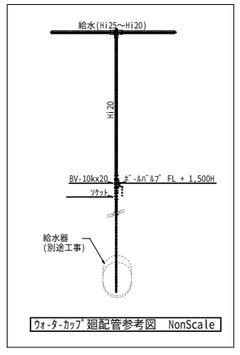

凡例(給水管)

記号	名称	規格	備考	保温工事
----------	給水管	耐衝撃性硬質塩化ﾋﾞﾆｰﾙ管 HiVP	屋内一般(天井下配管・立管配管)	保温ﾅｼ
			屋内一般(立管配管)	保温ﾅｼ

※ 管支持間隔は、すべて国土交通省大臣官房官庁営繕部監修・機械設備工事共通仕様書（最新版）に準じるものとし、すべてｽﾃﾝﾚｽ製とする。
※ BV-10kは、給水用ﾎﾞｰﾙﾊﾞﾙﾌﾞ(10k)を示す。
※ GV-10kは、給水用ｹﾞｰﾄﾊﾞﾙﾌﾞ(10k)を示す。
※ BV-10k止めは、FL+1,500とする。
※ 給水用ﾎﾞｰﾙﾊﾞﾙﾌﾞ(10k)及び給水用ｹﾞｰﾄﾊﾞﾙﾌﾞ(10k)以降の機器接続配管工事は、機器納期ﾒｰｶｰの配管工事とする

一級建築士事務所高知県知事登録第４６４号

上 澤 設 計 事 務 所

〒786-0053 高知県高岡郡四万十町弘見400-3
TEL (0880)24-1011 FAX (0880)24-1013

工事名	山中畜産ストール舎	番号	M04
図面名	給水設備 ストール舎平面図	縮尺	1/150

一級建築士大臣登録第158303号
代表者 上 澤 聡
印

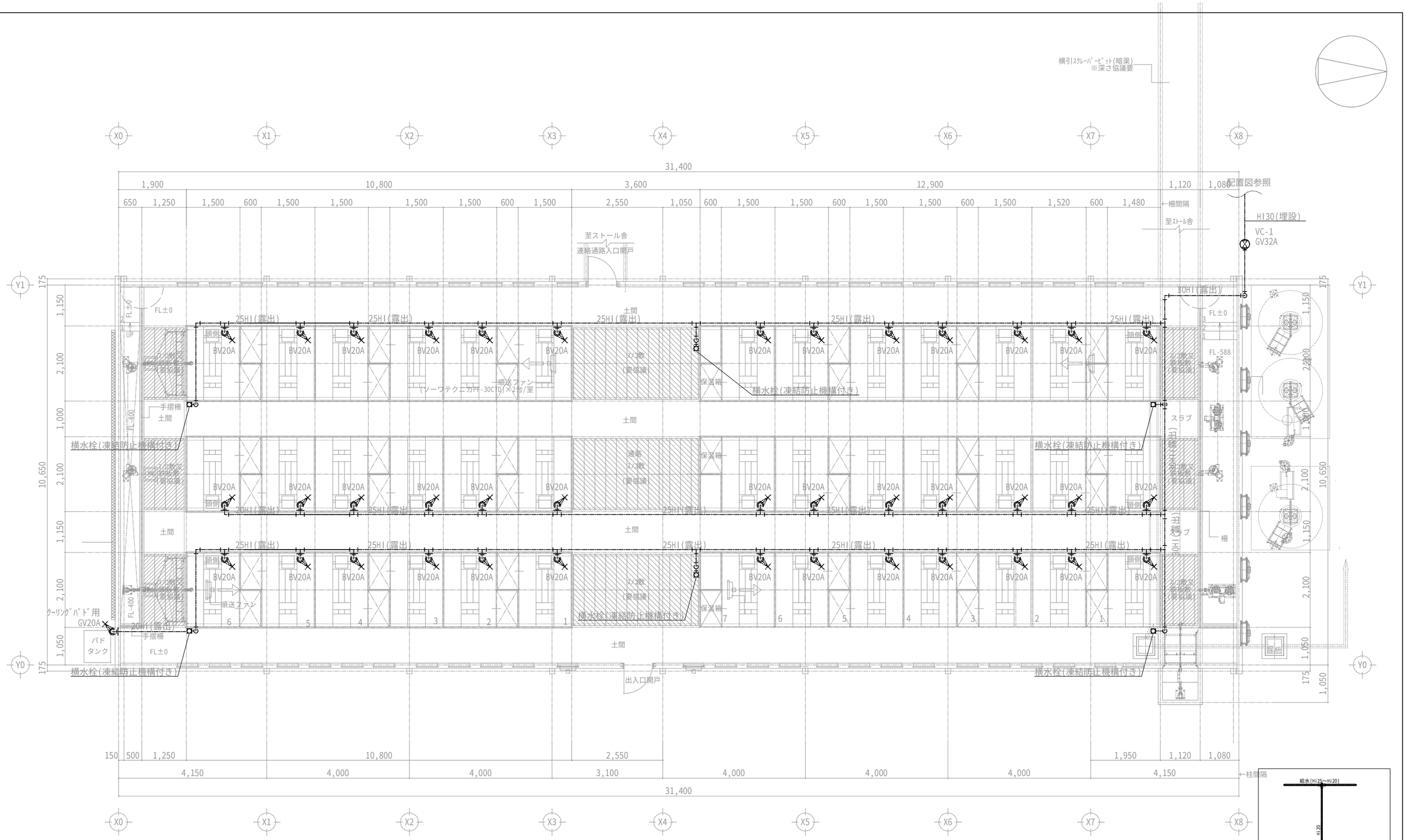

分娩舎　平面図　S=1/100

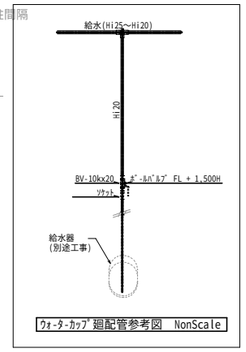

ｳｫｰﾀｰｶｯﾌﾟ廻配管参考図　NonScale

凡例(給水管)

記　号	名　称	規　　格	備　　考	保温工事
----------	給水管	耐衝撃性硬質塩化ﾋﾞﾆｰﾙ管　HiVP	屋内一般(天井下配管・立管配管)	保温ﾅｼ
			屋内一般(立管配管)	保温ﾅｼ

※　管支持間隔は、すべて国土交通省大臣官房官庁営繕部監修・機械設備工事共通仕様書（最新版）に準じるものとし、すべてｽﾃﾝﾚｽ製とする。
※　BV-10kは、給水用ﾎﾞｰﾙﾊﾞﾙﾌﾞ(10k)を示す。
※　GV-10kは、給水用ｹﾞｰﾄﾊﾞﾙﾌﾞ(10k)を示す。
※　BV-10k止めは、FL+1,500とする。
※　給水用ﾎﾞｰﾙﾊﾞﾙﾌﾞ(10k)及び給水用ｹﾞｰﾄﾊﾞﾙﾌﾞ(10k)以降の機器接続配管工事は、機器納期ﾒｰｶｰの配管工事とする

一級建築士事務所高知県知事登録第４６４号

上　澤　設　計　事　務　所

〒786-0053　高知県高岡郡四万十町弘見400-3
TEL (0880)24-1011　FAX (0880)24-1013

工事名	山中畜産分娩舎	番　号	M05
図面名	給水設備　分娩舎平面図	縮　尺	1/100

一級建築士大臣登録第158303号
代表者　上　澤　聡

㊞

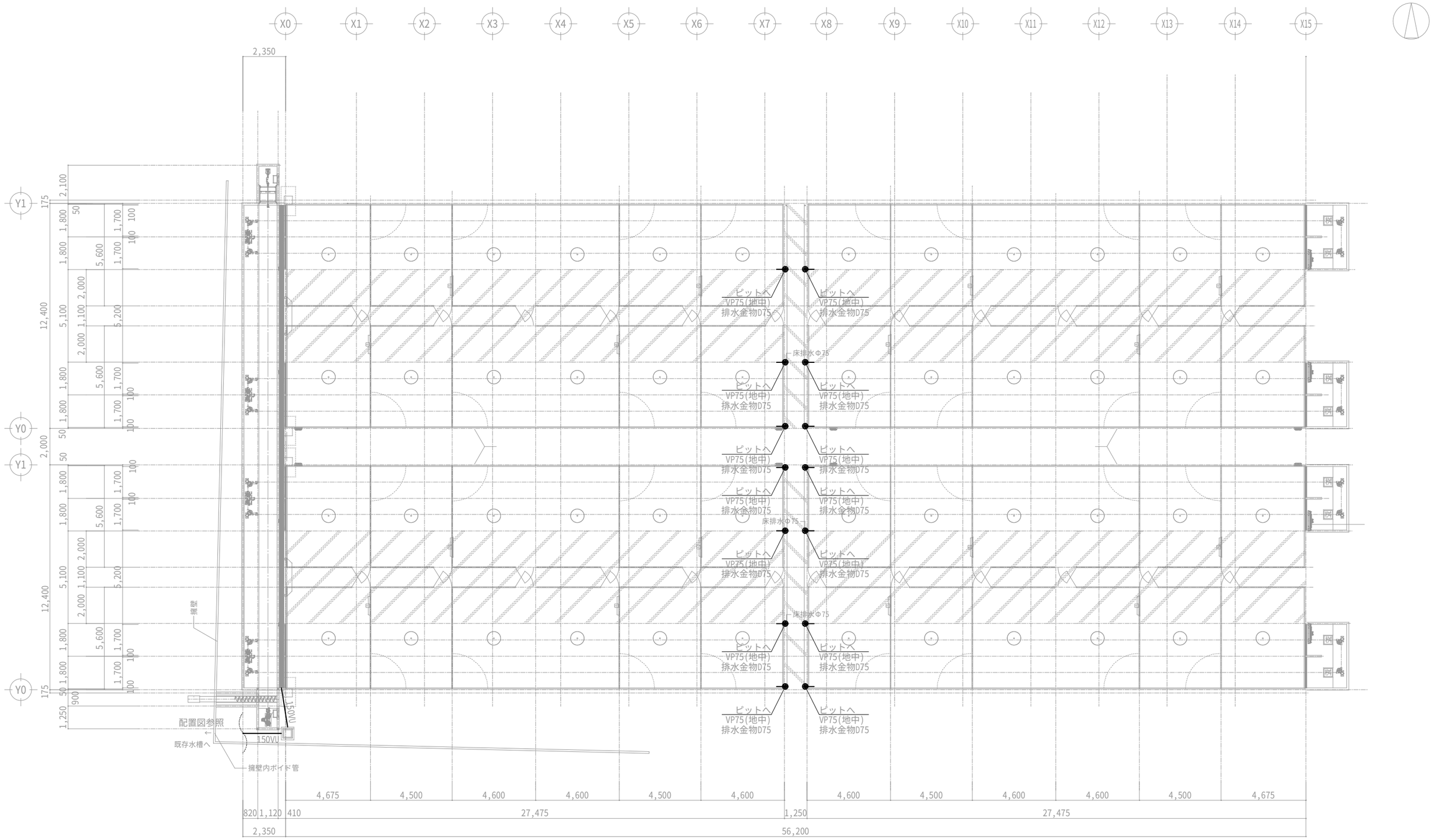

凡例

記号	名称	規格	備考	保温工事
――――	排水管	硬質塩化ﾋﾞﾆｰﾙ管 VP	屋内一般(土間配管)	保温ﾅｼ

1棟面積：12.4×59.75＝740.9㎡　豚舎間通路：1.25×2＝2.5㎡　合計面積：1,484.3㎡

肥育舎 平面図 S:1/200

一級建築士事務所高知県知事登録第４６４号

上 澤 設 計 事 務 所

〒786-0053　高知県高岡郡四万十町弘見400-3
TEL (0880)24-1011　FAX (0880)24-1013

工事名	山中畜産肥育舎	番号	M06
図面名	排水設備　肥育舎平面図	縮尺	1/200

一級建築士大臣登録第158303号
代表者　上 澤 聡

㊞

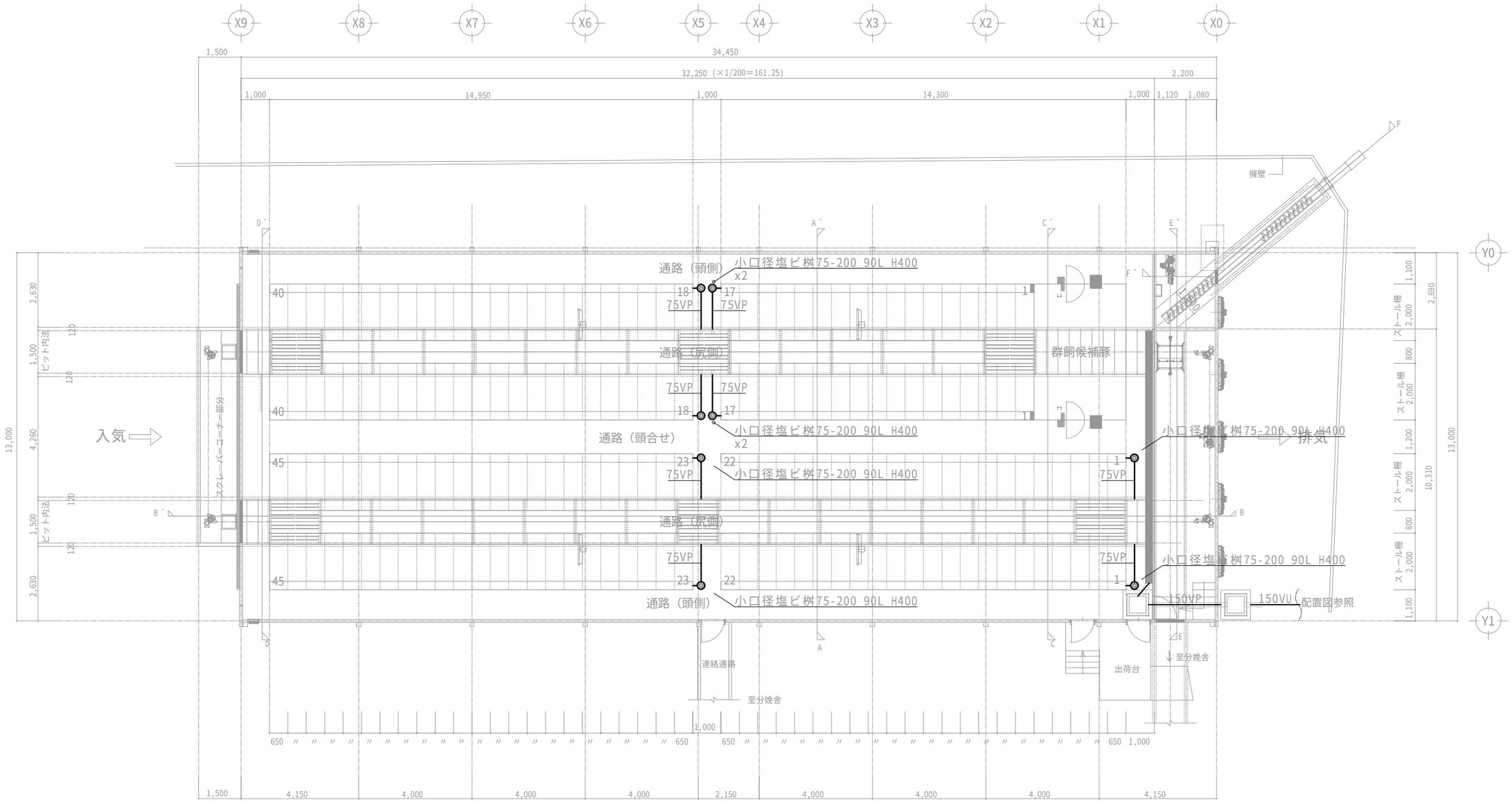

ストール舎 平面図 S:1/150

凡例

記号	名称	規格	備考	保温工事
――	排水管	硬質塩化ﾋﾞﾆｰﾙ管 VP	屋内一般(土間配管)	保温ﾅｼ

一級建築士事務所高知県知事登録第４６４号

上 澤 設 計 事 務 所

〒786-0053 高知県高岡郡四万十町弘見400-3
TEL (0880)24-1011 FAX (0880)24-1013

工事名	山中畜産ストール舎	番号	M07
図面名	排水設備 ストール舎平面図	縮尺	1/150

一級建築士大臣登録第158303号
代表者 上 澤 聡

印

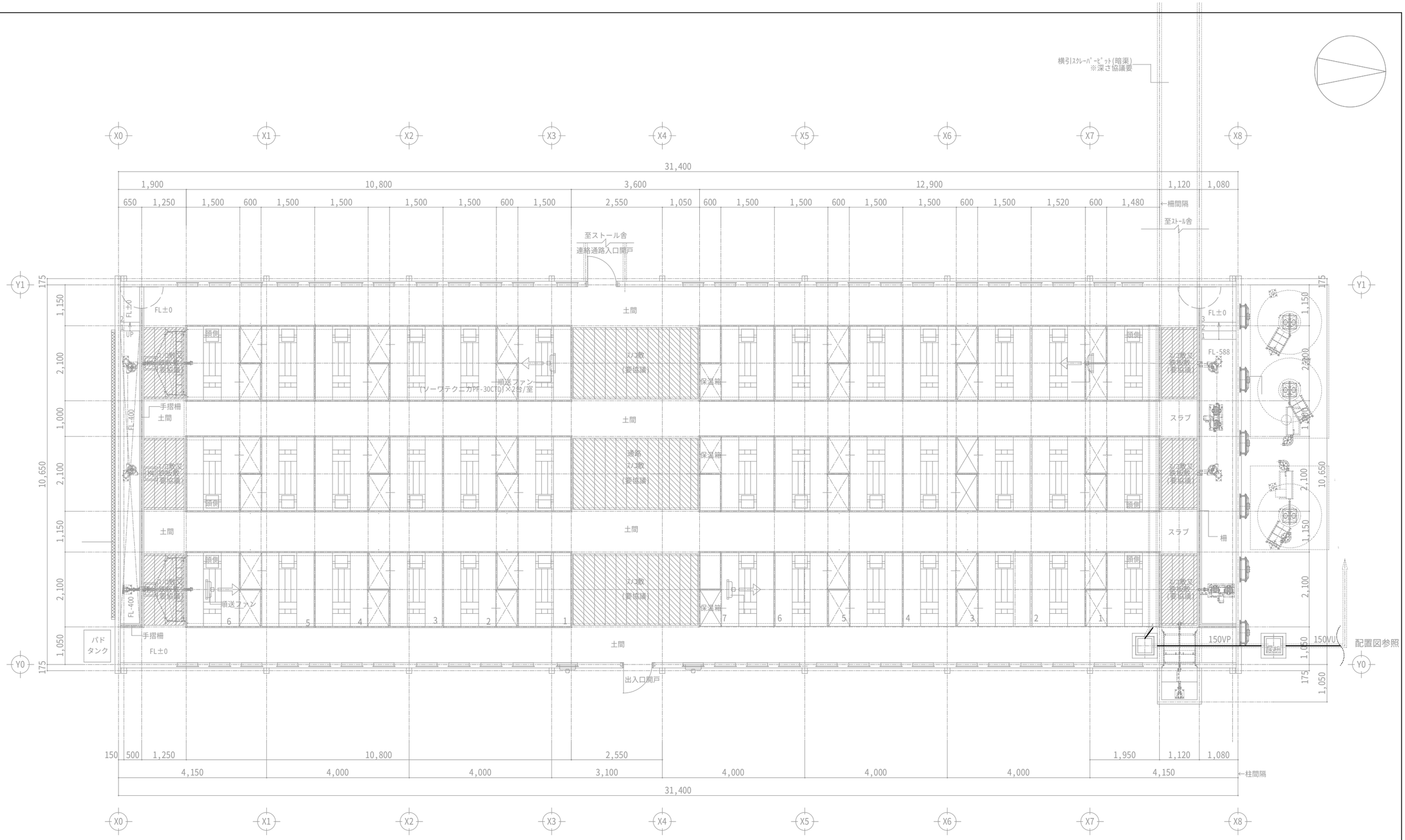

分娩舎　平面図　S=1/100

凡例

記　号	名　称	規　　格	備　　考	保温工事
————	排水管	硬質塩化ﾋﾞﾆｰﾙ管　VP	屋内一般(土間配管)	保温ﾅｼ

一級建築士事務所高知県知事登録第４６４号

上　澤　設　計　事　務　所

〒786-0053　高知県高岡郡四万十町弘見400-3
TEL (0880)24-1011　FAX (0880)24-1013

工事名	山中畜産分娩舎	番　号	M08
図面名	排水設備　分娩舎平面図	縮　尺	1/100

一級建築士大臣登録第158303号
代表者　上　澤　聡

印

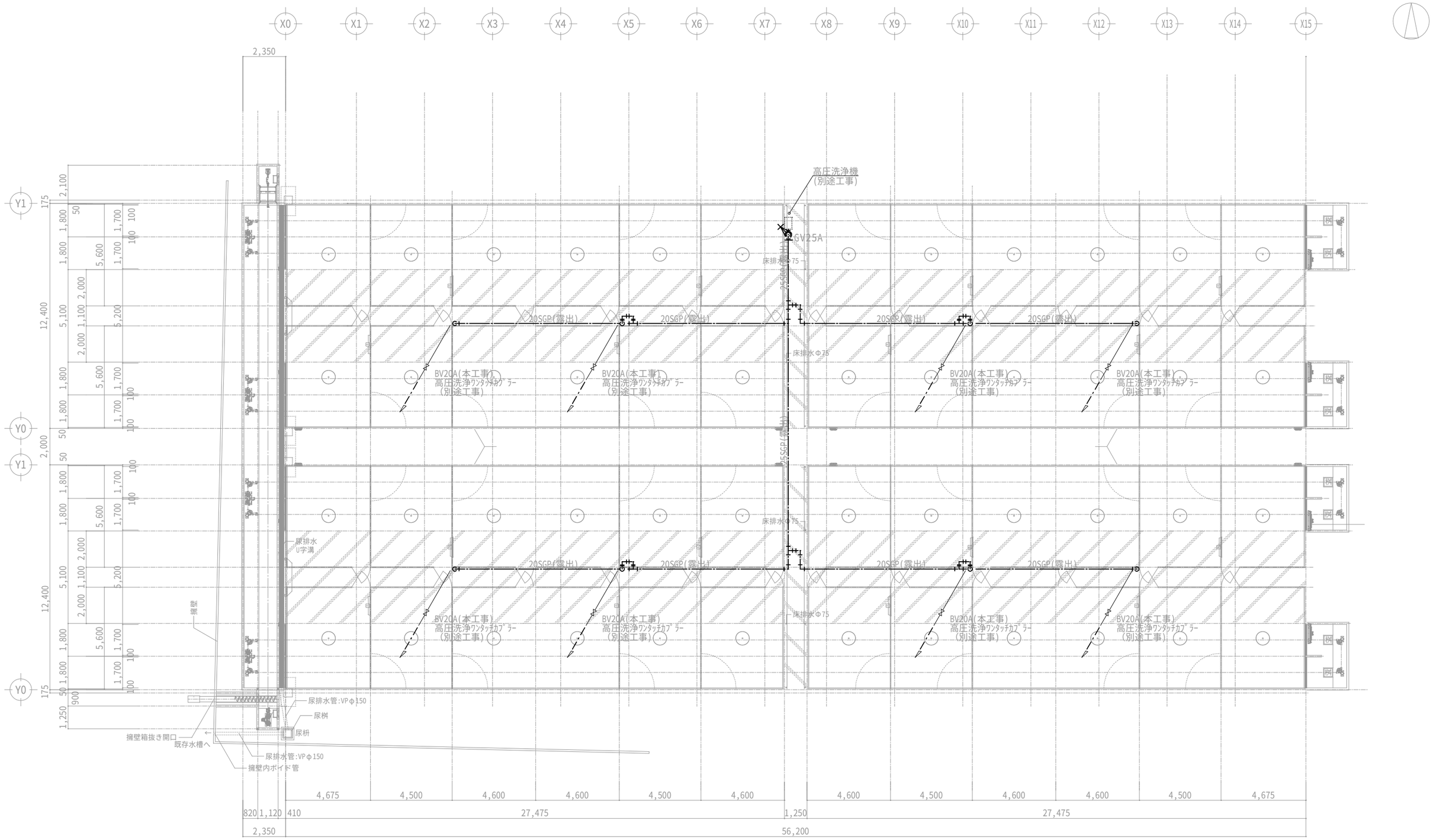

1棟面積：12.4×59.75＝740.9㎡　豚舎間通路：1.25×2＝2.5㎡　合計面積：1,484.3㎡

凡例(給水管)

記号	名称	規格	備考	保温工事
——·——	高圧洗浄配管	圧力配管用炭素鋼鋼管　SGP	屋内一般(天井下配管・立管配管)	保温ﾅｼ

※　高圧洗浄配管塗装工事
ｴｯﾁﾝｸﾞﾌﾟﾗｲﾏｰ1回　+　錆止ﾍﾟｲﾝﾄ1回　+　調合ﾍﾟｲﾝﾄ2回 塗とする。
※　管支持間隔は、すべて国土交通省大臣官房官庁営繕部監修・機械設備工事共通仕様書（最新版）に準じるものとし、すべてｽﾃﾝﾚｽ製とする。
※　BV-10kは、給水用ﾎﾞｰﾙﾊﾞﾙﾌﾞ(10k)を示す。
※　GV-10kは、給水用ｹﾞｰﾄﾊﾞﾙﾌﾞ(10k)を示す。
※　BV-10k止めは、FL+1,500とする。
※　給水用ﾎﾞｰﾙﾊﾞﾙﾌﾞ(10k)及び給水用ｹﾞｰﾄﾊﾞﾙﾌﾞ(10k)以降の機器接続配管工事は、機器納期ﾒｰｶｰの配管工事とする

肥育舎　平面図 S:1/200

一級建築士事務所高知県知事登録第４６４号

上　澤　設　計　事　務　所

〒786-0053　高知県高岡郡四万十町弘見400-3
TEL (0880)24-1011　FAX (0880)24-1013

工事名	山中畜産肥育舎	番号	M09
図面名	高圧洗浄設備　肥育舎平面図	縮尺	1/200

一級建築士大臣登録第158303号
代表者　上　澤　聡
㊞

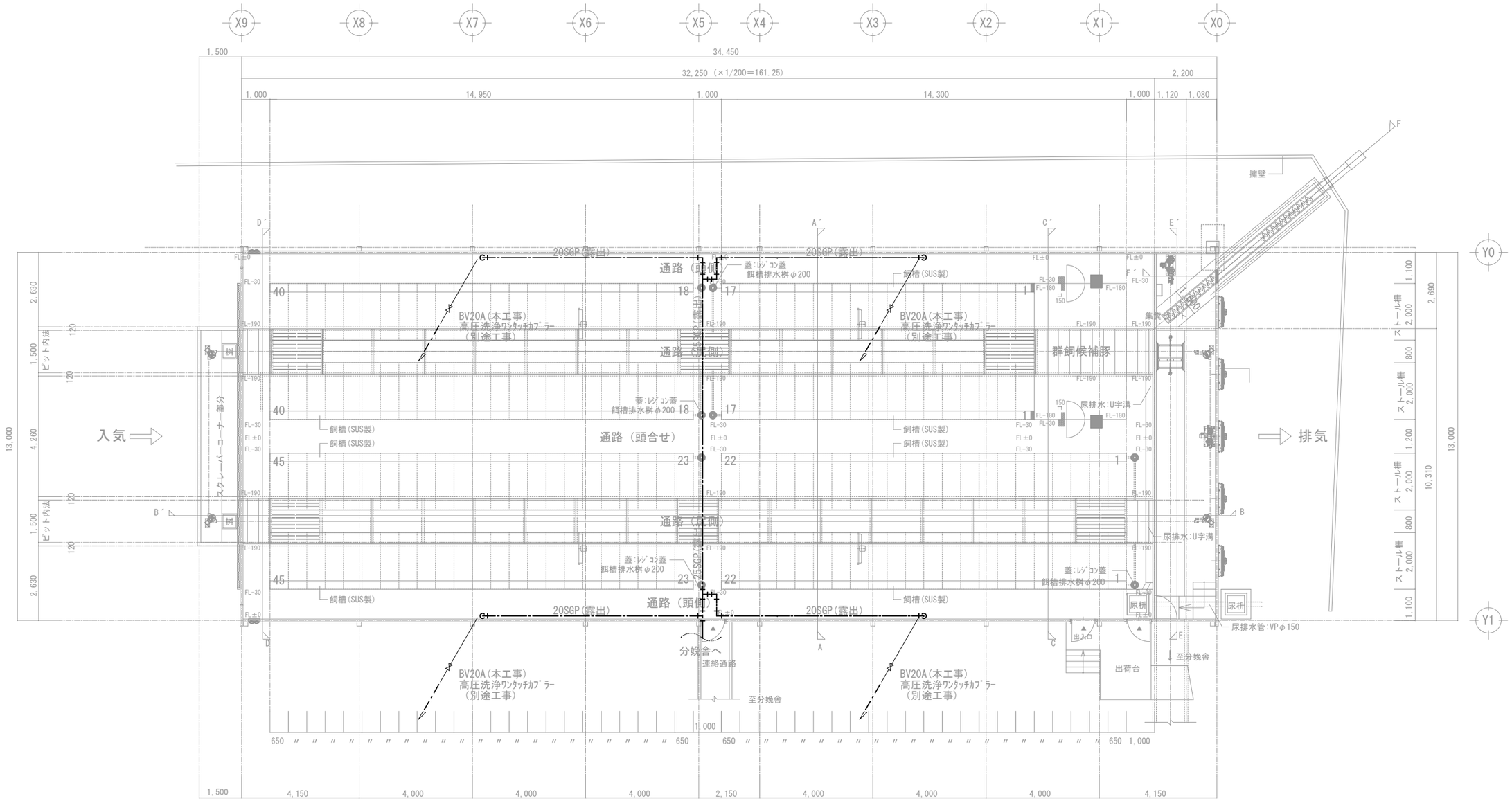

ストール舎 平面図 S:1/150

凡例(給水管)

記号	名称	規格		備考	保温工事
——-——	高圧洗浄配管	圧力配管用炭素鋼鋼管	SGP	屋内一般(天井下配管・立管配管)	保温ナシ

※ 高圧洗浄配管塗装工事
エッチングプライマー1回 + 錆止ペイント1回 + 調合ペイント2回 塗とする。
※ 管支持間隔は、すべて国土交通省大臣官房官庁営繕部監修・機械設備工事共通仕様書（最新版）に準じるものとし、すべてステンレス製とする。
※ BV-10kは、給水用ボールバルブ(10k)を示す。
※ GV-10kは、給水用ゲートバルブ(10k)を示す。
※ BV-10k止めは、FL+1,500とする。
※ 給水用ボールバルブ(10k)及び給水用ゲートバルブ(10k)以降の機器接続配管工事は、機器納期メーカーの配管工事とする

一級建築士事務所高知県知事登録第４６４号

上 澤 設 計 事 務 所

〒786-0053 高知県高岡郡四万十町弘見400-3
TEL (0880)24-1011 FAX (0880)24-1013

工事名	山中畜産ストール舎	番号	M10
図面名	高圧洗浄設備 ストール舎平面図	縮尺	1/150

一級建築士大臣登録第158303号
代表者 上 澤 聡

㊞

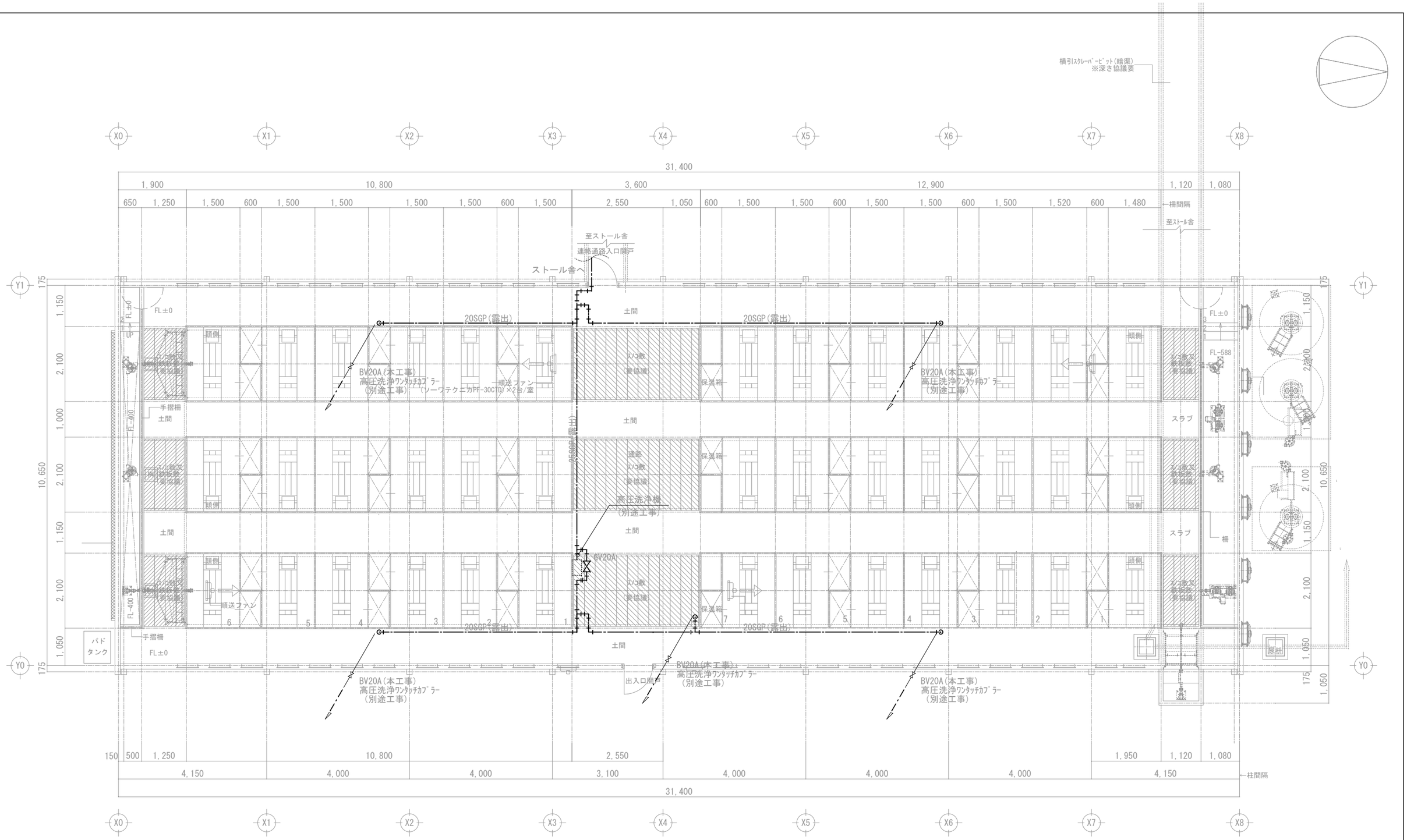

凡例(給水管)

記号	名称	規格	備考	保温工事
——・——	高圧洗浄配管	圧力配管用炭素鋼鋼管 SGP	屋内一般(天井下配管・立管配管)	保温ﾅｼ

※ 高圧洗浄配管塗装工事
ｴｯﾁﾝｸﾞﾌﾟﾗｲﾏｰ1回 + 錆止ﾍﾟｲﾝﾄ1回 + 調合ﾍﾟｲﾝﾄ2回 塗とする。

※ 管支持間隔は、すべて国土交通省大臣官房官庁営繕部監修・機械設備工事共通仕様書（最新版）に準じるものとし、すべてｽﾃﾝﾚｽ製とする。

※ BV-10kは、給水用ﾎﾞｰﾙﾊﾞﾙﾌﾞ(10k)を示す。

※ GV-10kは、給水用ｹﾞｰﾄﾊﾞﾙﾌﾞ(10k)を示す。

※ BV-10k止めは、FL+1,500とする。

※ 給水用ﾎﾞｰﾙﾊﾞﾙﾌﾞ(10k)及び給水用ｹﾞｰﾄﾊﾞﾙﾌﾞ(10k)以降の機器接続配管工事は、機器納期ﾒｰｶｰの配管工事とする

一級建築士事務所高知県知事登録第４６４号

上 澤 設 計 事 務 所

〒786-0053 高知県高岡郡四万十町弘見400-3
TEL (0880)24-1011 FAX (0880)24-1013

工事名	山中畜産分娩舎	番号	M11
図面名	高圧洗浄設備 分娩舎平面図	縮尺	1/100

一級建築士大臣登録第158303号
代表者 上 澤 聡
㊞

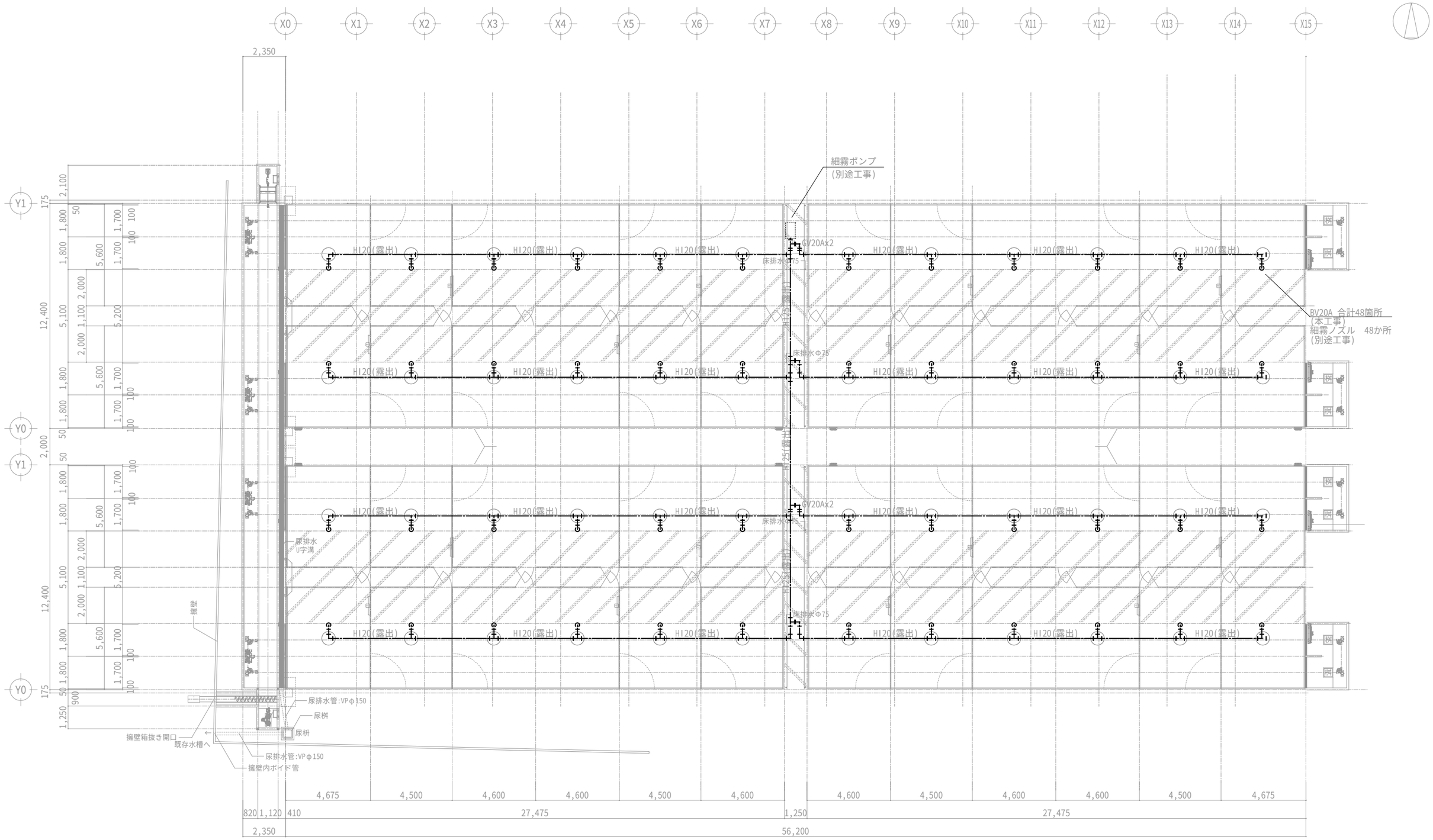

凡例

記号	名称	規格	備考	保温工事
——·——	細霧管	耐衝撃性硬質塩化ﾋﾞﾆｰﾙ管　HiVP	屋内一般(天井下配管・立管配管)	保温ﾅｼ
			屋内一般(立管配管)	保温ﾅｼ

※ 管支持間隔は、すべて国土交通省大臣官房官庁営繕部監修・機械設備工事共通仕様書（最新版）に準じるものとし、すべてｽﾃﾝﾚｽ製とする。
※ BV-10kは、給水用ﾎﾞｰﾙﾊﾞﾙﾌﾞ(10k)を示す。
※ GV-10kは、給水用ｹﾞｰﾄﾊﾞﾙﾌﾞ(10k)を示す。
※ BV-10k止めは、FL+1,500とする。
※ 給水用ﾎﾞｰﾙﾊﾞﾙﾌﾞ(10k)及び給水用ｹﾞｰﾄﾊﾞﾙﾌﾞ(10k)以降の機器接続配管工事は、機器納期ﾒｰｶｰの配管工事とする

肥育舎 平面図 S:1/200

一級建築士事務所高知県知事登録第４６４号

上 澤 設 計 事 務 所

〒786-0053 高知県高岡郡四万十町弘見400-3
TEL (0880)24-1011 FAX (0880)24-1013

工事名	山中畜産肥育舎	番号	M12
図面名	細霧設備　肥育舎平面図	縮尺	1/200

一級建築士大臣登録第158303号
代表者 上 澤 聡
㊞

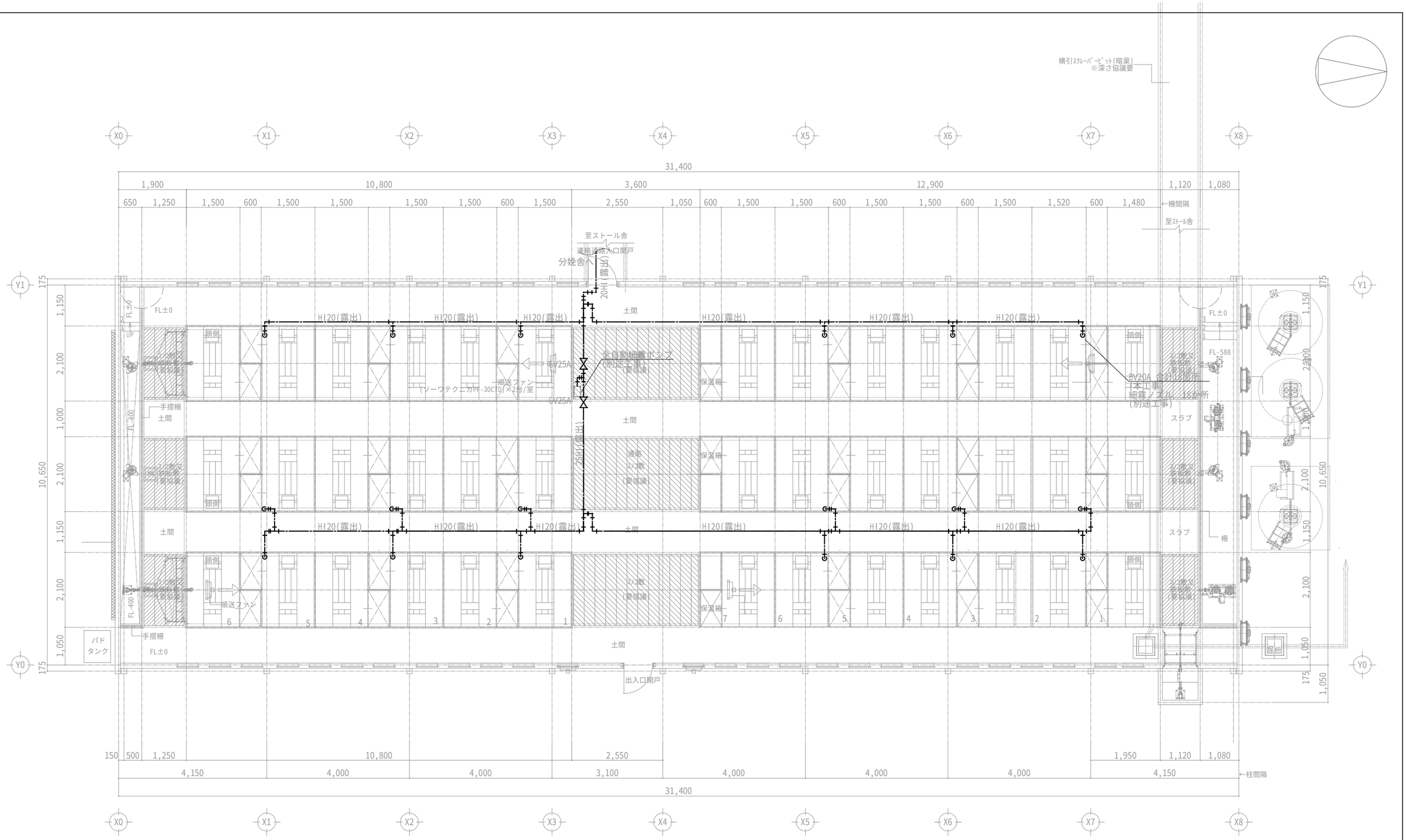

分娩舎　平面図　S=1/100

凡例

記号	名称	規格	備考	保温工事
——•——	細霧管	耐衝撃性硬質塩化ﾋﾞﾆｰﾙ管　HiVP	屋内一般(天井下配管・立管配管)	保温ﾅｼ
			屋内一般(立管配管)	保温ﾅｼ

※　管支持間隔は、すべて国土交通省大臣官房官庁営繕部監修・機械設備工事共通仕様書（最新版）に準じるものとし、すべてｽﾃﾝﾚｽ製とする。
※　BV-10kは、給水用ﾎﾞｰﾙﾊﾞﾙﾌﾞ(10k)を示す。
※　GV-10kは、給水用ｹﾞｰﾄﾊﾞﾙﾌﾞ(10k)を示す。
※　BV-10k止めは、FL+1,500とする。
※　給水用ﾎﾞｰﾙﾊﾞﾙﾌﾞ(10k)及び給水用ｹﾞｰﾄﾊﾞﾙﾌﾞ(10k)以降の機器接続配管工事は、機器納期ﾒｰｶｰの配管工事とする

一級建築士事務所高知県知事登録第４６４号

上澤設計事務所

〒786-0053　高知県高岡郡四万十町弘見400-3
TEL (0880)24-1011　FAX (0880)24-1013

工事名	山中畜産分娩舎	番号	M13
図面名	細霧設備　分娩舎平面図	縮尺	1/100

一級建築士大臣登録第158303号
代表者　上澤　聡

印

パドタンク基礎図

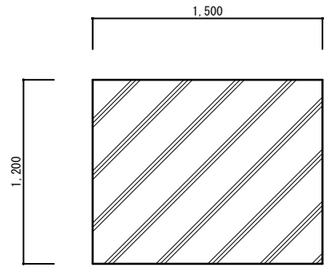

パドタンク寸法確認の上施工図にて検討

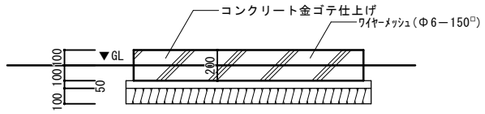

パドタンク基礎図 S:1/40

一級建築士事務所高知県知事登録第４６４号

上 澤 設 計 事 務 所

〒786-0053　高知県高岡郡四万十町弘見400-3
TEL (0880)24-1011　FAX (0880)24-1013

工事名	株式会社山中畜産　施設整備工事	番 号	ー	一級建築士大臣登録第158303号 代表者　上 澤　聡　㊞
図面名	パドタンク基礎図	縮 尺	1/40	